EPSON
EXCEED YOUR VISION

Guide de l'utilisateur Epson® SureColor® P800

Table des matières

Guide de l'utilisateur SureColor P800 ... 9
Notions de base concernant le produit ... 10
Utilisation du panneau de commande ... 10
Boutons et témoins du panneau de commande ... 11
Écran tactile ... 12
Icônes d'état ... 12
Réglage de la position du panneau de commande ... 14
Modification de la langue d'affichage de l'écran tactile ... 14
Ajustement de la luminosité de l'écran ... 15
Emplacement des pièces du produit ... 16
Pièces du produit - Avant ... 17
Pièces du produit - Arrière ... 18
Minuterie d'extinction et de mise en veille ... 19
Modification du paramètre de la minuterie d'extinction depuis le panneau de commande ... 19
Modification du paramètre du minuteur de mise en veille à partir du panneau de commande ... 20
Modification du paramètre de la minuterie d'extinction - Windows ... 21
Modification du paramètre de la minuterie d'extinction - OS X ... 21
Solutions Epson Connect pour téléphones intelligents, tablettes et plus ... 22
Utilisation de l'application mobile Epson iPrint ... 23
Utilisation d'Epson Remote Print ... 23
Utilisation d'AirPrint ... 24
Utilisation de Google Cloud Print ... 24
Paramétrage de Google Cloud Print sur un Chromebook ... 25
Réseau Wi-Fi ou câblé ... 27
Configuration du mode d'infrastructure Wi-Fi ... 27
Sélection des paramètres de réseau sans fil à partir du panneau de commande ... 28
Configuration du mode Wi-Fi Direct ... 31
Activation du mode Wi-Fi Direct ... 32
Configuration Wi-Fi Protected Setup (WPS) ... 34
Utilisation du protocole WPS pour établir une connexion à un réseau ... 35

Impression d'une feuille d'état réseau ... 35
Modification ou mise à jour des connexions réseau ... 36
Accès à l'utilitaire Web Config ... 37
Passage d'une connexion USB à une connexion Wi-Fi ... 37
Passage d'une connexion Wi-Fi à une connexion au réseau câblé ... 37
Connexion à un nouveau routeur Wi-Fi ... 38
Désactivation des fonctionnalités Wi-Fi ... 39
Chargement du support ... 40
Chargement du papier dans l'alimenteur de feuilles ... 40
Chargement de supports beaux-arts ... 44
Chargement de papier épais et de carton ... 48
Chargement de rouleau de papier (Optionnel) ... 52
Installation de l'unité de rouleau de papier ... 53
Retrait et installation de l'adaptateur de rouleau de papier - mandrin de 2 po ... 54
Retrait et installation de l'adaptateur de rouleau de papier - mandrin de 3 po ... 55
Chargement de rouleau de papier sur le mandrin ... 56
Chargement d'un rouleau de papier dans le produit ... 58
Coupe et retrait du rouleau de papier ... 61
Capacité de chargement de feuilles précoupées ... 64
Papiers Epson disponibles ... 66
Compatibilité des types de papier sans marges ... 71
Paramètres de type de papier ou de média - Logiciel du produit ... 72
Sélection des paramètres papier pour chaque source - Panneau de commande ... 74
Paramètres de type papier ou support - Panneau de commande ... 75
Sélection de l'affichage de configuration papier par défaut et des paramètres d'avis d'erreur ... 76
Impression depuis un ordinateur ... 79
Impression sous Windows ... 79
Sélection des paramètres d'impression de base - Windows ... 79
Options de configuration papier - Windows ... 83
Options d'impression photo N&B avancées - Windows ... 84
Options de qualité d'impression - Windows ... 85
Options de gestion des couleurs - Windows ... 85
Options de couleurs avancées - Windows ... 87

Options de source papier - Windows ... 87
Utilisation du Gestionnaire de disposition - Windows seulement ... 89
Sélection des options de mise en page - Windows ... 95
Options d'impression proportionnelle - Windows ... 96
Options d'impression multi-pages - Windows ... 97
Options d'impression recto verso - Windows ... 97
Sélection des paramètres additionnels - Windows ... 97
Impression de documents ou de photos - Windows ... 99
Vérification de l'état de l'impression - Windows ... 101
Enregistrement, partage et personnalisation des paramètres d'impression ... 101
Enregistrement et partage des paramètres d'impression - Windows ... 102
Enregistrement et partage des paramètres de support - Windows ... 103
Modification de l'affichage des paramètres d'impression - Windows ... 104
Sélection des paramètres d'impression par défaut - Windows ... 106
Modification de la langue d'affichage des écrans du logiciel d'impression ... 108
Modification des options de mises à jour automatiques ... 109
Impression sous OS X ... 110
Sélection des paramètres d'impression de base - OS X ... 110
Paramètres de couleur avancés - OS X ... 116
Paramètres de résolution de sortie - OS X ... 119
Options d'impression - OS X ... 119
Sélection des paramètres de rouleau de papier - OS X ... 120
Sélection des paramètres de configuration papier - OS X ... 122
Options avancées du support - OS X ... 122
Sélection des options de mise en page - OS X ... 123
Gestion des couleurs - OS X ... 124
Options de concordance des couleurs - OS X ... 124
Redimensionnement des images imprimées - OS X ... 125
Sélection des préférences d'impression - OS X ... 125
Préférences d'impression - OS X ... 126
Impression de documents ou de photos - OS X ... 127
Vérification de l'état de l'impression - OS X ... 127

Remplacement des cartouches d'encre ... **129**
Vérification de l'état des cartouches ... 129
Vérification de l'état des cartouches sur l'écran ACL ... 129
Vérification de l'état des cartouches sous Windows ... 130
Vérification de l'état des cartouches sous OS X ... 132
Achat de cartouches d'encre Epson ... 134
Numéros de pièce pour les cartouches d'encre et la boîte de maintenance ... 134
Retrait et installation de cartouches d'encre ... 135
Remplacement de la cartouche de maintenance ... 139
Changement du type d'encre noire ... 142
Liste de supports selon le type d'encre noire nécessaire ... 142
Changement du type d'encre noire ... 143
Réglage de la qualité d'impression ... **145**
Entretien de la tête d'impression ... 145
Vérification des buses de la tête d'impression ... 145
Vérification des buses avec le panneau de commande ... 146
Vérification des buses en utilisant un utilitaire de votre ordinateur ... 147
Nettoyage de la tête d'impression ... 149
Nettoyage de la tête d'impression en utilisant le panneau de commande ... 150
Nettoyage de la tête d'impression en utilisant un utilitaire de l'ordinateur ... 151
Alignement de la tête d'impression ... 153
Alignement de la tête d'impression en utilisant le panneau de commande ... 154
Alignement de la tête d'impression en utilisant un utilitaire de l'ordinateur ... 155
Nettoyage du guide-papier ... 158
Nettoyage et transport de votre produit ... **160**
Nettoyage de votre produit ... 160
Transport de votre produit ... 161
Résolution des problèmes ... **164**
Vérification des mises à jour du logiciel d'impression ... 164
Messages d'état du produit ... 165
Exécution d'une vérification du produit ... 166
Réinitialisation des paramètres par défaut du panneau de commande ... 168
Résolution des problèmes de configuration ... 169

Le produit émet des bruits après l'installation des cartouches d'encre ... 169
Problèmes d'installation des logiciels ... 169
Résolution des problèmes de réseau ... 170
Le produit ne peut se connecter à un routeur ou un point d'accès sans fil ... 171
Le logiciel réseau ne peut trouver le produit sur un réseau ... 172
Le produit n'apparaît pas dans la fenêtre d'imprimantes OS X ... 173
Impossible d'imprimer via un réseau ... 173
Résolution des problèmes de papier ... 175
Problèmes d'alimentation du papier ... 175
Problèmes de bourrage de papier dans l'alimenteur de feuilles ... 177
Problèmes de bourrage de papier dans le plateau d'alimentation manuel avant ... 178
Problèmes de bourrage de papier - Support épais ... 180
Problèmes de bourrage de papier - Rouleau de papier ... 181
Problèmes d'éjection du papier ... 183
Résolution des problèmes d'impression à partir d'un ordinateur ... 184
Rien ne s'imprime ... 184
L'icône d'imprimante n'apparaît pas sur la barre des tâches Windows ... 185
Une erreur est survenue après le remplacement d'une cartouche d'encre ... 186
Impression lente ... 186
Résolution des problèmes de mise en page et de contenu ... 187
Image inversée ... 188
Impression d'un trop grand nombre de copies ... 188
Impression de pages vides ... 189
Les marges sont incorrectes sur les imprimés ... 189
Une bordure blanche apparaît sur vos tirages sans marges ... 190
Impression de caractères erronés ... 190
Taille ou position de l'image incorrecte ... 191
Tirage incliné ... 191
Résolution des problèmes de qualité d'impression ... 192
Tirage présentant des lignes claires ou foncées ... 192
Tirage flou ou maculé ... 193
Tirage estompé ou comportant des vides ... 195
Tirage granuleux ... 195

Les couleurs du tirage sont incorrectes ... 197
Désinstallation des logiciels du produit ... 197
Réinstallation des logiciels d'impression - Windows ... 198
Réinstallation des logiciels du produit - OS X ... 199
Comment obtenir de l'aide ... 199
Caractéristiques techniques ... 201
Exigences système - Windows ... 201
Exigences système - OS X ... 202
Caractéristiques du papier ... 202
Caractéristiques de la zone d'impression ... 204
Caractéristiques des cartouches d'encre ... 207
Caractéristiques des dimensions ... 208
Caractéristiques électriques ... 209
Caractéristiques environnementales ... 210
Caractéristiques de l'interface ... 210
Caractéristiques de l'interface réseau ... 210
Caractéristiques de normes et de conformité ... 211
Avis ... 212
Consignes de sécurité importantes ... 212
Consignes de sécurité générales de l'imprimante ... 212
Consignes de sécurité concernant les cartouches d'encre ... 214
Consignes de sécurité pour l'écran ACL ... 215
Consignes de sécurité concernant la connexion sans fil ... 215
Déclaration de conformité avec la FCC ... 216
Marques de commerce ... 216
Avis sur les droits d'auteur ... 217
Note concernant l'utilisation responsable du matériel protégé par les lois sur les droits d'auteur 218
Délai par défaut avant l'activation du mode d'économie d'énergie des produits Epson ... 218
Attribution des droits réservés ... 218

Guide de l'utilisateur SureColor P800

Bienvenue au *Guide de l'utilisateur* de l'appareil SureColor P800.

Pour une version PDF imprimable de ce guide, cliquez ici.

Notions de base concernant le produit

Consultez ces sections pour en savoir plus sur les fonctionnalités de base de votre produit.

Utilisation du panneau de commande
Emplacement des pièces du produit
Minuterie d'extinction et de mise en veille
Solutions Epson Connect pour téléphones intelligents, tablettes et plus
Utilisation d'AirPrint
Utilisation de Google Cloud Print

Utilisation du panneau de commande

Consultez ces sections pour en savoir plus sur la façon d'utiliser le panneau de commande et de configurer ses paramètres.

Boutons et témoins du panneau de commande
Écran tactile
Réglage de la position du panneau de commande
Modification de la langue d'affichage de l'écran tactile
Ajustement de la luminosité de l'écran

Sujet parent: Notions de base concernant le produit

Boutons et témoins du panneau de commande

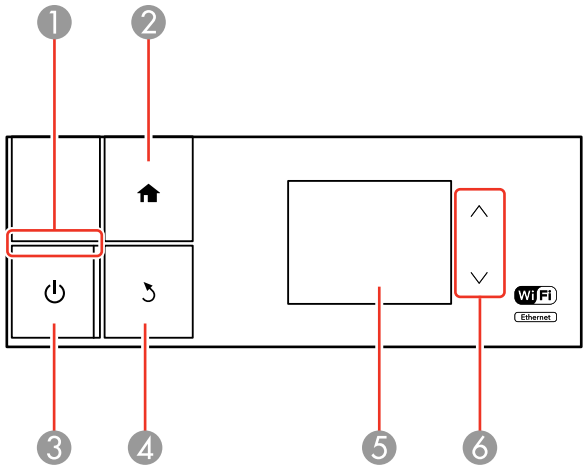

1 Témoin ⏻ d'alimentation

2 Bouton 🏠 d'accueil

3 Bouton ⏻ d'alimentation

4 Bouton ↺ de retour

5 Écran tactile

6 Boutons fléchés du haut et du bas

Sujet parent: Utilisation du panneau de commande

Écran tactile

1 Icônes d'état

2 **Guide de charge** s'affiche lorsqu'il n'y a pas de papier chargé; **Config. du support** s'affiche lorsque du papier est chargé.

3 Ouvrir le menu des cartouches d'encre

4 Changer le type d'encre noire

5 Ouvrir le menu de réseau

6 Ouvrir le menu de configuration

7 Éjecter le papier

Icônes d'état

Sujet parent: Utilisation du panneau de commande

Icônes d'état

Différentes icônes d'état peuvent s'afficher à l'écran tactile selon l'état du produit.

Icônes	Description
	Indique que l'encre Noir photo est sélectionnée.
	Indique que l'encre Noir mat est sélectionnée.
	Indique que le niveau d'encre est bas.
	Affiche l'état de la connexion Ethernet.
	Indique qu'une connexion sans fil ou câblée a été établie.
	Indique qu'une connexion Wi-Fi a été établie. Précise la puissance du signal de la connexion à l'aide de barres.
	Indique qu'une connexion Ad hoc a été établie.
	Indique qu'une connexion en mode Wi-Fi Direct a été établie.
	Indique qu'une connexion en mode Simple AP a été établie.
	Indique que le paramètre **Bac feuille à feuille** est sélectionné (s'affiche dans Guide de charge).
	Indique que le paramètre **Support beaux-arts** est sélectionné (s'affiche dans Guide de charge).

Icônes	Description
	Indique que le paramètre **Carton poster** est sélectionné (s'affiche dans Guide de charge).
	Indique que le paramètre **Papier rouleau** est sélectionné (s'affiche dans Guide de charge).
PG	Indique que le paramètre **Papier épais** est réglé sur **Marche**.

Sujet parent: Écran tactile

Réglage de la position du panneau de commande

Vous pouvez ajuster la position du panneau de commande pour le rendre plus facile d'accès. Soulevez ou abaissez le panneau selon l'angle souhaité comme indiqué.

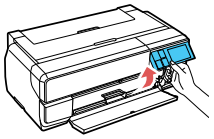

Sujet parent: Utilisation du panneau de commande

Modification de la langue d'affichage de l'écran tactile

Vous pouvez modifier la langue d'affichage utilisée sur l'écran tactile.

1. Appuyez sur le bouton d'accueil, si nécessaire.
2. Appuyez sur le bouton de configuration.

Un écran comme celui-ci s'affiche :

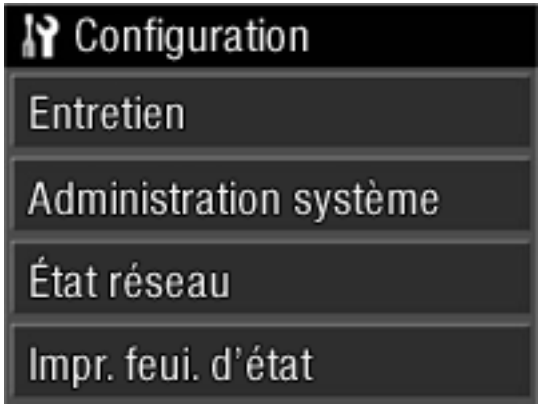

3. Sélectionnez **Administration système**.
4. Sélectionnez **Param. communs**.
5. Appuyez sur le bouton fléché du bas, puis sélectionnez **Langue/Langage**.
6. Sélectionnez une langue.

Sujet parent: Utilisation du panneau de commande

Ajustement de la luminosité de l'écran

Vous pouvez ajuster la luminosité de l'écran ACL.

1. Appuyez sur le bouton d'accueil, si nécessaire.
2. Appuyez sur le bouton de configuration.

Un écran comme celui-ci s'affiche :

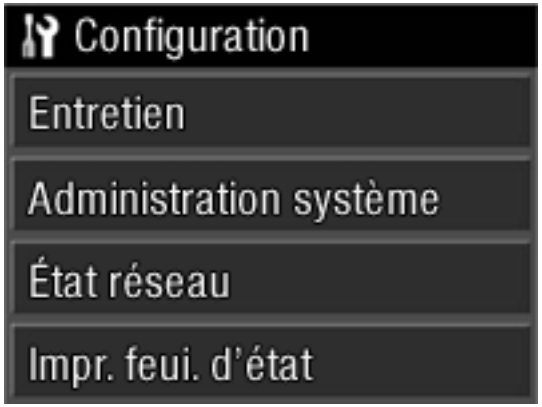

3. Sélectionnez **Administration système**.
4. Sélectionnez **Param. communs**.
5. Sélectionnez **Luminosité LCD**.
6. Appuyez sur le bouton fléché de gauche ou de droite pour ajuster la luminosité de l'écran.
7. Sélectionnez **OK** pour quitter.

Sujet parent: Utilisation du panneau de commande

Emplacement des pièces du produit

Consultez ces sections afin d'identifier les pièces de votre produit.

Pièces du produit - Avant
Pièces du produit - Arrière

Sujet parent: Notions de base concernant le produit

Pièces du produit - Avant

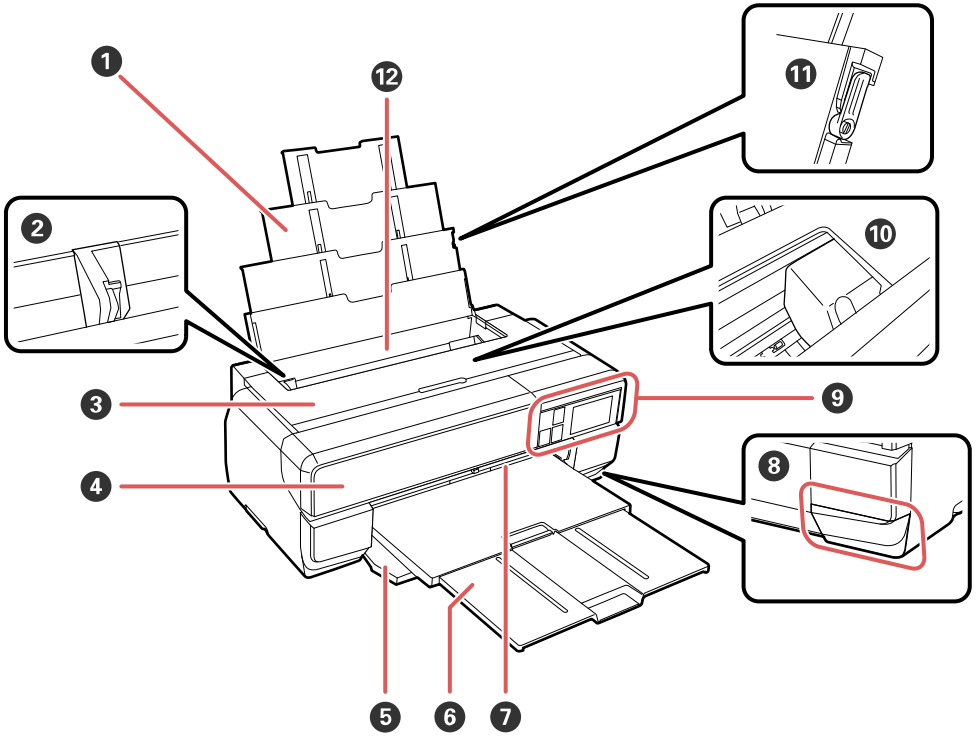

1 Appui et rallonges
2 Guide-papier
3 Capot de l'imprimante
4 Couvercle des cartouches d'encre
5 Capot avant
6 Rallonge et plateau de sortie
7 Plateau d'alimentation manuel avant
8 Couvercle de la cartouche de maintenance
9 Panneau de commande

10 Tête d'impression

11 Guide-papier de l'appui du papier

12 Alimenteur de feuilles automatique

Sujet parent: Emplacement des pièces du produit

Pièces du produit - Arrière

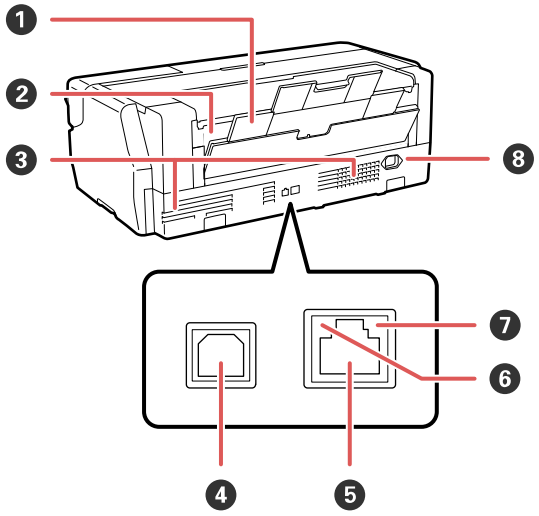

1 Appui et rallonges arrière

2 Fente d'alimentation de rouleau de papier

3 Évents

4 Port **USB**

5 Port **LAN**

6 Témoin d'état

7 Témoin de données

8 Entrée CA

Sujet parent: Emplacement des pièces du produit

Minuterie d'extinction et de mise en veille

Le produit passe en mode de mise en veille ou s'éteint automatiquement s'il n'est pas utilisé pendant une certaine période de temps. Vous pouvez régler le délai avant que le produit ne s'éteigne, mais si vous augmentez ce délai, l'efficacité énergétique du produit sera réduite.

Modification du paramètre de la minuterie d'extinction depuis le panneau de commande
Modification du paramètre du minuteur de mise en veille à partir du panneau de commande
Modification du paramètre de la minuterie d'extinction - Windows
Modification du paramètre de la minuterie d'extinction - OS X

Sujet parent: Notions de base concernant le produit

Modification du paramètre de la minuterie d'extinction depuis le panneau de commande

Vous pouvez utiliser le panneau de commande de l'imprimante pour modifier le délai avant que le produit ne s'éteigne automatiquement.

1. Appuyez sur le bouton d'accueil, si nécessaire.
2. Appuyez sur le bouton de configuration.

   Un écran comme celui-ci s'affiche :

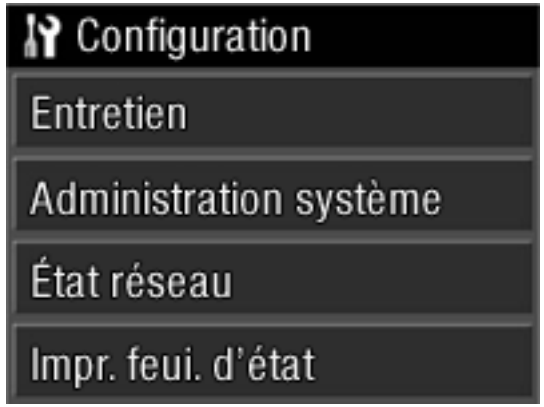

3. Sélectionnez **Administration système**.

4. Sélectionnez **Param. communs**.
5. Sélectionnez **Temporisation arrêt**.
6. Sélectionnez le délai après lequel vous souhaitez que le produit s'éteigne automatiquement lorsqu'il n'est pas en cours d'utilisation.

Sujet parent: Minuterie d'extinction et de mise en veille

Modification du paramètre du minuteur de mise en veille à partir du panneau de commande

Vous pouvez utiliser le panneau de commande du produit pour modifier la période de temps avant que le produit ne passe en mode de mise en veille.

1. Appuyez sur le bouton d'accueil, si nécessaire.
2. Appuyez sur le bouton de configuration.

   Un écran comme celui-ci s'affiche :

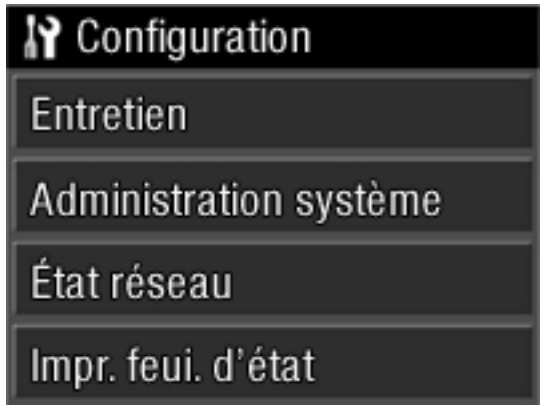

3. Sélectionnez **Administration système**.
4. Sélectionnez **Param. communs**.
5. Sélectionnez **Minut. veille**.
6. Sélectionnez **+** ou **–** pour choisir le délai souhaité avant que le produit ne passe en mode de mise en veille. Puis, sélectionnez **OK**.

Sujet parent: Minuterie d'extinction et de mise en veille

Modification du paramètre de la minuterie d'extinction - Windows

Vous pouvez utiliser le logiciel d'impression pour modifier le délai avant que l'imprimante ne s'éteigne automatiquement.

1. Accédez au bureau de Windows, cliquez avec le bouton de droite de la souris sur l'icône du produit dans la barre des tâches Windows et sélectionnez **Paramètres imprimante**.
2. Appuyez sur l'onglet **Utilitaire** et sélectionnez **Informations imprimante et options**.

   Cette fenêtre s'affiche :

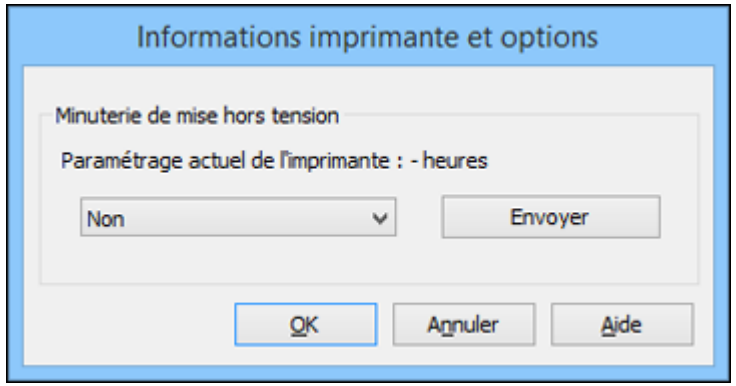

3. Dans le menu déroulant, sélectionnez le délai après lequel vous souhaitez que le produit s'éteigne automatiquement lorsqu'il n'est pas en cours d'utilisation.
4. Cliquez sur **Envoyer**.
5. Lorsque le délai sélectionné apparaît dans la liste des paramètres actuels, cliquez sur **OK**.

Sujet parent: Minuterie d'extinction et de mise en veille

Modification du paramètre de la minuterie d'extinction - OS X

Vous pouvez utiliser le logiciel d'impression pour modifier le délai avant que l'imprimante ne s'éteigne automatiquement.

1. Sous le menu Apple ou sur le Dock, sélectionnez **Préférences Système**. Sélectionnez **Imprimantes et fax** ou **Imprimantes et scanners**, sélectionnez votre produit et sélectionnez **Options et fournitures**. Sélectionnez **Utilitaire** et sélectionnez **Ouvrir l'utilitaire de l'imprimante**.
2. Sélectionnez **Paramètres imprimante**.

Cette fenêtre s'affiche :

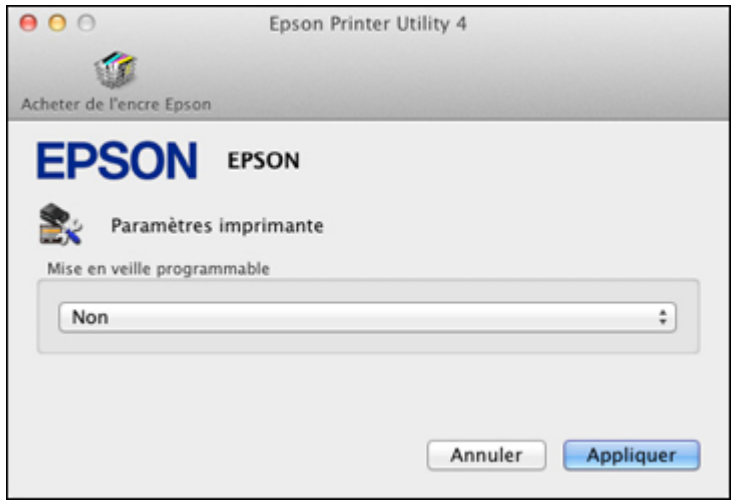

3. Au paramètre **Minuterie de mise en veille**, sélectionnez le délai après lequel vous souhaitez que le produit s'éteigne automatiquement lorsqu'il n'est pas en cours d'utilisation.
4. Cliquez sur **Appliquer**.
5. Fermez la fenêtre Paramètres imprimante.

Sujet parent: Minuterie d'extinction et de mise en veille

Solutions Epson Connect pour téléphones intelligents, tablettes et plus

Imprimez des documents, des photos et des pages Web depuis votre domicile ou votre bureau à l'aide de votre téléphone intelligent, votre tablette ou votre ordinateur. Epson offre ces méthodes pour imprimer et numériser des documents où que vous soyez : Epson iPrint Mobile App et Epson Remote Print.

Utilisation de l'application mobile Epson iPrint

Utilisation d'Epson Remote Print

Sujet parent: Notions de base concernant le produit

Sujets reliés

Réseau Wi-Fi ou câblé

Utilisation de l'application mobile Epson iPrint

Utilisez cette application Apple et Android gratuite pour imprimer avec des produits Epson qui sont près de vous et qui sont connectés à un réseau. L'application mobile Epson iPrint vous permet d'imprimer des PDF, des documents Microsoft Office, des photos et des pages Web via un réseau sans fil.

1. Configurez votre produit sur un réseau. Consultez le lien sous Sujets reliés.
2. Visitezepson.ca/epsonconnect-fr pour en apprendre davantage sur Epson iPrint et pour vérifier la compatibilité de votre dispositif mobile.
3. Téléchargez Epson iPrint dans l'App Store d'Apple ou sur Google Play.
4. Connectez votre dispositif mobile au même réseau sans fil que votre produit.
5. Imprimez depuis votre dispositif mobile avec votre produit Epson.

Sujet parent: Solutions Epson Connect pour téléphones intelligents, tablettes et plus

Sujets reliés

Réseau Wi-Fi ou câblé

Utilisation d'Epson Remote Print

Lorsque le logiciel Epson Remote Print est installé sur votre ordinateur de bureau ou votre ordinateur portable, vous pouvez imprimer depuis un produit ayant une adresse courriel Epson, et ce, peu importe où il se trouve.

1. Configurez votre produit pour l'impression réseau. Consultez le lien sous Sujets reliés.
2. Visitez le site Web epson.ca/epsonconnect-fr pour en apprendre davantage sur Remote Print et pour les instructions de téléchargement du logiciel.
3. Téléchargez et installez le logiciel Remote Print.
4. Obtenez l'adresse courriel et la clé d'accès optionnelle du produit Epson que vous souhaitez utiliser pour l'impression et entrez l'adresse pendant la configuration du logiciel Remote Print.
5. Sélectionnez la commande d'impression dans votre application et choisissez le pilote Remote Print pour votre produit Epson.

Sujet parent: Solutions Epson Connect pour téléphones intelligents, tablettes et plus

Sujets reliés

Réseau Wi-Fi ou câblé

Utilisation d'AirPrint

AirPrint active l'impression sans fil instantanée depuis un iPhone, iPad ou iPod touch avec la plus récente version d'iOS et un Mac avec la plus récente version d'OS X.

Remarque: Si vous avez désactivé les messages de configuration de papier sur le panneau de commande de votre produit, vous ne pouvez pas utiliser AirPrint. Consultez le lien ci-après pour activer les messages, au besoin.

1. Chargez du papier dans votre produit.
2. Configurez votre produit pour l'impression sans fil. Consultez le lien sous Sujets reliés.
3. Connectez votre dispositif Apple au même réseau sans fil que votre produit.
4. Imprimez depuis votre dispositif avec votre produit.

Remarque: Pour obtenir plus de détails, consultez la page d'AirPrint sur le site Web d'Apple.

Sujet parent: Notions de base concernant le produit

Sujets reliés

Réseau Wi-Fi ou câblé

Chargement du support

Utilisation de Google Cloud Print

Si vous avez un compte Google, vous pouvez imprimer avec un produit Epson depuis votre appareil Apple ou Android. Vous pouvez également imprimer depuis Chromebook et le navigateur Google Chrome sans avoir besoin de pilote ou de câble.

Configurez votre produit Epson pour l'impression réseau. Consultez le lien ci-après.

Remarque: Assurez-vous que votre imprimante Epson et votre ordinateur sont connectés au même réseau avant de commencer le paramétrage de Google Cloud Print.

1. Connectez votre dispositif au même réseau que votre produit Epson.

2. Imprimez une feuille d'état réseau.
3. Repérez l'adresse IP de votre produit sur la feuille d'état réseau.
4. Entrez l'adresse IP dans la barre d'adresse d'un navigateur Web.
5. Sélectionnez l'option **Services Google Cloud Print**.

   Remarque: Si vous ne voyez pas l'option **Services Google Cloud Print**, éteignez votre produit, puis rallumez-le. Si l'option n'apparaît toujours pas, sélectionnez l'option **Mettre à jour le micrologiciel** et suivez les instructions à l'écran pour mettre à jour votre produit.

6. Cliquez sur **Enregistrer**.
7. Cochez la case pour accepter les conditions d'utilisation et cliquez sur **Suivant**.
8. Cliquez sur **OK** pour accéder à la page d'ouverture d'une session.

   Une nouvelle fenêtre de votre navigateur s'ouvrira.
9. Entrez le nom d'utilisateur et le mot de passe de votre compte Google et cliquez sur **Connexion**, ou, si vous n'avez pas de compte, cliquez sur **Créer un compte** et suivez les instructions à l'écran.
10. Cliquez sur **Terminer l'enregistrement de l'imprimante** pour terminer la configuration et imprimer une page de test.

    Votre produit est maintenant lié à votre compte Google et vous pouvez y accéder depuis Chromebook, un ordinateur, un appareil Apple ou un appareil Android avec un accès Internet. Visitez le site de soutien Epson pour plus de détails sur la façon d'utiliser Google Cloud Print ou le site Web Google Cloud Print pour une liste des applications compatibles (site Web en anglais seulement).

Paramétrage de Google Cloud Print sur un Chromebook

Sujet parent: Notions de base concernant le produit

Sujets reliés

Réseau Wi-Fi ou câblé

Paramétrage de Google Cloud Print sur un Chromebook

À l'aide d'un compte Google, vous pouvez imprimer à partir d'un Chromebook sans pilote ou câble.

Configurez votre produit Epson pour l'impression réseau. Consultez le lien sous Sujets reliés.

Remarque: Assurez-vous que votre produit Epson est connecté à votre réseau sans fil avant de commencer le paramétrage de Google Cloud Print.

1. Allumez votre Chromebook et connectez-le au même réseau sans fil que votre produit.

   Remarque: Consultez la documentation de votre Chromebook pour obtenir plus de détails sur la connexion à un réseau.

2. Effectuez l'une des étapes suivantes :
   - Cliquez sur **Ajouter à Google Cloud Print** à l'écran de notification qui s'affiche dans le coin de l'écran de votre Chromebook.

     Remarque: Si vous n'apercevez pas de notification, vérifiez si un chiffre s'affiche dans la zone d'état dans le coin inférieur droit de votre écran. Cliquez sur ce chiffre pour ouvrir le menu des notifications, puis cliquez sur **Ajouter à Google Cloud Print**.

   - Ouvrez un navigateur Web et saisissez **chrome://devices** dans la barre d'adresse. Passez à l'étape 4.
3. Cliquez sur **Ajouter un périphérique**.
4. Cliquez sur le bouton **S'inscrire** qui s'affiche à côté de votre produit.
5. Cliquez sur **S'inscrire** à l'écran de confirmation. L'écran ACL de votre produit affiche un message de confirmation.
6. Sélectionnez **OK** ou appuyez sur le bouton **OK** de votre produit pour confirmer la connexion Google Cloud Print et imprimer une page de test.

   Votre produit est maintenant lié à votre compte Google et vous pouvez y accéder depuis un Chromebook, un iPhone ou un téléphone Android avec un accès Internet. Pour obtenir plus d'informations concernant l'utilisation de Google Cloud Print, visitez le site de soutien d'Epson.

Sujet parent: Utilisation de Google Cloud Print

Réseau Wi-Fi ou câblé

Consultez ces sections pour utiliser votre produit sur un réseau Wi-Fi ou câblé.

Configuration du mode d'infrastructure Wi-Fi
Configuration du mode Wi-Fi Direct
Configuration Wi-Fi Protected Setup (WPS)
Impression d'une feuille d'état réseau
Modification ou mise à jour des connexions réseau

Configuration du mode d'infrastructure Wi-Fi

Vous pouvez configurer votre produit afin qu'il communique avec votre ordinateur en utilisant un routeur ou un point d'accès sans fil. Le routeur ou le point d'accès sans fil peuvent être connectés à votre ordinateur via un réseau câblé ou sans fil.

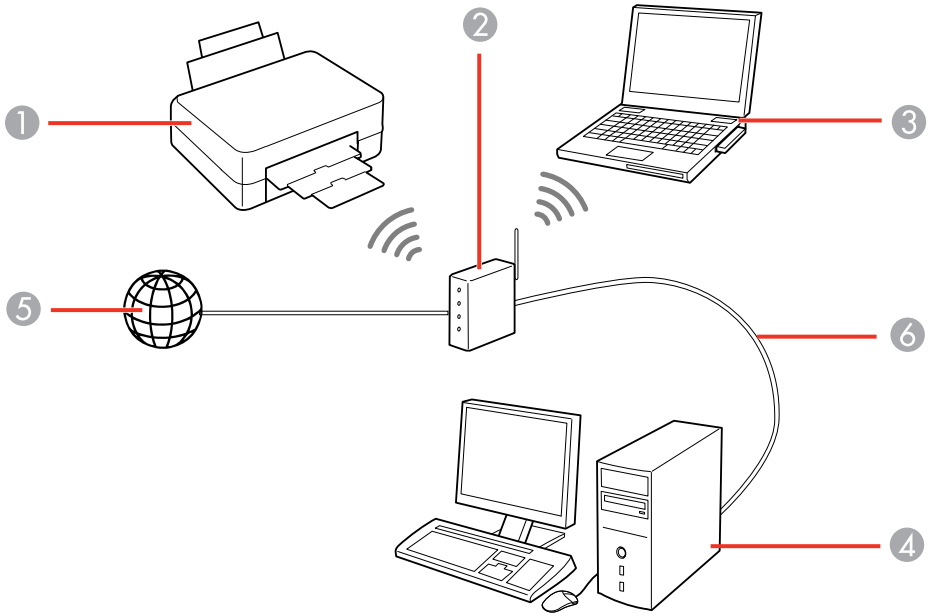

1 Produit Epson

2 Routeur ou point d'accès sans fil

3 Ordinateur avec une interface sans fil

4 Ordinateur

5 Internet

6 Câble Ethernet (utilisé seulement pour une connexion câblée au routeur ou au point d'accès sans fil)

Sélection des paramètres de réseau sans fil à partir du panneau de commande

Sujet parent: Réseau Wi-Fi ou câblé

Sélection des paramètres de réseau sans fil à partir du panneau de commande

Vous pouvez sélectionner ou modifier les paramètres de réseau sans fil en utilisant le panneau de commande du produit.

Pour connecter votre produit sur un réseau sans fil, suivez les instructions sur l'affiche *Point de départ* et installez le logiciel nécessaire. Le programme d'installation vous guidera à travers la configuration réseau.

Remarque: Le bris ou la réparation de ce produit peut causer la perte des données de réseau et des paramètres. Epson n’est pas responsable de la copie de sauvegarde ni de la restauration des paramètres et des données au cours de la période de garantie ni après. Nous vous recommandons de faire votre propre copie de sauvegarde de vos paramètres et données réseau ou de les imprimer.

1. Appuyez sur le bouton d'accueil, si nécessaire.
2. Appuyez sur l'icône d'état du réseau.
3. Sélectionnez **Config Wi-Fi**.

Un écran comme celui-ci s'affiche :

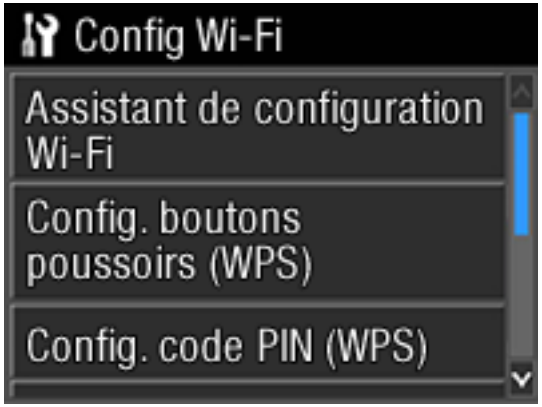

4. Sélectionnez **Assistant de configuration Wi-Fi**.

   Remarque: Si vous devez désactiver le réseau sans fil afin de configurer le produit sur un réseau Ethernet, appuyez sur la flèche du bas, sélectionnez **Désactiver le Wi-Fi** et appuyez sur le bouton **OK**. Puis, suivez les instructions pour passer à une connexion au réseau câblé.

5. Sélectionnez le nom de votre réseau sans fil ou saisissez manuellement le nom.

   Remarque: Pour entrer le nom du réseau sans fil manuellement, sélectionnez **Autres réseaux**, puis sélectionnez le champ **Réseau (SSID)**. Utilisez le clavier affiché pour saisir le nom du réseau.

6. Sélectionnez le champ **Mot de passe**, puis saisissez le mot de passe sans fil en utilisant le clavier affiché.

Remarque: Le nom du réseau et le mot de passe sont sensibles à la casse. Assurez-vous de saisir correctement les lettres majuscules, les lettres minuscules et les caractères numériques ou spéciaux.

- Appuyez sur ◄ ou ► pour déplacer le curseur.
- Appuyez sur ⇧ pour changer la casse des lettres.
- Appuyez sur ⌫ pour supprimer le caractère précédent.
- Appuyez sur 123# pour entrer des chiffres et des symboles.
- Appuyez sur ␣ pour entrer une espace.

7. Appuyez sur ↵ lorsque vous avez terminé de saisir le mot de passe, puis sélectionnez **Continu**.
8. Confirmez les paramètres de réseau affichés et sélectionnez **OK** pour sauvegarder.

   Remarque: Si vous devez modifier un paramètre, appuyez sur le bouton ↺ de retour.

9. Si vous voulez imprimer un rapport de configuration réseau, sélectionnez **Imprimer**. (Sinon, sélectionnez **Fini**.)
10. Appuyez sur le bouton ⌂ d'accueil pour quitter.

Votre produit devrait maintenant être connecté au réseau.

Remarque: Si le symbole de connexion Wi-Fi n'est pas allumé sur l'écran tactile, il est possible que vous ayez sélectionné le mauvais nom de réseau ou saisi un mauvais mot de passe. Répétez ces étapes pour essayer de nouveau.

Sujet parent: Configuration du mode d'infrastructure Wi-Fi

Tâches associées

Passage d'une connexion Wi-Fi à une connexion au réseau câblé

Configuration du mode Wi-Fi Direct

Vous pouvez configurer votre produit afin qu'il communique directement avec votre ordinateur ou un autre dispositif sans qu'un routeur ou qu'un point d'accès sans fil ne soit requis.

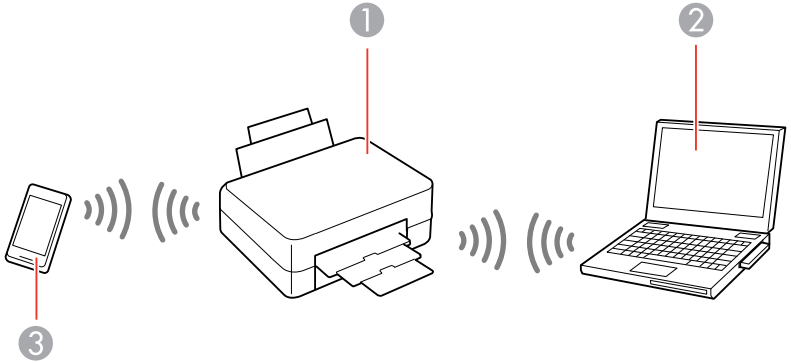

1 Produit Epson

2 Ordinateur avec une interface sans fil

3 Autre dispositif sans fil

Vous pouvez sélectionner l'un de ces modes pour communiquer avec votre ordinateur ou votre dispositif :

Mode point d'accès

Le produit agit lui-même comme point d'accès réseau pour un maximum de 4 appareils. Lorsqu'il fonctionne sous ce mode, votre produit affiche le symbole de connexion **AP** sur l'écran ACL.

Mode point-à-point

Le produit communique de manière individuelle avec un autre appareil compatible Wi-Fi Direct. Lorsqu'il fonctionne sous ce mode, votre produit affiche le symbole de connexion **Direct** ou **D** sur l'écran ACL.

Pour quitter le mode point-à-point, coupez la connexion à votre produit à partir de votre ordinateur ou du dispositif.

Pour activer le mode point-à-point, vous devez le sélectionner depuis l'utilitaire Web Config, sous **Param. Wi-Fi/Réseau** > **Services** > **Wi-Fi Direct**.

Activation du mode Wi-Fi Direct

Sujet parent: Réseau Wi-Fi ou câblé

Activation du mode Wi-Fi Direct

Vous pouvez configurer votre produit afin qu'il communique directement avec votre ordinateur ou un autre dispositif sans qu'un routeur ou qu'un point d'accès sans fil ne soit requis.

Remarque: Il se peut que vous deviez activer le paramètre Wi-Fi Direct dans le menu **Configuration avancée** avant de pouvoir activer le mode Wi-Fi Direct.

1. Appuyez sur le bouton d'accueil, si nécessaire.
2. Appuyez sur l'icône d'état du réseau.
3. Sélectionnez **Config Wi-Fi**.

   Un écran comme celui-ci s'affiche :

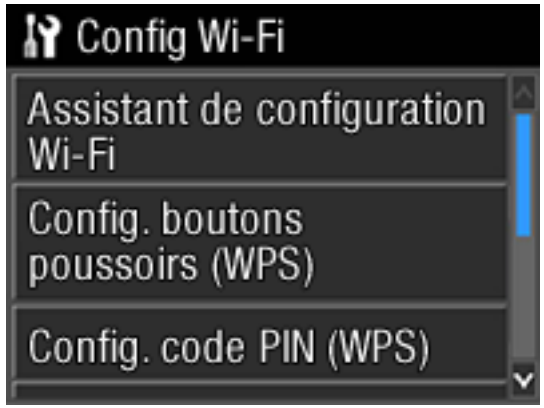

4. Faites défiler le menu vers le bas et sélectionnez **Config Wi-Fi Direct**.
5. Sélectionnez **Configuration connexion**.
6. Sélectionnez **Modifier le Mot de passe** et sélectionnez **Oui**.

   Remarque: Si vous avez déjà connecté des dispositifs et des ordinateurs à votre produit via Wi-Fi Direct, ils seront déconnectés lorsque vous modifierez le mot de passe.

7. Entrez le nouveau mot de passe Wi-Fi Direct.

   Remarque: Votre mot de passe doit avoir un minimum de 8 caractères et un maximum de 22 caractères.

   - Appuyez sur ◄ ou ► pour déplacer le curseur.
   - Appuyez sur ⇧ pour changer la casse des lettres.
   - Appuyez sur ⌫ pour supprimer le caractère précédent.
   - Appuyez sur 123# pour entrer des chiffres et des symboles.
   - Appuyez sur ␣ pour entrer une espace.
8. Appuyez sur ↵ lorsque vous avez terminé de saisir le mot de passe.

Un écran comme celui-ci s'affiche :

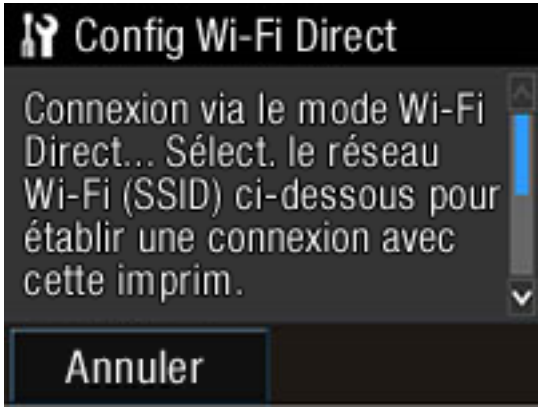

9. Faites défiler le menu vers le bas pour voir le SSID (le nom du réseau Wi-Fi) et le mot de passe.
10. Utilisez votre ordinateur ou votre dispositif sans fil pour sélectionner le nom du réseau Wi-Fi (SSID) affiché à l'écran ACL, puis saisissez le mot de passe affiché.
11. Appuyez sur le bouton ⌂ d'accueil pour quitter.

    Vous verrez le symbole de connexion **AP** ou **Direct** sur l'écran ACL et vous devriez être en mesure d'imprimer directement vers le produit à partir de votre ordinateur ou votre dispositif.

    Remarque: Si le symbole de connexion **AP** ou **Direct** n'est pas affiché sur l'écran ACL, le mode Wi-Fi Direct n'est pas activé. Répétez ces étapes pour essayer de nouveau.

Sujet parent: Configuration du mode Wi-Fi Direct

Configuration Wi-Fi Protected Setup (WPS)

Si votre réseau utilise un point d'accès ou un routeur sans fil compatible avec WPS, vous pouvez rapidement connecter votre produit au réseau en utilisant le standard Wi-Fi Protected Setup (WPS).

Remarque: Pour vérifier si votre routeur est compatible avec WPS, essayez de trouver un bouton **WPS** sur votre routeur ou point d'accès. S'il n'y a pas de bouton tangible, il est possible qu'il y ait un bouton WPS virtuel dans le logiciel de votre dispositif. Vérifiez la documentation de votre produit de réseau pour obtenir plus de détails.

Utilisation du protocole WPS pour établir une connexion à un réseau

Sujet parent: Réseau Wi-Fi ou câblé

Utilisation du protocole WPS pour établir une connexion à un réseau

Si vous avez un point d'accès ou un routeur sans fil compatible avec WPS, vous pouvez utiliser le protocole Wi-Fi Protected Setup (WPS) pour connecter votre produit au réseau.

1. Appuyez sur le bouton d'accueil, si nécessaire.
2. Appuyez sur l'icône d'état du réseau.
3. Sélectionnez **Config Wi-Fi**.

   Un écran comme celui-ci s'affiche :

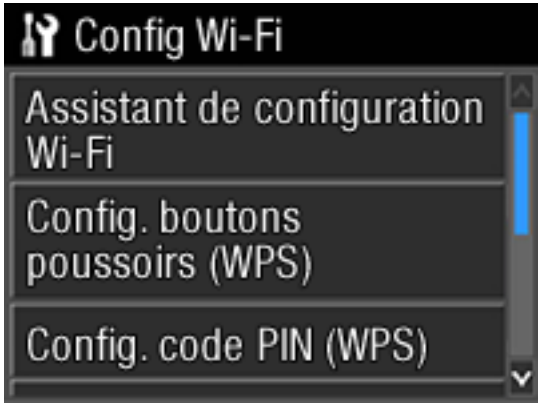

4. Sélectionnez **Config. boutons poussoirs (WPS)** et sélectionnez **Continu**.
5. Suivez les instructions sur l'écran ACL pour compléter la configuration WPS.
6. Appuyez sur le bouton d'accueil pour quitter.

   Votre produit devrait maintenant être connecté au réseau.

Sujet parent: Configuration Wi-Fi Protected Setup (WPS)

Impression d'une feuille d'état réseau

Vous pouvez imprimer une feuille d'état réseau pour vous aider à déterminer les causes des problèmes qui peuvent survenir lors de l'utilisation de votre produit sur un réseau.

1. Appuyez sur le bouton d'accueil, si nécessaire.
2. Appuyez sur le bouton de configuration.
3. Sélectionnez **État réseau**.
4. Sélectionnez **État Wi-Fi/réseau**.

   Un écran comme celui-ci s'affiche :

   Remarque: Si vous avez établi une connexion sans fil à un réseau, la puissance du signal sera aussi affichée.

5. Sélectionnez **Imprimer**.
6. Sélectionnez **Imprimer** à nouveau pour imprimer la feuille d'état réseau.

Examinez les paramètres apparaissant sur la feuille d'état réseau afin de diagnostiquer tout problème.

Sujet parent: Réseau Wi-Fi ou câblé

Modification ou mise à jour des connexions réseau

Consultez les sections suivantes pour modifier ou mettre à jour la façon dont votre produit se connecte à un réseau.

Accès à l'utilitaire Web Config

Passage d'une connexion USB à une connexion Wi-Fi

Passage d'une connexion Wi-Fi à une connexion au réseau câblé

Connexion à un nouveau routeur Wi-Fi

Désactivation des fonctionnalités Wi-Fi

Sujet parent: Réseau Wi-Fi ou câblé

Accès à l'utilitaire Web Config

Vous pouvez sélectionner les paramètres réseau de votre produit et confirmer son état de fonctionnement en utilisant un navigateur Web. Pour ce faire, vous devez accéder à l'utilitaire Web Config intégré à votre produit depuis votre ordinateur ou un autre dispositif connecté au même réseau que votre produit.

1. Imprimez une feuille d'état réseau.
2. Repérez l'adresse IP de votre produit dans la liste de la feuille d'état réseau.
3. Sur votre ordinateur ou un autre dispositif connecté au même réseau que votre produit, ouvrez un navigateur Web.
4. Entrez l'adresse IP de votre produit dans la barre d'adresse.

   Les options de l'utilitaire Web Config disponibles s'affichent.

Sujet parent: Modification ou mise à jour des connexions réseau

Tâches associées

Impression d'une feuille d'état réseau

Passage d'une connexion USB à une connexion Wi-Fi

Si vous avez connecté le produit à votre ordinateur en utilisant une connexion USB, vous pouvez passer à une connexion Wi-Fi.

1. Débranchez le câble USB de votre produit.
2. Désinstallez les logiciels de votre produit.
3. Téléchargez et installez les logiciels de votre produit à partir du site Web d'Epson en utilisant les instructions de la feuille *Point de départ*.

Sujet parent: Modification ou mise à jour des connexions réseau

Passage d'une connexion Wi-Fi à une connexion au réseau câblé

Si vous avez déjà établi une connexion sans fil entre le produit et votre ordinateur, vous pouvez passer à une connexion au réseau câblé au besoin.

1. Désactivez les fonctionnalités Wi-Fi du produit.

2. Branchez une des extrémités d'un câble réseau Ethernet au port **LAN** du produit.
3. Branchez l'autre extrémité dans un port LAN disponible de votre routeur ou point d'accès.
4. Désinstallez les logiciels de votre produit.
5. Téléchargez et installez les logiciels de votre produit à partir du site Web d'Epson.
6. Suivez les instructions à l'écran pour installer les logiciels.
7. Lorsque l'écran de sélection de connexion s'affiche, sélectionnez **Connexion à un réseau câblé**.
8. Si un écran de sélection de configuration apparaît, sélectionnez **Configuration de l'imprimante pour la première fois**.
9. Continuez de suivre les instructions à l'écran.

Sujet parent: Modification ou mise à jour des connexions réseau

Concepts associés

Désinstallation des logiciels du produit

Tâches associées

Désactivation des fonctionnalités Wi-Fi

Connexion à un nouveau routeur Wi-Fi

Si vous changez le routeur sans fil que vous utilisiez sur le réseau, vous devez mettre à jour la connexion Wi-Fi de votre produit au nouveau routeur.

Remarque: Si vous passez à un routeur sans fil 5 GHz, réglez-le de façon à ce qu'il fonctionne en mode bibande (2,4 GHz et 5 GHz). Consultez le routeur de votre dispositif pour les instructions.

1. Effectuez l'une des étapes suivantes :
   - **Windows** : Désinstallez les logiciels de votre produit.
   - **OS X** : Passez à l'étape suivante.
2. Téléchargez et installez les logiciels de votre produit à partir du site Web d'Epson en utilisant les instructions de la feuille *Point de départ*.

Sujet parent: Modification ou mise à jour des connexions réseau

Tâches associées

Réinstallation des logiciels d'impression - Windows

Désactivation des fonctionnalités Wi-Fi

Il est possible que vous deviez désactiver les fonctionnalités Wi-Fi de votre produit si vous modifiez le type de connexion réseau ou si vous devez résoudre un problème avec votre connexion réseau.

Remarque: Avant de désactiver les fonctionnalités Wi-Fi, assurez-vous de noter le SSID (nom de réseau) et le mot de passe de votre produit ainsi que tous les paramètres réseau sélectionnés pour les services Epson Connect que vous utilisez.

1. Appuyez sur le bouton d'accueil, si nécessaire.
2. Appuyez sur l'icône d'état du réseau.
3. Sélectionnez **Config Wi-Fi**.

   L'écran suivant s'affiche :

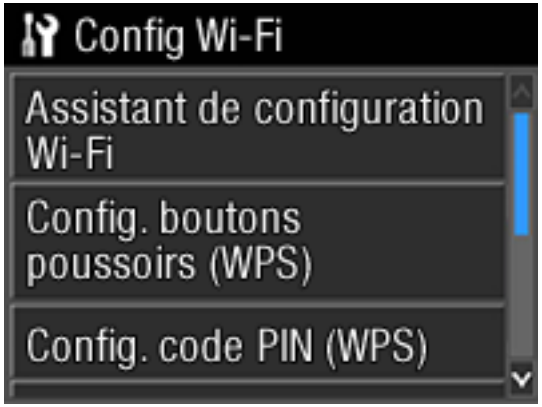

4. Faites défiler le menu et sélectionnez **Désactiver le Wi-Fi**.
5. Sélectionnez **Oui** pour désactiver le Wi-Fi.

Sujet parent: Modification ou mise à jour des connexions réseau

Chargement du support

Avant d’imprimer, chargez le support qui convient à votre travail d’impression.

Remarque: Lorsque vous chargez le support, l'écran de configuration affiche automatiquement le type et la taille du support. Pour désactiver cet affichage, appuyez sur le bouton de configuration, sélectionnez **Administration système** > **Param imprim** > **Réglages source papier** > **Affich. config. papier** > **Arrêt**.

Chargement du papier dans l'alimenteur de feuilles
Chargement de supports beaux-arts
Chargement de papier épais et de carton
Chargement de rouleau de papier (Optionnel)
Capacité de chargement de feuilles précoupées
Papiers Epson disponibles
Compatibilité des types de papier sans marges
Paramètres de type de papier ou de média - Logiciel du produit
Sélection des paramètres papier pour chaque source - Panneau de commande
Sélection de l'affichage de configuration papier par défaut et des paramètres d'avis d'erreur

Chargement du papier dans l'alimenteur de feuilles

Vous pouvez imprimer sur une variété de types et de formats de papier chargés dans l'alimenteur de feuilles.

1. Mettez le produit sous tension.

2. Déployez l'appui pour papier et tirez les rallonges vers le haut.

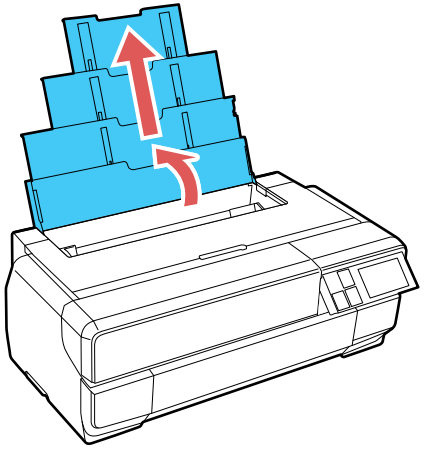

3. Appuyez sur le couvercle avant afin de l'ouvrir.

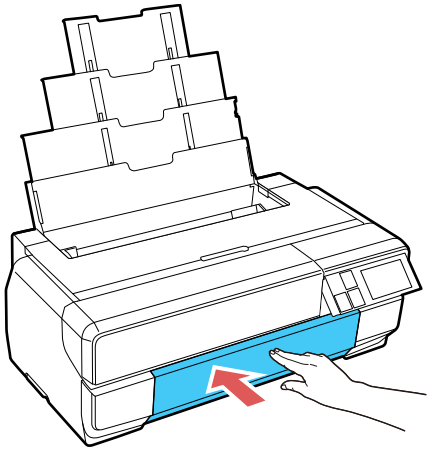

4. Allongez complètement le plateau de sortie.

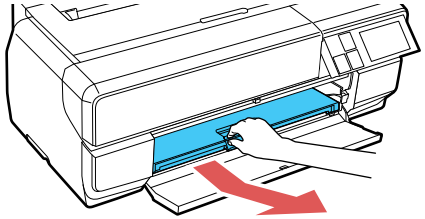

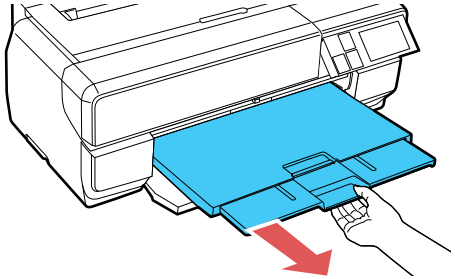

5. Insérez le papier face d’impression ou brillante vers le haut, côté court en premier, contre le bord droit du chargeur et derrière la languette.

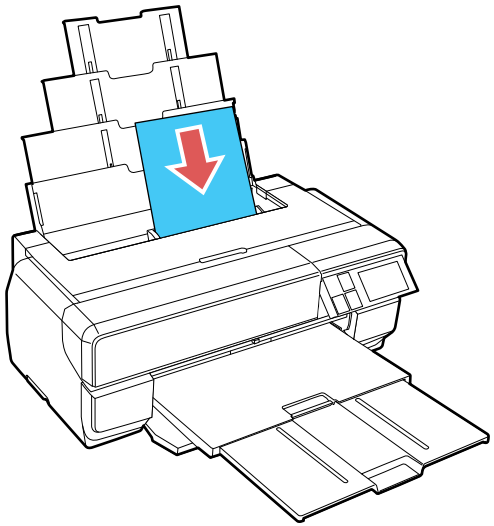

6. Appuyez sur le bouton sur le bord du guide-papier et glissez-le contre le papier (sans trop serrer).

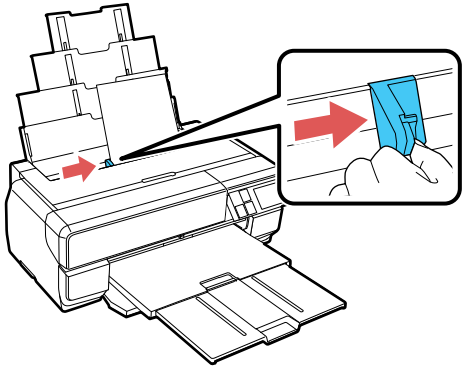

7. Lorsqu'un message vous y invite à l'écran ACL, sélectionnez la taille et le type de papier que vous avez chargé dans le produit et sélectionnez **OK**.

   Suivez toujours ces directives de chargement du papier :

   - Ne chargez que le nombre de feuilles recommandé.
   - Chargez le papier côté court en premier, peu importe l'orientation de votre document.
   - Chargez le papier avec la face imprimable vers le haut.
   - Chargez le papier à en-tête ou préimprimé bord supérieur en premier.
   - Ne chargez pas de support au-dessus de la flèche à l'intérieur du guide-papier.
   - Consultez l'emballage du papier pour des directives de chargement supplémentaires.
   - Si le papier de grand format n'est pas bien alimenté, rabattez le guide-papier de l'appui tel qu'illustré.

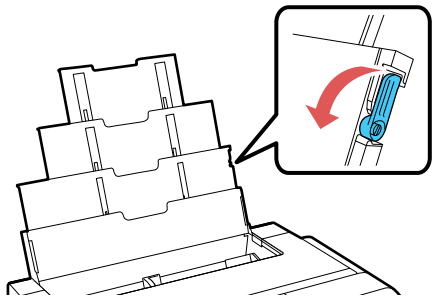

Sujet parent: Chargement du support

Références associées

Capacité de chargement de feuilles précoupées

Tâches associées

Chargement de supports beaux-arts

Chargement de papier épais et de carton

Sélection des paramètres papier pour chaque source - Panneau de commande

Sélection de l'affichage de configuration papier par défaut et des paramètres d'avis d'erreur

Chargement de supports beaux-arts

Chargez le support beaux-arts à l'aide du plateau d'alimentation manuel avant et de l'appui pour papier arrière.

Remarque: Vous pouvez charger des supports beaux-arts d'une épaisseur de 0,012 à 0,028 po (0,3 à 0,7 mm).

1. Mettez le produit sous tension.
2. Retirez tout papier chargé dans l'alimenteur de feuilles et fermez l'appui pour papier.
3. Retirez tout rouleau de papier et toute unité de rouleau de papier, au besoin.
4. Ouvrez l'appui pour papier arrière.

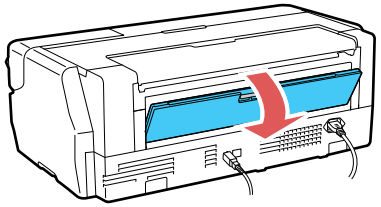

5. Tirez sur les rallonges de l'appui pour papier arrière.

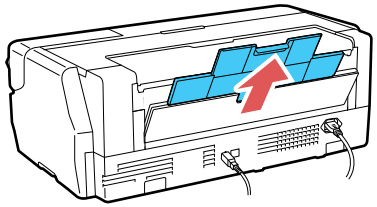

6. Appuyez sur le couvercle avant afin de l'ouvrir.

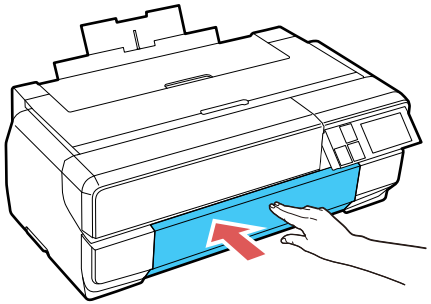

7. Appuyez sur le centre du plateau d'alimentation manuel et relâchez-le pour le déployer.

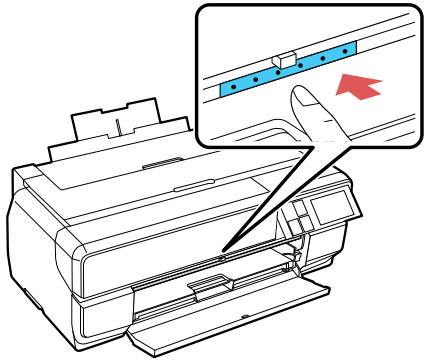

8. Insérez une seule feuille de papier beaux-arts dans le plateau d'alimentation manuel. Insérez-la avec le côté court en premier, face imprimable vers le haut.

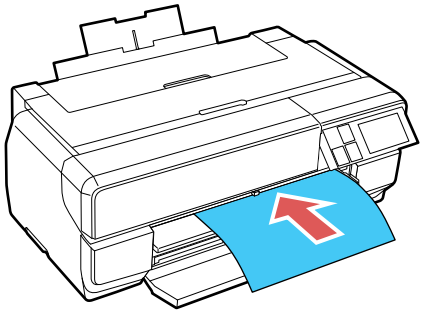

9. Alimentez le papier jusqu'à la ligne sur le plateau. Assurez-vous que le papier est contre le côté droit, puis tirez doucement sur le papier afin qu'il soit aligné contre le bord du plateau d'alimentation manuel.

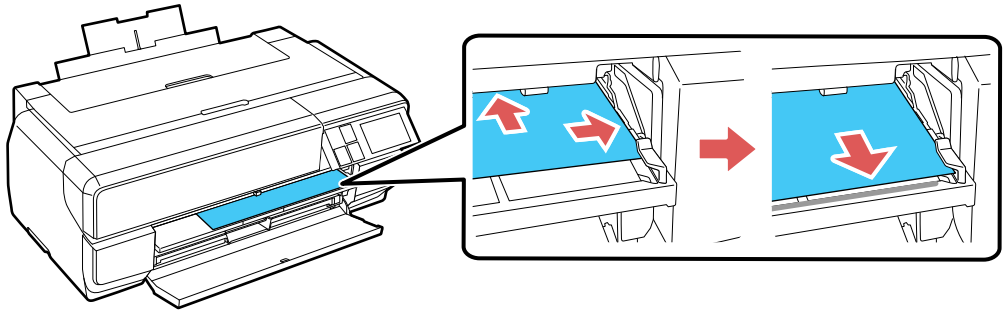

10. Sélectionnez **Charger** à l'écran tactile. Le papier est alimenté dans votre produit.

    Remarque: Si vous retournez à l'écran d'accueil, sélectionnez **Guide de charge** et suivez les instructions à l'écran tactile.

11. Lorsqu'un message s'affiche à l'écran, fermez le plateau d'alimentation manuel en le poussant jusqu'à ce qu'il s'enclenche.

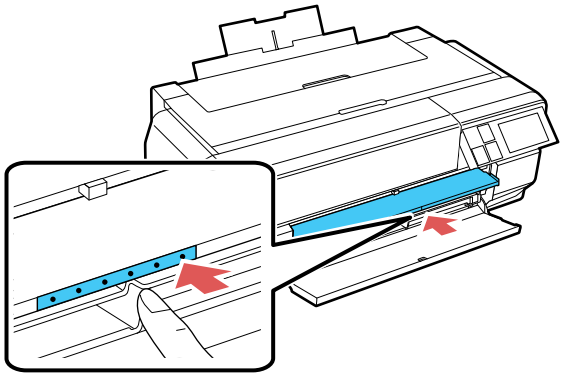

12. Allongez complètement le plateau de sortie.

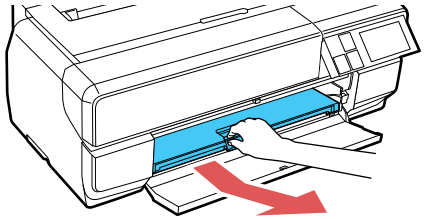

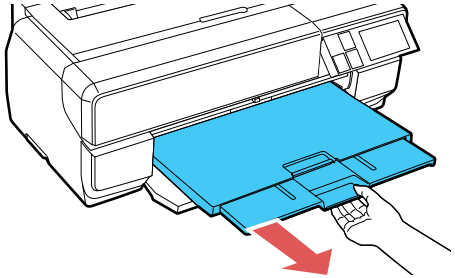

13. Au besoin, sélectionnez les paramètres **Taille de paier** et **Type de papier**, puis sélectionnez **OK**.
14. Pour éjecter le papier, sélectionnez **Éjecter** dans le menu principal et sélectionnez **Oui** pour confirmer.

    Mise en garde: N'allongez pas le plateau d'alimentation manuel durant l'impression, ou vous risquez d'endommager votre produit.

Suivez toujours ces directives de chargement du papier :

- Chargez une feuille à la fois.

- Chargez le support beaux-arts côté court en premier, peu importe l’orientation de votre document.
- Chargez le papier avec la face imprimable vers le haut.
- Consultez l’emballage du papier pour des directives de chargement supplémentaires.

Sujet parent: Chargement du support

Références associées

Capacité de chargement de feuilles précoupées

Tâches associées

Chargement du papier dans l'alimenteur de feuilles

Chargement de papier épais et de carton

Sélection des paramètres papier pour chaque source - Panneau de commande

Sélection de l'affichage de configuration papier par défaut et des paramètres d'avis d'erreur

Chargement de papier épais et de carton

Utilisez le plateau d'alimentation manuel pour charger un support d'une épaisseur de 0,047 à 0,059 po (1,2 à 1,5 mm).

Remarque: Assurez-vous de laisser au moins 17 po (43 cm) d'espace derrière votre produit pour que le support soit bien alimenté.

1. Mettez le produit sous tension.
2. Retirez tout papier chargé dans l'alimenteur de feuilles et fermez l'appui pour papier.
3. Retirez tout rouleau de papier et toute unité de rouleau de papier, au besoin.
4. Fermez l'appui pour papier arrière.

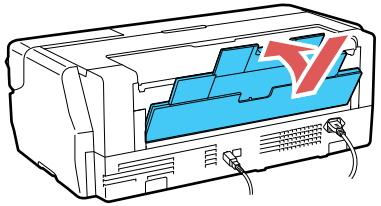

5. Appuyez sur le couvercle avant afin de l'ouvrir.

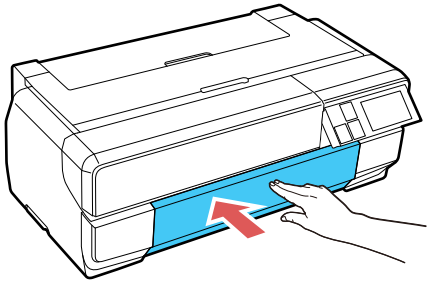

6. Appuyez sur le centre du plateau d'alimentation manuel et relâchez-le pour le déployer.

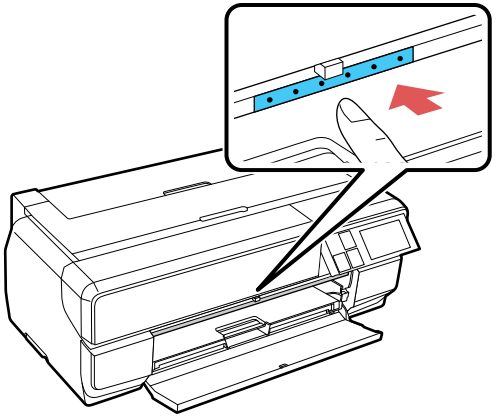

7. Insérez une seule feuille de carton ou de papier épais dans le plateau d'alimentation manuel. Insérez-la avec le côté court en premier, face imprimable vers le haut.

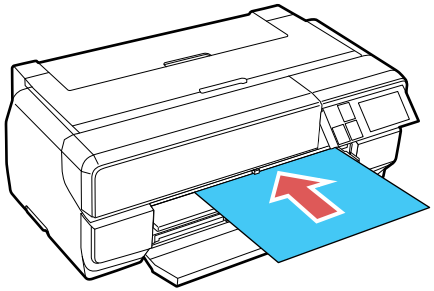

Remarque: N'essayez jamais de charger le support depuis l'arrière, ou vous risquez d'endommager votre produit.

8. Alimentez le papier jusqu'à la ligne sur le plateau. Assurez-vous que le papier est contre le côté droit, puis tirez doucement sur le papier afin qu'il soit aligné contre le bord du plateau d'alimentation manuel.

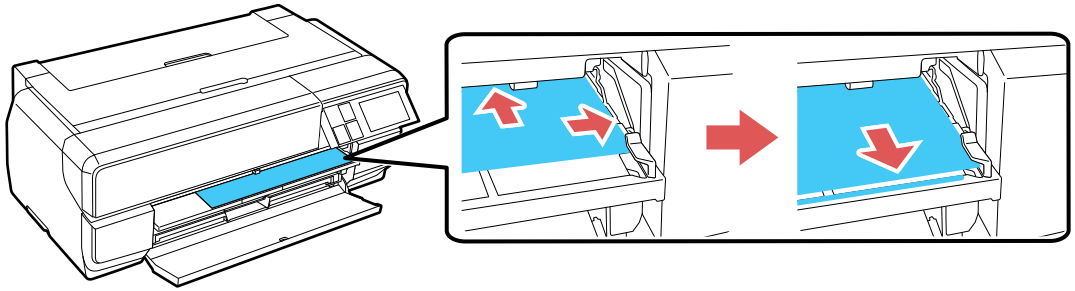

9. Sélectionnez **Charger** à l'écran tactile. Le papier est alimenté dans votre produit.

Remarque: Si vous retournez à l'écran d'accueil, sélectionnez **Guide de charge** et suivez les instructions à l'écran tactile.

10. Lorsqu'un message s'affiche à l'écran, fermez le plateau d'alimentation manuel en le poussant jusqu'à ce qu'il s'enclenche.

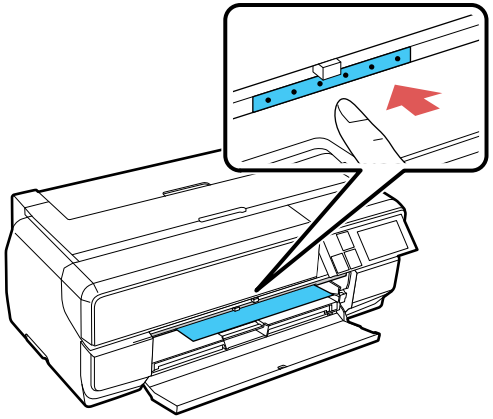

11. Allongez complètement le plateau de sortie.

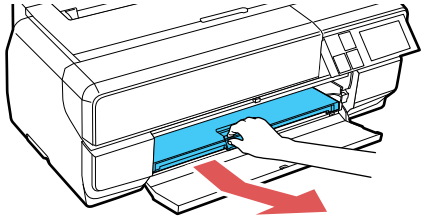

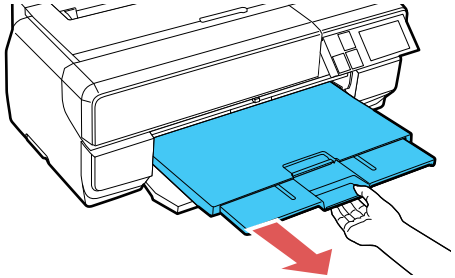

12. Au besoin, sélectionnez les paramètres **Taille de papier** et **Type de papier**, puis appuyez sur **OK**.
13. Pour éjecter le papier, sélectionnez **Éjecter** sur l'écran tactile et sélectionnez **Oui** pour confirmer.

    Mise en garde: N'allongez pas le plateau d'alimentation manuel durant l'impression, ou vous risquez d'endommager votre produit.

Sujet parent: Chargement du support

Références associées

Capacité de chargement de feuilles précoupées

Tâches associées

Chargement du papier dans l'alimenteur de feuilles

Chargement de supports beaux-arts

Sélection des paramètres papier pour chaque source - Panneau de commande

Sélection de l'affichage de configuration papier par défaut et des paramètres d'avis d'erreur

Chargement de rouleau de papier (Optionnel)

Vous pouvez charger des rouleaux de papier de 13 po à 17 po (330 mm à 432 mm) de largeur pour imprimer de grandes images, des images panoramiques ou plusieurs photos (avec ou sans bordures) en utilisant l'unité de rouleau de papier optionnelle.

Remarque: Nous vous recommandons de vérifier l'état de l'encre et de remplacer les cartouches si nécessaire avant de lancer un travail d'impression de grande envergure. Si vous devez remplacer une cartouche d'encre durant l'impression, il est possible de le faire, mais vous pourriez remarquer une différence de couleur sur vos tirages selon les conditions de séchage et le temps nécessaire pour l'installation de la nouvelle cartouche d'encre.

Installation de l'unité de rouleau de papier

Retrait et installation de l'adaptateur de rouleau de papier - mandrin de 2 po

Retrait et installation de l'adaptateur de rouleau de papier - mandrin de 3 po

Chargement de rouleau de papier sur le mandrin

Chargement d'un rouleau de papier dans le produit

Coupe et retrait du rouleau de papier

Sujet parent: Chargement du support

Concepts associés

Vérification de l'état des cartouches

Références associées

Compatibilité des types de papier sans marges

Tâches associées

Retrait et installation de cartouches d'encre

Installation de l'unité de rouleau de papier

Installez l'unité de rouleau de papier à la partie arrière de votre produit afin de charger un rouleau de papier.

1. Mettez le produit sous tension.
2. Retirez tout papier chargé dans l'alimenteur de feuilles et fermez l'appui pour papier.
3. Inclinez l'unité de rouleau de papier et accrochez les languettes de l'unité dans les fentes à l'arrière de l'imprimante.

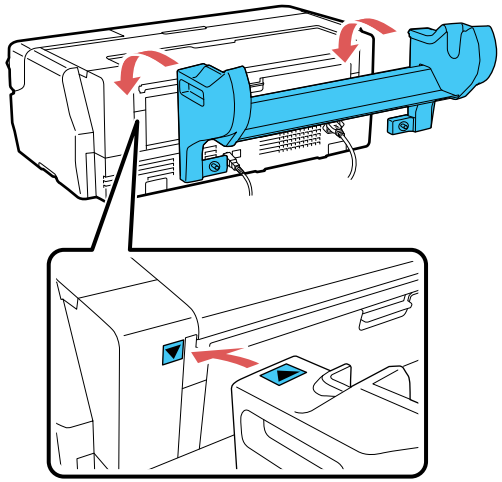

4. Serrez les deux vis dans la partie inférieure de l'unité de rouleau de papier.

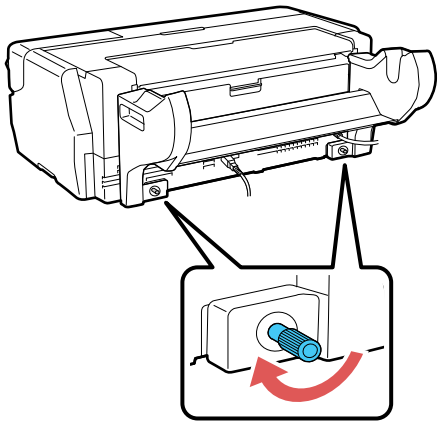

Sujet parent: Chargement de rouleau de papier (Optionnel)

Retrait et installation de l'adaptateur de rouleau de papier - mandrin de 2 po

Pour un rouleau de toile avec un mandrin de 2 po, vous devez retirer l'adaptateur de rouleau de papier du disque afin qu'il corresponde à la taille du mandrin de votre rouleau de toile.

Remarque: Le papier mince (moins de 250 gmc) n'est pas pris en charge pour cette taille d'axe.

1. Retirez le disque noir de la tige.

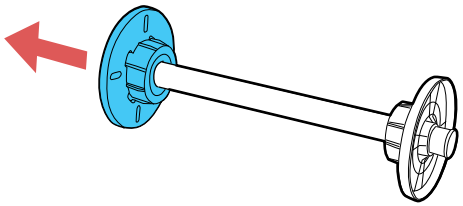

2. Éloignez les deux languettes sur le disque noir et retirez l'adaptateur gris du disque.

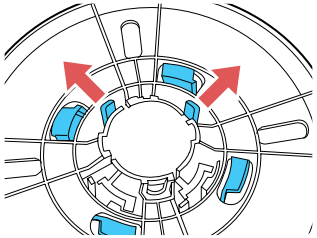

3. Pour retirer l'adaptateur gris de l'autre disque, glissez-le hors de la tige.

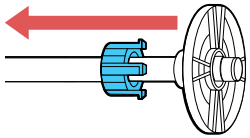

Sujet parent: Chargement de rouleau de papier (Optionnel)

Retrait et installation de l'adaptateur de rouleau de papier - mandrin de 3 po

Pour un rouleau de papier avec un mandrin de 3 po, vous devez installer l'adaptateur de rouleau de papier sur le disque afin qu'il corresponde à la taille du mandrin de votre rouleau de papier.

1. Retirez le disque noir de la tige.

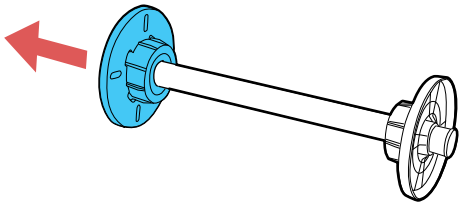

2. Alignez les triangles de l'adaptateur gris avec les triangles sur le disque et appuyez sur les languettes jusqu'à ce qu'elles s'enclenchent.

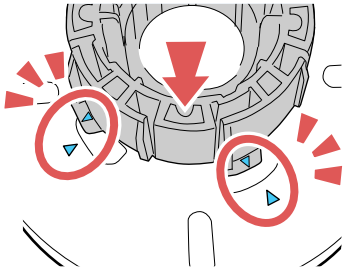

3. Insérez l'autre adaptateur gris sur la tige et installez-le sur l'autre disque.

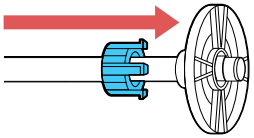

Sujet parent: Chargement de rouleau de papier (Optionnel)

Chargement de rouleau de papier sur le mandrin

Chargez un rouleau de toile sur le mandrin inclus avec l'unité de rouleau de papier.

1. Retirez tout ruban adhésif et papier de protection sur les extrémités du rouleau. Assurez-vous que le bord du papier est coupé droit pour éviter les problèmes d'alimentation.

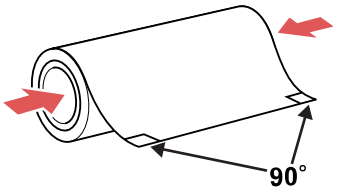

Remarque: Évitez de toucher à la surface du papier. Pour les supports en toile que vous avez chargés précédemment, il est recommandé de couper le bord bien droit chaque fois que vous le chargez à nouveau pour de meilleurs résultats.

2. Retirez le disque noir de la tige.

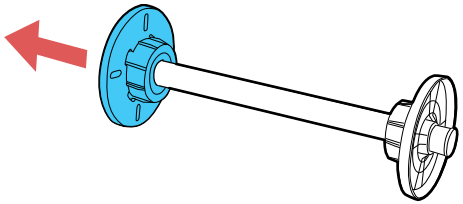

3. Insérez la tige dans le mandrin du rouleau de papier afin que l'extrémité du rouleau de papier soit orientée vers vous.

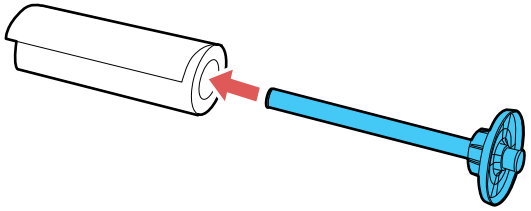

4. Appuyez le rouleau de papier contre la tige installée jusqu'à ce qu'il n'y ait pas d'écart entre la tige et le rouleau de papier.

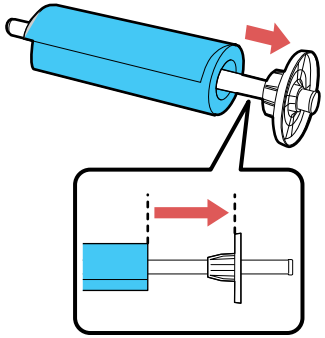

5. Insérez le disque noir sur la tige et appuyez dessus jusqu'à ce qu'il n'y ait plus d'écart entre la tige et le rouleau de papier.

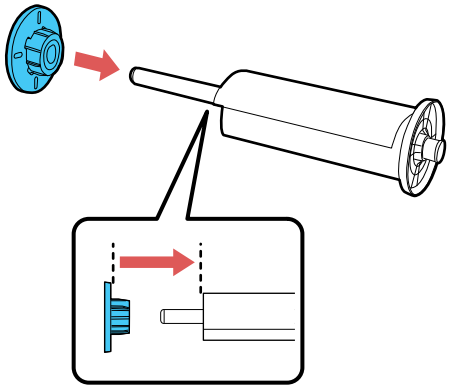

Sujet parent: Chargement de rouleau de papier (Optionnel)

Chargement d'un rouleau de papier dans le produit

Chargez la tige sur l'unité de rouleau de papier et alimentez le rouleau de papier dans le produit.

1. Appuyez sur le couvercle avant afin de l'ouvrir.

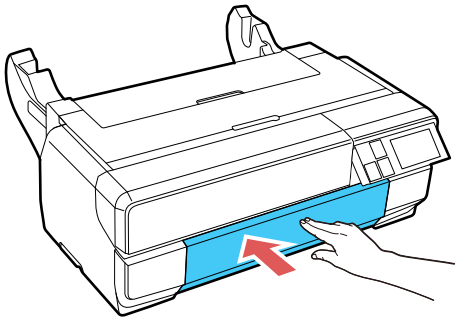

Remarque: Si le plateau d'alimentation manuel est ouvert, appuyez sur le centre du plateau afin de le fermer.

2. N'allongez que la première section du plateau de sortie.

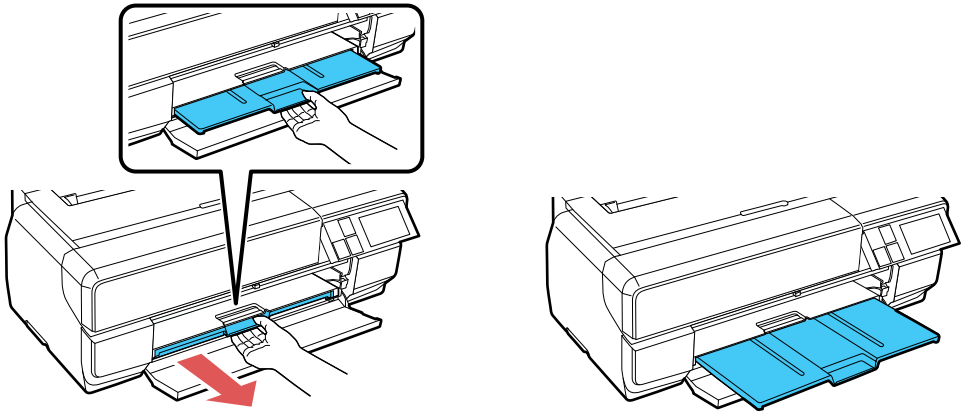

3. Ouvrez le support arrière, mais ne tirez pas la rallonge.

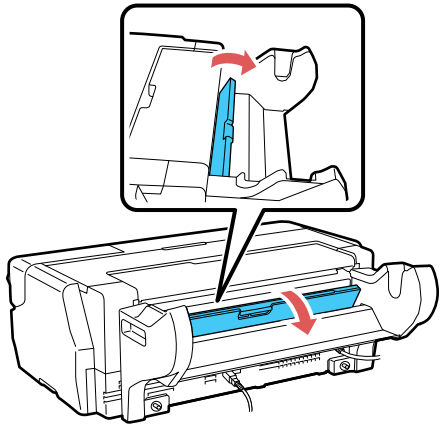

4. Chargez la tige avec le rouleau de papier dans l'unité de rouleau de papier en plaçant le disque gris sur le côté gauche.

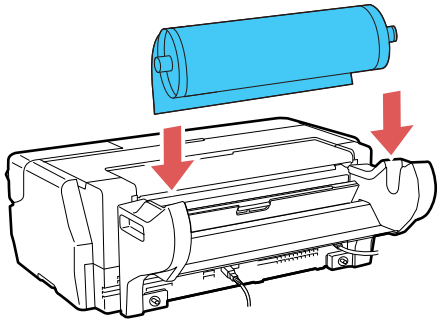

5. Alimentez le papier dans l’alimenteur de rouleau de papier jusqu'à ce que l'extrémité du papier touche à l'alimenteur. Après environ trois secondes, le papier se placera en position de chargement.

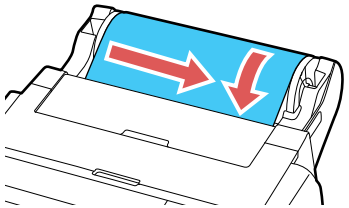

Remarque: Lorsque vous chargez du support en toile, laissez un peu de jeu entre le rouleau et le produit durant l'alimentation et l'impression pour de meilleurs résultats. Si vous éprouvez des difficultés avec l'alimentation d'un support en toile, assurez-vous que le bord est coupé bien droit et rechargez-le. N'oubliez pas de laisser un peu de jeu.

6. Si cet écran apparaît, insérez le papier plus profondément dans le produit jusqu'à ce que le message disparaisse.

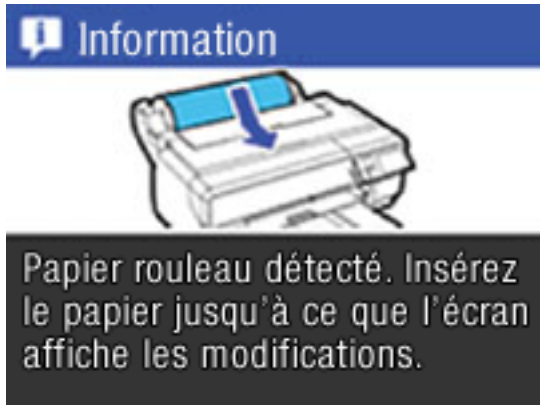

7. Sélectionnez **Charger** à l'écran tactile.

   Le papier est alimenté dans votre produit.

Sujet parent: Chargement de rouleau de papier (Optionnel)

Coupe et retrait du rouleau de papier

Après l'impression sur un rouleau de papier, utilisez des ciseaux tel que décrit ici pour couper et séparer votre tirage du rouleau de papier.

1. Lorsque l'impression est terminée et que l'écran ci-après s'affiche, sélectionnez **Couper** pour imprimer une ligne de coupe et alimenter le papier.

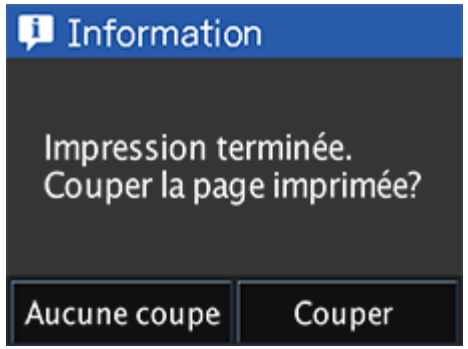

Remarque: Si vous sélectionnez **Aucune coupe**, vous retournerez au menu principal et votre prochain tirage sera placé sur le rouleau immédiatement après le dernier. Si vous lancez un autre travail d'impression sans choisir une sélection, l'imprimante poursuivra dans le même mode.

2. Utilisez des ciseaux pour couper le papier le long de la ligne de coupe.

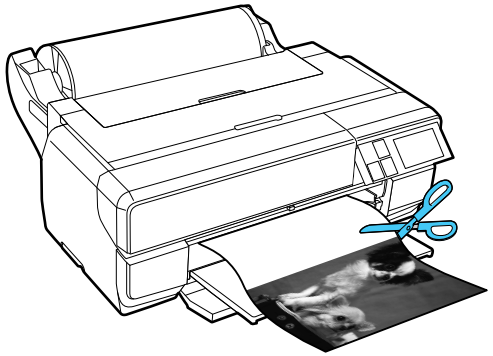

3. Pour enlever le rouleau de papier, sélectionnez **Couper/Éjecter** dans le menu principal, puis sélectionnez **Éjecter**.

   Le papier sortira de l'imprimante à contresens.

4. Tournez le disque pour rembobiner le rouleau de papier éjecté.

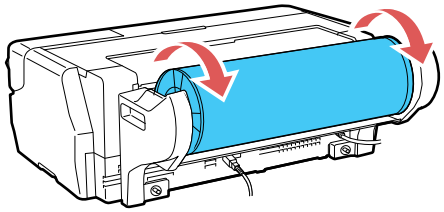

5. Tenez les deux extrémités de la tige et retirez-la de l'unité du rouleau de papier.

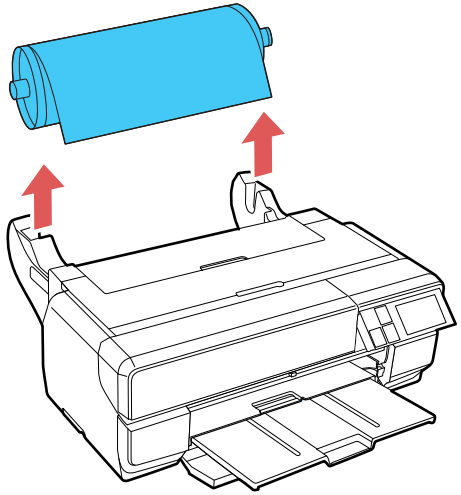

6. Pour retirer le disque noir de la tige, tenez le disque et appuyez sur l'extrémité de la tige avec vos pouces tel qu'illustré. Si vous avez de la difficulté à pousser la tige hors du disque, donnez des petits coups sur le bout de la tige de l'autre côté (disque noir).

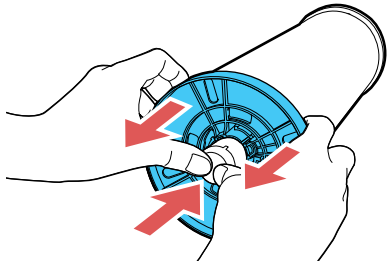

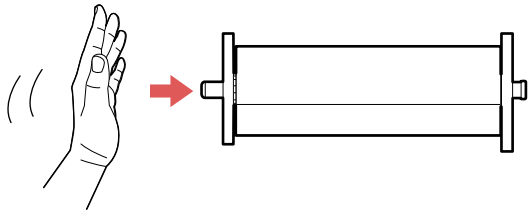

7. Retirez le rouleau de papier de la tige. Rangez le rouleau de papier non utilisé dans son emballage d'origine, à l'abri des températures élevées, de l'humidité et de la lumière directe du soleil.

Sujet parent: Chargement de rouleau de papier (Optionnel)

Capacité de chargement de feuilles précoupées

Vous pouvez charger dans votre produit des feuilles précoupées correspondant aux types papier et aux quantités listés ci-dessous.

Alimenteur de feuilles

Type de papier	Capacité de chargement
Papier ordinaire	120 feuilles
Papier pour présentation – Mat Epson	100 feuilles Lettre (8,5 × 11 po [216 × 279 mm]) 50 feuilles B4 (13,9 × 9,84 po [353 × 250 mm]), B5 (7,2 × 10,1 po [182 × 257 mm]), 13 × 19 po (330 × 483 mm), 17 × 22 po (432 × 559 mm)
Papier blanc brillant Epson	80 feuilles
Papier photo – Glacé Epson	30 feuilles
Papier photo haute qualité – Glacé Epson Papier photo ultra haute qualité – Glacé Epson	30 feuilles 4 × 6 po (102 × 152 mm), 5 × 7 po (127 × 178 mm), 8 × 10 po (203 × 254 mm), Lettre (8,5 × 11 po [216 × 279 mm]), 11 × 14 po (279 × 356 mm) 10 feuilles A3 (11,7 × 16,5 po [297 × 420 mm]), B4 (13,9 × 9,84 po [353 × 250 mm]), B5 (7,2 × 10,1 po [182 × 257 mm]), 13 × 19 po (330 × 483 mm), 17 × 22 po (432 × 559 mm)
Papier photo ultra haute qualité – Lustré Epson Papier pour présentation ultra haute qualité – Mat Epson	30 feuilles Lettre (8,5 × 11 po [216 × 279 mm]) 10 feuilles A3 (11,7 × 16,5 po [297 × 420 mm]), 13 × 19 po (330 × 483 mm), 17 × 22 po (432 × 559 mm)

Type de papier	Capacité de chargement
Epson Metallic Photo Paper Glossy Epson Metallic Photo Paper Luster	30 feuilles Lettre (8,5 × 11 po [216 × 279 mm]) 10 feuilles 13 × 19 po (330 × 483 mm) et 17 × 22 po (432 × 559 mm)
Papier photo haute qualité – Semi-glacé Epson	30 feuilles 4 × 6 po (102 × 152 mm) et Lettre (8,5 × 11 po [216 × 279 mm]) 10 feuilles 13 × 19 po (330 × 483 mm) et 17 × 22 po (432 × 559 mm)
Papier pour présentation haute qualité – Mat Epson Papier pour présentation haute qualité – Mat Recto verso Epson	30 feuilles 8 × 10 po (203 × 254 mm) et Lettre (8,5 × 11 po [216 × 279 mm]) 10 feuilles 11 × 14 po (279 × 356 mm), A3 (11,7 × 16,5 po [297 × 420 mm]), 13 × 19 po (330 × 483 mm), 17 × 22 po (432 × 559 mm)
Feuilles autocollantes de qualité photo Epson	1 feuille

Plateau d'alimentation manuel

Vous pouvez charger une feuille de carton ou de tout autre papier épais d'une épaisseur allant de 0,047 à 0,059 po (1,2 à 1,5 mm) dans le plateau d'alimentation manuel avant. Vous pouvez aussi charger une feuille des types de support suivants :

- Epson Velvet Fine Art Paper
- Epson UltraSmooth Fine Art Paper
- Epson Watercolor Paper Radiant White
- Epson Exhibition Fiber Paper
- Epson Exhibition Watercolor Paper Textured
- Epson Hot Press Bright
- Epson Hot Press Natural
- Epson Cold Press Bright
- Epson Cold Press Natural

Sujet parent: Chargement du support

Papiers Epson disponibles

Vous pouvez acheter de l'encre et du papier Epson d'origine à l'adresse epson.com/ink3 (États-Unis) ou epson.ca (Canada). Vous pouvez également vous procurer d'autres fournitures auprès d'un revendeur Epson autorisé. Composez le 1 800 463-7766 pour obtenir les coordonnées du revendeur le plus proche.

Remarque: Les papiers/supports disponibles varient selon le pays.

Type de support	Dimensions	Numéro du produit	Nombre de feuilles
Papier blanc brillant Epson	Lettre (8,5 × 11 po [216 × 279 mm])	S041586	500
Epson Cold Press Bright	Lettre (8,5 × 11 po [216 × 279 mm])	S041111	100
	Lettre (8,5 × 11 po [216 × 279 mm])	S042307	25
	13 × 19 po (330 × 483 mm)	S042310	25
	17 × 22 po (432 × 559 mm)	S042311	25
Epson Cold Press Natural	Lettre (8,5 × 11 po [216 × 279 mm])	S042297	25
	13 × 19 po (330 × 483 mm)	S042300	25
	17 × 22 po (432 × 559 mm)	S042301	25
Epson Velvet Fine Art Paper	Lettre (8,5 × 11 po [216 × 279 mm])	S041636	20
	13 × 19 po (330 × 483 mm)	S041637	20
	17 × 22 po (432 × 559 mm)	S042097	25
Epson Exhibition Fiber Paper	Lettre (8,5 × 11 po [216 × 279 mm])	S045033	25
	13 × 19 po (330 × 483 mm)	S045037	25
	17 × 22 po (432 × 559 mm)	S045039	25

Type de support	Dimensions	Numéro du produit	Nombre de feuilles
Epson Hot Press Bright	Lettre (8,5 × 11 po [216 × 279 mm])	S042327	25
	13 × 19 po (330 × 483 mm)	S042330	25
	17 × 22 po (432 × 559 mm)	S042331	25
Epson Hot Press Natural	Lettre (8,5 × 11 po [216 × 279 mm])	S042317	25
	13 × 19 po (330 × 483 mm)	S042320	25
	17 × 22 po (432 × 559 mm)	S042321	25
Epson Exhibition Watercolor Paper Textured	Lettre (8,5 × 11 po [216 × 279 mm])	S045486	25
	13 × 19 po (330 × 483 mm)	S045487	20
	17 × 22 po (432 × 559 mm)	S045488	25
Papier pour brochure et dépliant – Mat Recto verso Epson	Lettre (8,5 × 11 po [216 × 279 mm])	S042384	150
Epson (Consumer) Sample Media Pack	Différents formats	SMP603	Différentes quantités
Feuilles autocollantes de qualité photo Epson	A4 (8,3 × 11,7 po [210 × 297 mm])	S041106	10
Photo Quality Ink Jet Cards	A6 (4,1 × 5,8 po [105 × 148 mm])	S041054	50
Papier photo ultra haute qualité – Glacé Epson	Lettre (8,5 × 11 po [216 × 279 mm])	S042175	20
	8 × 10 po (203 × 254 mm)	S041946	20
Epson Premium Luster Photo Paper (260)	8,3 po (211 mm) × 32 pi (9,8 m)	S041408	1 rouleau
	13 po (330 mm) × 32 pi (9,8 m)	S041409	1 rouleau
	10 po (254 mm) × 100 pi (30,5 m)	S042077	1 rouleau

Type de support	Dimensions	Numéro du produit	Nombre de feuilles
Epson Metallic Photo Paper Glossy	Lettre (8,5 × 11 po [216 × 279 mm])	S045589	25
	13 × 19 po (330 × 483 mm)	S045590	25
	17 × 22 po (432 × 559 mm)	S045591	25
Epson Metallic Photo Paper Luster	Lettre (8,5 × 11 po [216 × 279 mm])	S045516	25
	13 × 19 po (330 × 483 mm)	S045517	25
	17 × 22 po (432 × 559 mm)	S045598	25
Papier photo – Glacé Epson	Lettre (8,5 × 11 po [216 × 279 mm])	S041649	50
	11 × 17 po (279 × 432 mm)	S041156	20
	13 × 19 po (330 × 483 mm)	S041143	20
	Lettre (8,5 × 11 po [216 × 279 mm])	S041271	100
Papier photo haute qualité – Glacé Epson	Lettre (8,5 × 11 po [216 × 279 mm])	S041286	20
	A3 (11,7 × 16,5 po [297 × 420 mm])	S041288	20
	13 × 19 po (330 × 483 mm)	S041289	20
	Lettre (8,5 × 11 po [216 × 279 mm])	S041667	50
	11 × 17 po (279 × 432 mm)	S041290	20
	4 × 6 po (102 × 152 mm)	S041727	100
	5 × 7 po (127 × 178 mm)	S041464	20
	8 × 10 po (203 × 254 mm)	S041465	20
	11 × 14 po (279 × 356 mm)	S041466	20
	17 × 22 po (432 × 559 mm)	S042092	25

Type de support	Dimensions	Numéro du produit	Nombre de feuilles
Papier photo haute qualité – Semi-glacé Epson	4 × 6 po (102 × 152 mm)	S041982	40
	Lettre (8,5 × 11 po [216 × 279 mm])	S041331	20
	13 × 19 po (330 × 483 mm)	S041327	20
	8 × 10 po (203 × 254 mm)	S041467	50
	Lettre (8,5 × 11 po [216 × 279 mm])	S041257	50
	11 × 14 po (279 × 356 mm)	S041468	50
	A3 (11,7 × 16,5 po [297 × 420 mm])	S041260	50
	13 × 19 po (330 × 483 mm)	S041263	50
	17 × 22 po (432 × 559 mm)	S042124	25
Papier pour présentation haute qualité – Mat Recto verso Epson	Lettre (8,5 × 11 po [216 × 279 mm])	S041568	50
Papier pour présentation haute qualité – Mat Epson	Lettre (8,5 × 11 po [216 × 279 mm])	S041062	100
	Légal (8,5 × 14 po [216 × 356 mm])	S041067	100
	11 × 17 po (279 × 432 mm)	S041070	100
	13 × 19 po (330 × 483 mm)	S041069	100
	16,5 × 23,4 po (420 × 594 mm)	S041079	30
	17 × 22 po (432 × 559 mm)	S041171	100
Epson Proofing Paper White Semimatte	13 × 19 po (330 × 483 mm)	S045115	100
	13 po (300 mm) × 100 pi (30,5 m)	S042002	1 rouleau
Epson Standard Proofing Paper Publication	13 po (300 mm) × 100 pi (30,5 m)	S041996	1 rouleau

Type de support	Dimensions	Numéro du produit	Nombre de feuilles
Epson Standard Proofing Paper Commercial	13 po (300 mm) × 100 pi (30,5 m)	S042144	1 rouleau
Epson Signature Worthy Sample Pack	Lettre (8,5 × 11 po [216 × 279 mm])	S045234	14
Epson Standard Proofing Paper (240)	13 × 19 po (330 × 483 mm)	S045115	100
Papier photo ultra haute qualité – Lustré Epson	Lettre (8,5 × 11 po [216 × 279 mm])	S041405	50
	A3 (11,7 × 16,5 po [297 × 420 mm])	S041406	50
	13 × 19 po (330 × 483 mm)	S041407	50
	13 × 19 po (330 × 483 mm)	S041604	100
	17 × 22 po (432 × 559 mm)	S042084	25
	13 po (330 mm) × 32,8 pi (10 m)	S041409	1 rouleau
Papier pour présentation ultra haute qualité – Mat Epson	Lettre (8,5 × 11 po [216 × 279 mm])	S041341	50
	A3 (11,7 × 16,5 po [297 × 420 mm])	S041343	50
	13 × 19 po (330 × 483 mm)	S041339	50
	13 × 19 po (330 × 483 mm)	S041605	100
	17 × 22 po (432 × 559 mm)	S041908	100
Epson UltraSmooth Fine Art Paper	13 × 19 po (330 × 483 mm)	S041896	25
	17 × 22 po (432 × 559 mm)	S041897	25
Epson Watercolor Paper Radiant White	13 × 19 po (330 × 483 mm)	S041351	20
Epson Exhibition Canvas Matte	13 po (330 mm) × 20 pi (6,1 m)	S045255	1 rouleau
	17 × 22 po (432 × 559 mm)	S045255	25

Type de support	Dimensions	Numéro du produit	Nombre de feuilles
Epson Exhibition Canvas Satin	13 po (330 mm) × 20 pi (6,1 m)	S045248	1 rouleau
Epson Exhibition Canvas Gloss	13 po (330 mm) × 20 pi (6,1 m)	S045241	1 rouleau
Epson Exhibition Canvas Natural Matte	13 po (330 mm) × 20 pi (6,1 m)	S045241	1 rouleau
Epson Exhibition Canvas Natural Satin	13 po (330 mm) × 20 pi (6,1 m)	S045396	1 rouleau
Epson Exhibition Canvas Natural Gloss	13 po (330 mm) × 20 pi (6,1 m)	S045410	1 rouleau

Sujet parent: Chargement du support

Compatibilité des types de papier sans marges

Vous pouvez imprimer des photos sans marges sur des types et formats de papier compatibles.

Types de papier sans marges

- Papier pour brochure et dépliant – Mat Recto verso Epson
- Papier pour présentation ultra haute qualité – Mat Epson
- Papier pour présentation haute qualité – Mat Epson
- Papier pour présentation haute qualité – Mat Recto verso Epson
- Papier photo ultra haute qualité – Glacé Epson
- Papier photo haute qualité – Semi-glacé Epson
- Papier photo ultra haute qualité – Lustré Epson
- Epson Velvet Fine Art Paper
- Epson Watercolor Paper Radiant White
- Epson UltraSmooth Fine Art Paper 325 gsm
- Papier photo haute qualité – Glacé Epson
- Papier photo – Glacé Epson

Formats de papier sans marges

- 4 × 6 po (102 × 152 mm)
- 5 × 7 po (127 × 178 mm)
- 8 × 10 po (203 × 254 mm)
- Lettre (8,5 × 11 po [216 × 279 mm])
- 11 × 14 po (279 × 356 mm)
- A4 (8,3 × 11,7 po [210 × 297 mm])
- A3 (11,7 × 16,5 po [297 × 420 mm])
- 13 × 19 po (330 × 483 mm)
- 17 × 22 po (432 × 559 mm)

Sujet parent: Chargement du support

Paramètres de type de papier ou de média - Logiciel du produit

Pour ce papier	Sélectionnez ce paramètre Type de papier ou Support
Papier ordinaire Papier blanc brillant Epson	Papier ordinaire/Papier blanc brillant
Papier photo haute qualité – Glacé Epson Papier photo ultra haute qualité – Glacé Epson	Papier photo haute qualité Glacé
Papier photo – Glacé Epson	Papier photo Glacé
Papier pour présentation – Mat Epson	Papier pour présentation Mat
Papier photo haute qualité – Semi-glacé Epson	Papier photo haute qualité Semi-glacé
Premium Luster Photo Paper (260) Papier photo ultra haute qualité – Lustré Epson	Papier photo ultra haute qualité Lustré

Pour ce papier	Sélectionnez ce paramètre Type de papier ou Support
Papier pour présentation ultra haute qualité – Mat Epson Papier pour présentation haute qualité – Mat Epson Papier pour présentation haute qualité – Mat Recto verso Epson Papier pour brochure et dépliant – Mat Recto verso Epson Feuilles autocollantes de qualité photo Epson	Papier pour présentation ultra haute qualité Mat
Epson Velvet Fine Art Paper	Papier beaux-arts velouté
Epson Metallic Photo Paper Glossy	Metallic Photo Glossy
Epson Metallic Photo Paper Luster	Metallic Photo Luster
Epson Hot Press Bright	Hot Press Bright
Epson Hot Press Natural	Hot Press Natural
Epson Cold Press Bright	Cold Press Bright
Epson Cold Press Natural	Cold Press Natural
Epson Exhibition Fiber Paper	Exhibition Fiber Paper
Epson Exhibition Watercolor Paper Textured	Exhibition Watercolor Textured
Epson Watercolor Paper Radiant White	Watercolor Paper - Radiant White
Epson UltraSmooth Fine Art Paper Epson UltraSmooth Fine Art Paper 325 gsm	UltraSmooth Fine Art Paper
Standard Proofing Paper (240) Proofing Paper White Semimatte Standard Proofing Paper Publication Standard Proofing Paper Commercial	Papier photo ultra haute qualité Lustré
Epson Exhibition Canvas Matte	Exhibition Canvas Matte
Epson Exhibition Canvas Satin	Exhibition Canvas Satin

Pour ce papier	Sélectionnez ce paramètre Type de papier ou Support
Epson Exhibition Canvas Gloss	Exhibition Canvas Gloss
Epson Exhibition Canvas Natural Matte	Exhibition Canvas Natural Matte
Epson Exhibition Canvas Natural Satin	Exhibition Canvas Natural Satin
Epson Exhibition Canvas Natural Gloss	Exhibition Canvas Natural Gloss
Carton pour affiche	Ultra Premium Presentation Paper Matte (plateau d'alimentation manuel avant seulement)

Sujet parent: Chargement du support

Sélection des paramètres papier pour chaque source - Panneau de commande

Vous pouvez changer la taille du papier et le type de papier par défaut pour chaque source à l'aide du panneau de commande situé sur le produit.

1. Appuyez sur le bouton ⌂ d'accueil, si nécessaire.
2. Sélectionnez **Guide de charge**.
3. Sélectionnez la source de papier que vous souhaitez modifier.
4. Sélectionnez **Taille du papier**.
5. Sélectionnez la taille du papier que vous avez chargé.
6. Sélectionnez **Type de papier**.
7. Sélectionnez le type de papier que vous avez chargé en suivant les instructions dans le lien indiqué ci-après.
8. Sélectionnez **OK**.
9. Répétez ces étapes pour sélectionner une source papier différente.

Paramètres de type papier ou support - Panneau de commande

Sujet parent: Chargement du support

Paramètres de type papier ou support - Panneau de commande

Pour ce papier	Sélectionnez ce paramètre Type de papier
Papier ordinaire Papier blanc brillant Epson	Plain Paper
Papier photo haute qualité – Glacé Epson Papier photo ultra haute qualité – Glacé Epson	Prem. Glossy
Papier photo – Glacé Epson	Glossy
Papier pour présentation – Mat Epson	Presentation Matte
Papier photo haute qualité – Semi-glacé Epson	Prem. Semigloss
Premium Luster Photo Paper (260) Papier photo ultra haute qualité – Lustré Epson	Premium Luster
Papier pour présentation ultra haute qualité – Mat Epson	Ultra Premium Matte
Papier pour présentation haute qualité – Mat Epson Papier pour présentation haute qualité – Mat Recto verso Epson Papier pour brochure et dépliant – Mat Recto verso Epson Feuilles autocollantes de qualité photo Epson	Presentation Matte
Epson Velvet Fine Art Paper	Velvet Fine Art
Epson Metallic Photo Paper Glossy	Prem. Glossy
Epson Metallic Photo Paper Luster	Premium Luster
Epson Hot Press Bright Epson Hot Press Natural Epson Cold Press Bright Epson Cold Press Natural	UltraSmooth Fine Art
Epson Exhibition Fiber Paper	Premium Luster

Pour ce papier	Sélectionnez ce paramètre Type de papier
Epson Exhibition Watercolor Paper Textured Epson Watercolor Paper Radiant White	Watercolor Paper
Epson UltraSmooth Fine Art Paper Epson UltraSmooth Fine Art Paper 325 gsm	UltraSmooth Fine Art
Standard Proofing Paper (240) Proofing Paper White Semimatte Standard Proofing Paper Publication Standard Proofing Paper Commercial	Prem. Semigloss
Epson Exhibition Canvas Matte Epson Exhibition Canvas Natural Matte	UltraSmooth Fine Art
Epson Exhibition Canvas Satin Epson Exhibition Canvas Gloss Epson Exhibition Canvas Natural Satin Epson Exhibition Canvas Natural Gloss	Premium Luster
Carton pour affiche	UltraSmooth Fine Art

Sujet parent: Sélection des paramètres papier pour chaque source - Panneau de commande

Sélection de l'affichage de configuration papier par défaut et des paramètres d'avis d'erreur

Vous pouvez sélectionner l'affichage de configuration papier et les paramètres d'avis d'erreur qui s'appliquent à tous les travaux d'impression à l'aide du panneau de commande de votre produit.

1. Appuyez sur le bouton d'accueil, si nécessaire.
2. Appuyez sur le bouton de configuration.

Un écran comme celui-ci s'affiche :

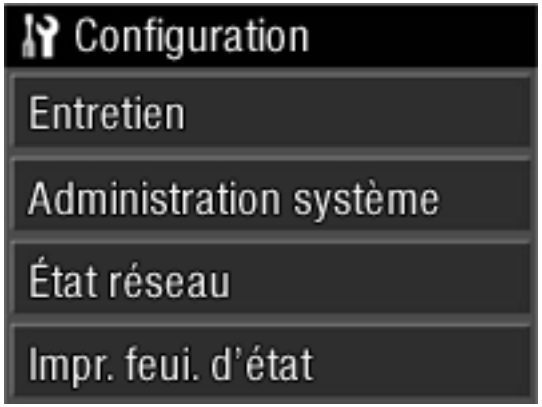

3. Sélectionnez **Administration système**. Entrez le mot de passe administrateur, si nécessaire.
4. Sélectionnez **Param imprim**.
5. Sélectionnez **Réglages source papier**.
6. Sélectionnez **Affich. config. papier**.
7. Sélectionnez l'une de ces options :
   - Sélectionnez **Marche** pour afficher l'écran de configuration du support lorsque vous chargez du papier.
   - Sélectionnez **Arrêt** si vous ne voulez pas afficher l'écran de configuration du support lorsque vous chargez du papier.

     Remarque: Lorsque ce paramètre est désactivé, AirPrint n'est pas disponible.
8. Sélectionnez **Avis d'erreur**.
9. Sélectionnez l'une de ces options :
   - Sélectionnez **Marche** pour afficher une erreur si la taille ou le type de papier chargé diffère des paramètres du produit.
   - Sélectionnez **Arrêt** si vous ne voulez pas qu'une erreur s'affiche.

Remarque: Ce paramètre se désactive automatiquement si vous réglez le paramètre **Affich. config. papier** sur **Arrêt**.

10. Une fois que vous avez terminé, appuyez sur le bouton ⌂ d'accueil pour quitter.

Sujet parent: Chargement du support

Impression depuis un ordinateur

Avant d'imprimer depuis votre ordinateur, assurez-vous que vous avez configuré votre produit et installé les logiciels tel que décrit sur l'affiche *Point de départ*.

Remarque: Si vous avez une connexion Internet, nous vous recommandons de visiter régulièrement le site Web de soutien d'Epson pour voir s'il existe des mises à jour du logiciel d'impression pour votre produit. Si un écran de mise à jour du logiciel apparaît, cliquez sur **Activer la vérification automatique** et cliquez sur **OK**. La mise à jour parcourra votre ordinateur pour s'assurer que vous possédez la version la plus récente du logiciel. Suivez les instructions à l'écran.

Impression sous Windows
Impression sous OS X

Impression sous Windows

Vous pouvez imprimer avec votre produit au moyen de n'importe quelle application Windows, tel que décrit dans les sections qui suivent.

Sélection des paramètres d'impression de base - Windows
Sélection des options de mise en page - Windows
Sélection des paramètres additionnels - Windows
Impression de documents ou de photos - Windows
Enregistrement, partage et personnalisation des paramètres d'impression
Sélection des paramètres d'impression par défaut - Windows
Modification de la langue d'affichage des écrans du logiciel d'impression
Modification des options de mises à jour automatiques

Sujet parent: Impression depuis un ordinateur

Sélection des paramètres d'impression de base - Windows

Sélectionnez les paramètres de base pour le document ou la photo que vous souhaitez imprimer.

1. Ouvrez une photo ou un document pour l'impression.

2. Sélectionnez la commande d'impression dans votre application.

   Remarque: Vous devrez peut-être sélectionner une icône d'impression à l'écran, l'option **Imprimer** dans le menu Fichier ou une autre commande. Consultez l'utilitaire d'aide de votre application pour plus de détails.

3. Au besoin, sélectionnez le nom de votre produit comme imprimante que vous souhaitez utiliser.

   Remarque: Vous pourriez aussi devoir sélectionner **Préférences**, **Propriétés**, **Paramètres d'impression** ou **Propriétés de l'imprimante** pour voir les paramètres d'impression.

   L'onglet Principal de la fenêtre des paramètres d'impression s'affiche :

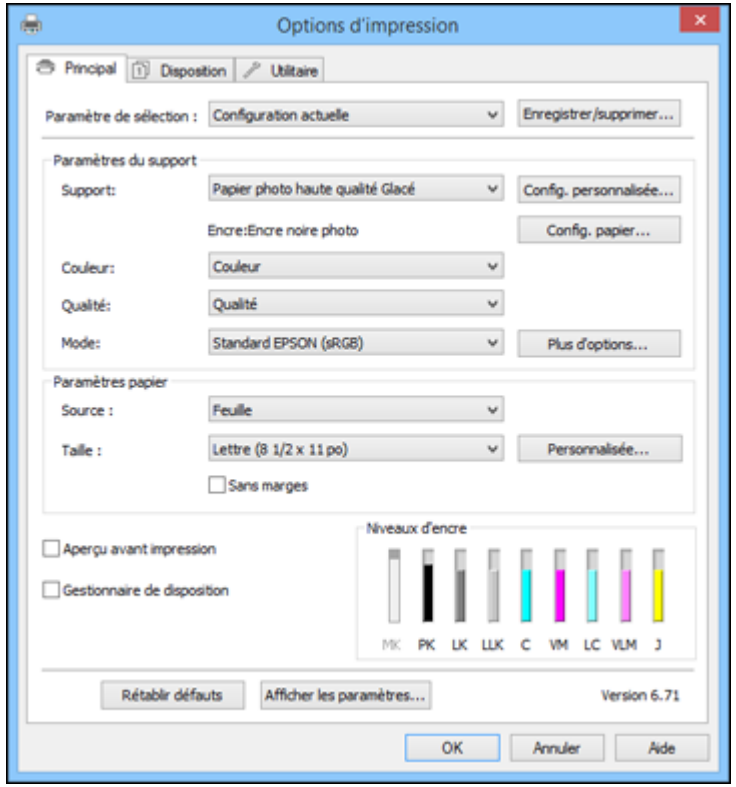

4. Sélectionnez un paramètre **Support** qui correspond au papier que vous avez chargé.

5. Si vous utilisez du papier ou un support qui n'est pas d'origine Epson et que vous devez affiner ses performances, cliquez sur le bouton **Config. papier** et modifiez les options de configuration papier au besoin.
6. Lorsque vous utilisez du papier ordinaire, sélectionnez une option pour le paramètre **Encre** :
   - Pour imprimer avec les paramètres du travail d'impression précédent, sélectionnez **Utilisé dernièrement**.
   - Sélectionnez le paramètre **Encre noire photo** ou **Encre noir mate** selon le type de support que vous utilisez.

   Remarque: Pour éviter de changer le type d'encre trop souvent, vous pouvez régler le type d'encre noire par défaut sur celui que vous utilisez régulièrement. Consultez le lien indiqué après ces étapes.

7. Sélectionnez une option **Couleur** :
   - Pour imprimer un document ou une photo couleur, sélectionnez le paramètre **Couleur**.
   - Pour imprimer du texte et des graphiques en noir ou en nuances de gris, sélectionnez le paramètre **Photo N&B avancée** ou **Niveaux de gris**.

   Remarque: Le paramètre **Niveaux de gris** est disponible seulement lorsque le papier ordinaire est sélectionné comme paramètre **Support**.

8. Au paramètre **Qualité**, sélectionnez **Vitesse**, **Qualité** ou **Qualité maximale** (disponible seulement pour certains types de support), ou sélectionnez **Options qualité** et choisissez l'option de qualité qui correspond à la qualité d'impression que vous souhaitez utiliser.
9. Sélectionnez l'option de gestion de la couleur désirée au paramètre **Mode**.
10. Sélectionnez le paramètre **Source** qui correspond à la source d'alimentation du papier que vous utilisez.
11. Sélectionnez la taille du papier que vous avez chargé pour le paramètre **Taille**.

    Remarque: Vous pouvez aussi sélectionner **Personnalisée** pour créer un format de papier personnalisé.

12. Si vous souhaitez imprimer une photo sans bordures, sélectionnez **Sans marges**.

    Remarque: Vous devez sélectionner un type et une taille de papier sans marges compatibles pour l'impression sans marges. Consultez la liste de compatibilité des papiers sans marges pour obtenir plus de détails.

13. Pour voir un aperçu de ce que votre document ou photo aura l'air une fois imprimé, sélectionnez **Aperçu avant impression**. (L'aperçu apparaît après que vous avez appuyé sur **Imprimer**, mais avant que l'impression ne commence.)
14. Pour configurer la mise en page de plusieurs travaux d'impression à la fois, sélectionnez **Gestionnaire de disposition**.

Options de configuration papier - Windows
Options d'impression photo N&B avancées - Windows
Options de qualité d'impression - Windows
Options de gestion des couleurs - Windows
Options de couleurs avancées - Windows
Options de source papier - Windows
Utilisation du Gestionnaire de disposition - Windows seulement

Sujet parent: Impression sous Windows

Tâches associées
Impression de documents ou de photos - Windows

Options de configuration papier - Windows

Sélectionnez les options de configuration papier disponibles pour affiner la qualité de votre impression.

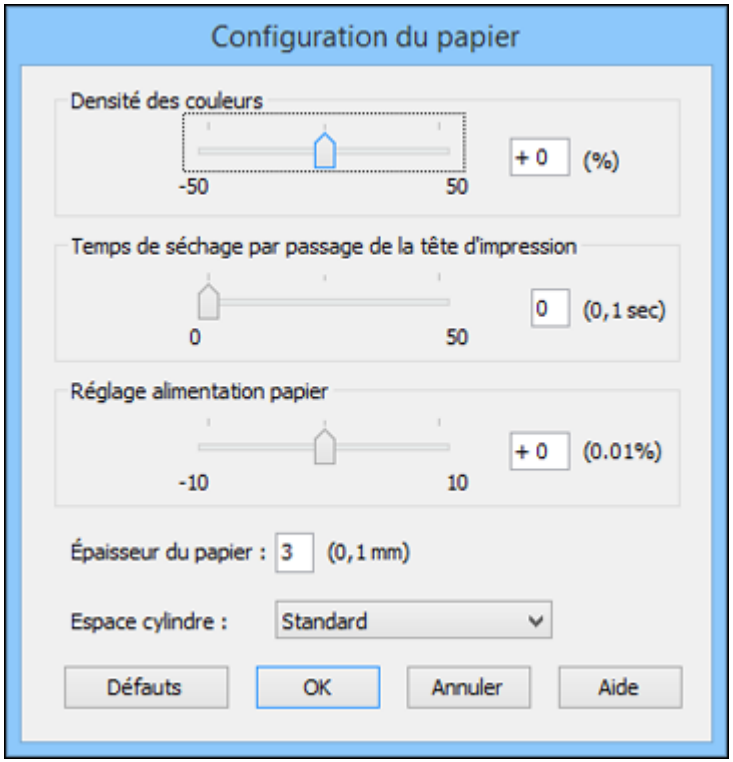

Densité des couleurs

Ajuste le niveau de saturation de l'encre.

Temps de séchage par passage de la tête d'impression

Immobilise la tête d'impression jusqu'à 5 secondes après chaque passage afin de permettre à l'encre de sécher. Ce paramètre vous permet d'imprimer sur des supports qui ne sont pas d'origine Epson et d'éviter de maculer l'encre.

Réglage alimentation papier

Modifie la vitesse de l'alimentation du papier afin de compenser pour les lignes dans la direction de la tête d'impression.

Épaisseur du papier
Permet de sélectionner l'épaisseur de votre papier ou support.

Espace cylindre
Ajuste la distance entre le papier et la tête d'impression. (Utilisez un paramètre plus large si vous constatez des marques sur les bords ou des marques sur vos tirages.)

Sujet parent: Sélection des paramètres d'impression de base - Windows

Options d'impression photo N&B avancées - Windows

Si vous sélectionnez **Photo N&B avancée** au paramètre Couleur, vous pouvez imprimer avec facilité des tirages aux tons neutres ou en noir et blanc. Que votre photo soit en couleur ou en niveaux de gris, cette technologie de tramage et de gestion de la couleur vous permet de créer de magnifiques tirages en noir et blanc. Sélectionnez les options d'impression disponibles, au besoin.

Tonalité couleurs
Ajoute des tonalités (teintes) à vos tirages en noir et blanc. Le réglage par défaut, **Neutre**, fournit une gamme de couleurs d'impression neutres. Vous pouvez également sélectionner d'autres présélections populaires comme **Froid**, **Chaud** et **Sépia**. Notez que les présélections affectent la cible dans le cercle chromatique.

Ton
Change la gamme complète de tonalités de vos tirages en noir et blanc. Même si **Plus foncé** est le réglage par défaut, vous pourriez obtenir de meilleurs résultats si vous choisissez **Foncé**. Le cercle chromatique vous permet d'ajuster le ton de vos tirages en noir et blanc. Cliquez sur une portion du cercle chromatique ou entrez les valeurs correspondant à la tonalité (teinte) personnalisée désirée pour l'ajouter à votre tirage. Plus vous sélectionnez une couleur près du bord du cercle chromatique, plus vous ajouterez de la couleur.

Luminosité
Règle les paramètres de luminosité et d’assombrissement de votre image.

Contraste
Règle la différence entre les zones claires et sombres de l'ensemble de l'image.

Tonalité zone ombrée
Contrôle la tonalité seulement dans les zones ombrées de votre image.

Tonalité en surbrillance
Contrôle la tonalité seulement dans les zones lumineuses de votre image.

Densité optique maximale
Ajuste la densité ou la netteté d'ensemble de votre tirage. Créez un flou artistique sur votre tirage en réduisant le paramètre de densité.

Décal points en surbril
Permet de réduire la différence de brillance sur les supports brillants en ajoutant de la densité aux zones lumineuses de votre image.

Sujet parent: Sélection des paramètres d'impression de base - Windows

Options de qualité d'impression - Windows

Vous pouvez utiliser le curseur Vitesse/Qualité pour ajuster le niveau de qualité désiré, et sélectionner l'une des options de qualité d'impression disponibles pour affiner la qualité de votre impression. Certains paramètres peuvent ne pas être disponibles, selon les paramètres de type de papier et de marges que vous avez choisis.

Vitesse rapide
Accélère l'impression, mais peut réduire la qualité d'impression.

Contour lissé
Adoucit les bords irréguliers dans les images à basse résolution telles que les saisies d'écran ou les images provenant du Web.

Détails plus fins
Augmente la netteté des contours des données vectorielles incluant le texte, les graphiques et les dessins au trait. (Ce paramètre n'affecte pas les photos.)

Sujet parent: Sélection des paramètres d'impression de base - Windows

Options de gestion des couleurs - Windows

Vous pouvez modifier le paramètre **Mode** afin d'affiner les couleurs de vos impressions. Vous pouvez aussi désactiver la gestion des couleurs dans le logiciel d'impression.

Standard EPSON (sRVB)
Augmente le contraste des images. Cliquez sur le bouton **Plus d'options** pour utiliser des options de couleur avancées.

Adobe RGB
Fait correspondre les couleurs de l'image aux standards de couleur Adobe RGB. Utilisez ce paramètre si votre fichier source a été créé avec le standard Adobe RGB. Cliquez sur le bouton **Plus d'options** pour utiliser des options de couleur avancées.

PhotoEnhance
Permet de sélectionner parmi différents paramètres Correction de la scène afin d'analyser automatiquement vos photos.

Remarque: L'option PhotoEnhance utilise une technologie de reconnaissance des visages avancée pour optimiser les photos comportant des visages. Pour que le réglage fonctionne, les deux yeux et le nez de la personne doivent être visibles. Si votre photo comprend un visage avec une dominante de

couleur intentionnelle, comme une statue, il convient de désactiver l'option **PhotoEnhance** pour que les effets de couleur spéciaux soient conservés.

ICM

Ajuste automatiquement les couleurs selon le profil ICC de l'imprimante et selon le paramètre **Support** sélectionné à l'aide du système Concordance des couleurs. Cliquez sur le bouton **Plus d'options** pour choisir le profil d'entrée et d'autres paramètres.

Remarque: Dans la plupart des cas, vous obtiendrez de meilleurs résultats en appliquant la gestion des couleurs dans votre application plutôt que dans le pilote d'impression.

Désactivé (pas de calibrage couleur)

Désactive les réglages couleur effectués par le logiciel d'impression afin que vous puissiez n'utiliser que les réglages couleur de votre application.

Remarque: Un profil ICC est nécessaire si les réglages couleur sont désactivés.

Sujet parent: Sélection des paramètres d'impression de base - Windows

Options de couleurs avancées - Windows

Si vous sélectionnez **Standard EPSON (sRvB)** ou **Adobe RGB** au paramètre **Mode**, vous pouvez cliquer sur le bouton **Plus d'options** pour sélectionner des paramètres détaillés.

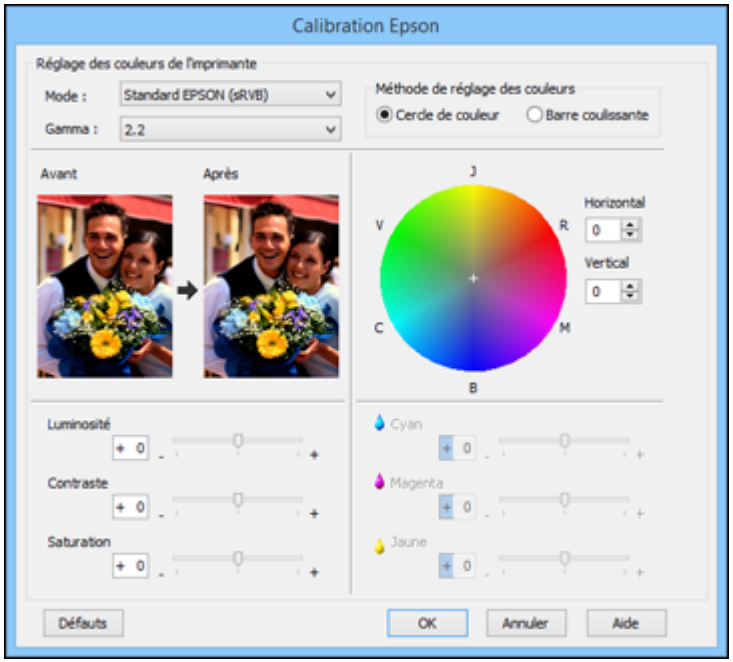

L'écran Calibration Epson vous permet de spécifier les valeurs d'ajustement de la luminosité, du contraste, de la saturation et des tons de couleur individuelle (cyan, magenta et jaune). Vous pouvez choisir parmi deux modes Réglage des couleurs de l'imprimante et deux paramètres Gamma, et utiliser un cercle de couleur ou un curseur pour ajuster la couleur.

Sujet parent: Sélection des paramètres d'impression de base - Windows

Options de source papier - Windows

Vous pouvez sélectionner l'une des options disponibles dans le menu Source pour imprimer sur le papier chargé dans cette source.

Feuille

Sélectionne les feuilles de papier chargées dans l'alimenteur de feuilles.

Papier rouleau

Sélectionne le rouleau de papier installé sur l'unité de papier rouleau optionnelle pour l'impression de photos ou d'images panoramiques de jusqu'à 27 po (68,6 cm) de longueur. Cliquez sur **Options Papier rouleau** et sélectionnez **Ligne de découpe** pour une ligne de découpe autour de chaque photo.

Papier rouleau (bannière)

Sélectionne le rouleau de papier installé sur l'unité de rouleau de papier optionnelle pour l'impression de photos ou de bannières de jusqu'à 27 po (68,6 cm) de longueur.

Avant - beaux-arts

Sélectionne le papier beaux-arts chargé dans le plateau d'alimentation manuel avant.

Avant - carton poster

Sélectionne l'affiche en carton ou tout autre support épais chargé dans le plateau d'alimentation manuel avant.

Sujet parent: Sélection des paramètres d'impression de base - Windows

Utilisation du Gestionnaire de disposition - Windows seulement

Le Gestionnaire de disposition vous permet de créer une affiche ou un montage en combinant plusieurs données d'impression créées dans différentes applications pour l'impression sur une seule feuille.

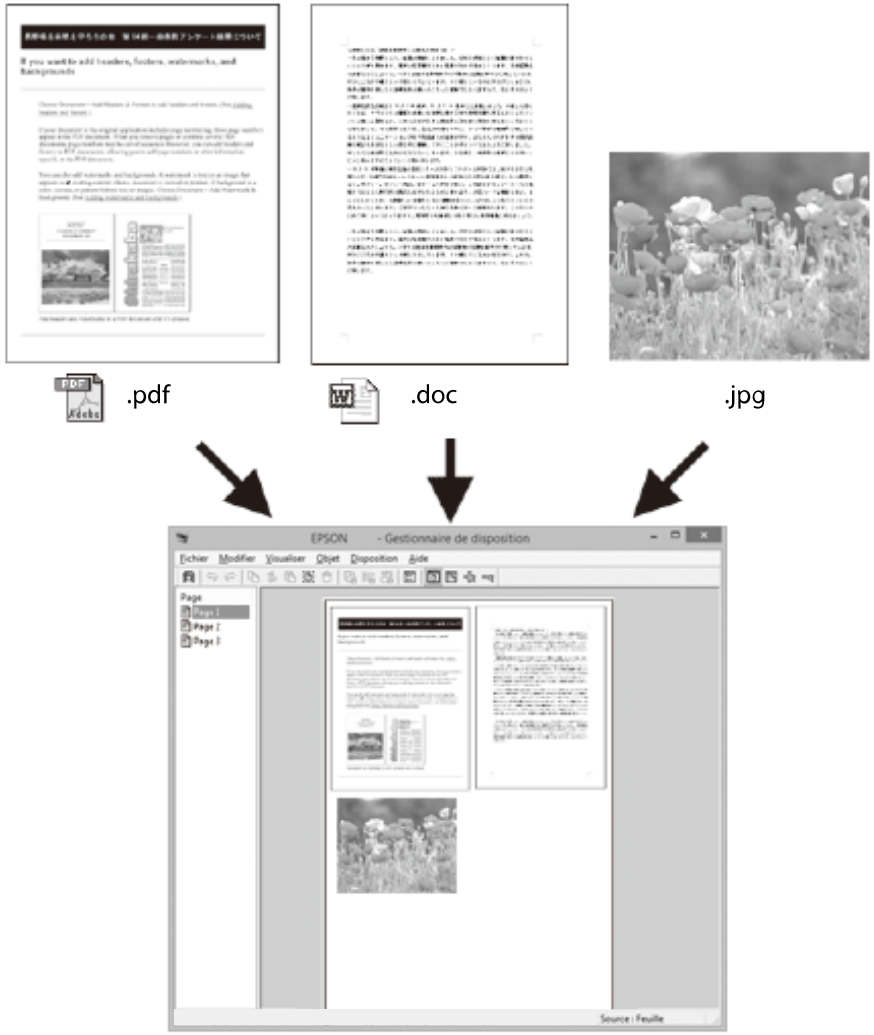

Vous pouvez également placer les mêmes données d'impression plusieurs fois, comme illustré ici.

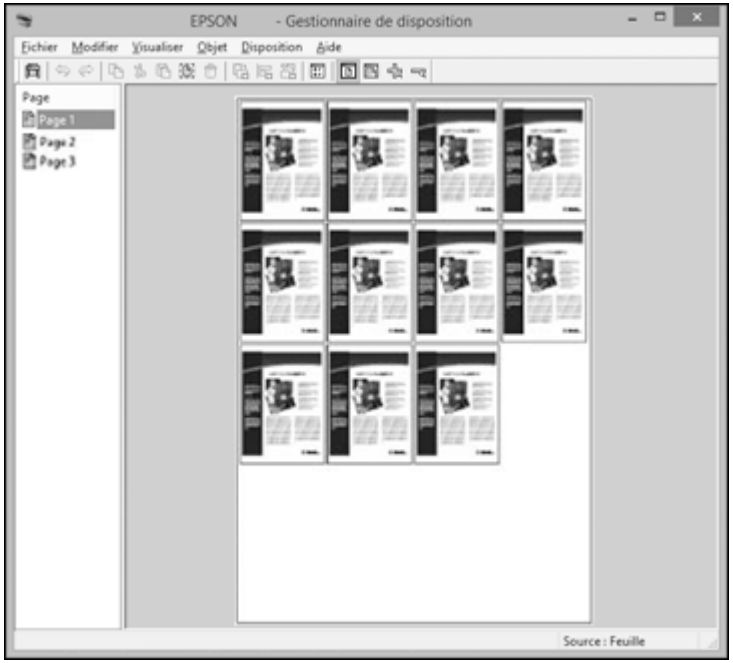

Vous pouvez placer des données d'impression de différentes tailles et orientations pour maximiser l'usage du support, comme illustré ici.

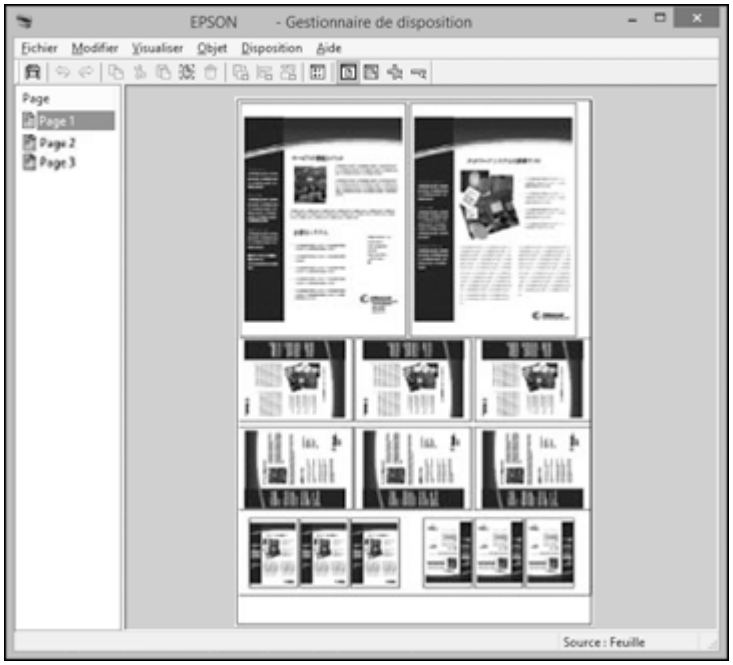

Vous pouvez aussi placer des données d'impression en vue de l'impression sur un rouleau de papier, comme illustré ici.

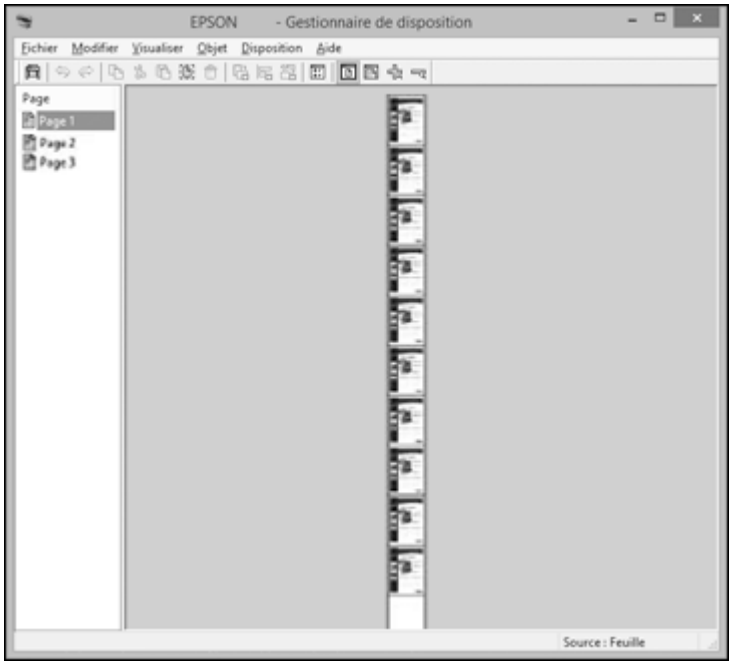

1. Ouvrez le fichier que vous voulez imprimer dans votre application.
2. Sélectionnez la commande d'impression dans votre application.

3. Sélectionnez **Gestionnaire de disposition** sur l'onglet Principal et choisissez le paramètre **Taille** qui correspond à la taille du document dans l'application.

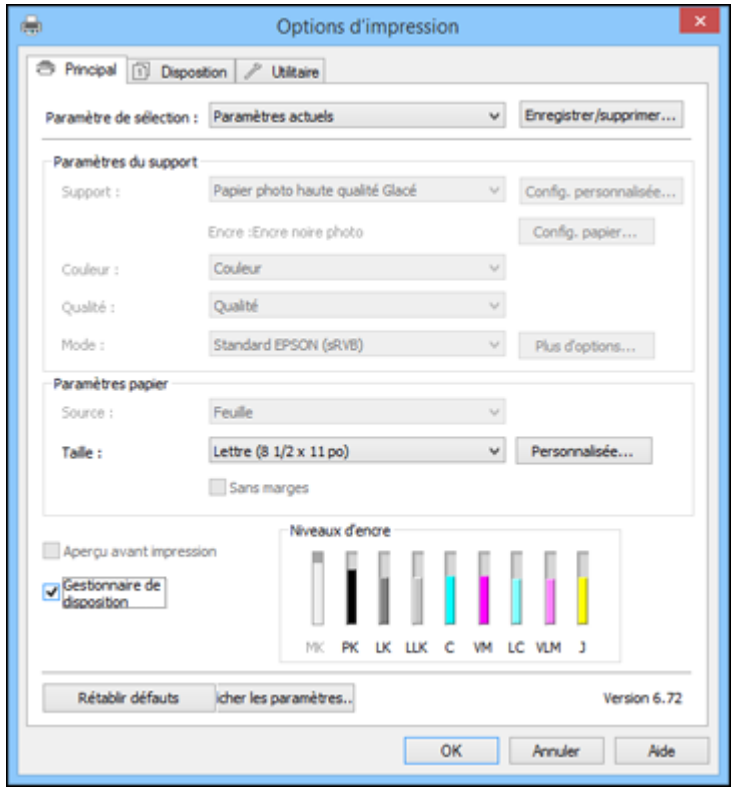

Remarque: Vous sélectionnerez la taille du papier sur lequel vous imprimez à une étape ultérieure.

4. Cliquez sur **OK**, puis cliquez sur **Imprimer**, au besoin.

   L'écran Gestionnaire de disposition s'ouvre et affiche une page dans le montage.

5. Laissez l'écran Gestionnaire de disposition ouvert et répétez les étapes 1 à 4 pour mettre en page des données d'impression additionnelles. Les pages sont ajoutées à l'écran Gestionnaire de disposition.

6. Effectuez les actions suivantes pour organiser les éléments à l'écran Gestionnaire de disposition :

   - Faites glisser les pages pour les déplacer et les redimensionner.

- Utilisez les boutons des outils et le menu Object pour aligner et faire pivoter les pages.
- Redimensionnez et remplacez des pages entières aux écrans Préférences ou Paramètres de disposition.

  Remarque: Consultez l'aide de l'écran Gestionnaire de disposition pour plus de détails.

7. Cliquez sur **Fichier** > **Propriétés**, puis sélectionnez vos paramètres d'impression sur l'onglet Principal.
8. Cliquez sur le menu **Fichier** à l'écran Gestionnaire de disposition et cliquez sur **Imprimer**.

   Remarque: Pour enregistrer le travail d'impression actuel, cliquez sur le menu **Fichier** à l'écran Gestionnaire de disposition, sauvegardez le fichier, puis fermez l'écran Gestionnaire de disposition. Pour ouvrir le fichier sauvegardé afin de le modifier ou de le réimprimer, cliquez avec le bouton de droite de la souris sur l'icône de l'imprimante dans la barre des tâches Windows, sélectionnez Gestionnaire de disposition, puis ouvrez le fichier.

Sujet parent: Sélection des paramètres d'impression de base - Windows

Sélection des options de mise en page - Windows

Vous pouvez sélectionner parmi plusieurs options de taille et de mise en page pour votre document ou votre photo sous l'onglet Disposition.

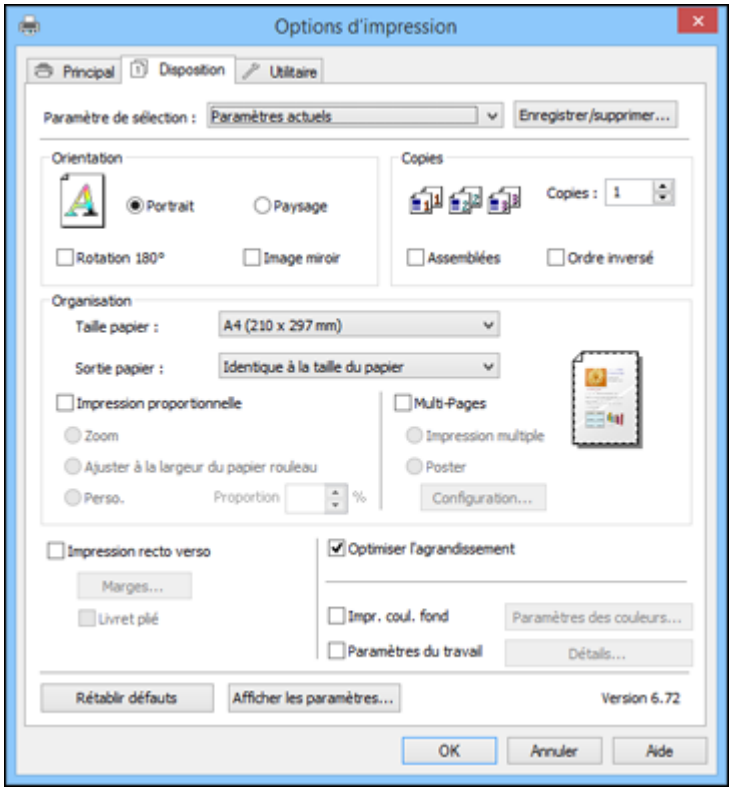

- Pour modifier l'orientation de votre document ou photo à imprimer, cochez la case **Portrait** ou **Paysage**.
- Pour pivoter ou inverser l'image à imprimer, cochez la case **Rotation 180°** ou **Image miroir**.
- Pour imprimer plusieurs copies et spécifier leur ordre d'impression, sélectionnez les options **Copies**, **Assemblées** et **Ordre inversé**.
- Pour redimensionner le document ou la photo à l'impression, cochez la case **Impression proportionnelle** et sélectionnez vos paramètres de taille.

- Pour imprimer plusieurs pages sur une seule feuille ou une seule image sur plusieurs feuilles, cochez la case **Multi-Pages** et sélectionnez les options souhaitées pour votre document.
- Pour imprimer sur les deux côtés du papier, sélectionnez l'option **Impression recto-verso**.

  Remarque: Le logiciel de votre produit vous demandera de réinsérer votre papier lorsqu'il sera temps d'imprimer sur l'autre côté.

- Pour agrandir votre image au-delà des limites de votre application, sélectionnez **Optimiser l'agrandissement**.

  Remarque: Le pilote peut augmenter la taille de l'image jusqu'à 650 % et réduire la résolution de sortie afin de respecter les limitations de pixels. Selon la résolution de l'image d'origine et la taille du tirage, vous pourriez remarquer une réduction de la qualité de l'impression.

- Pour imprimer une couleur de fond sur la page, sélectionnez **Impr. coul. fond** et cliquez sur **Paramètres des couleurs** pour choisir la couleur à utiliser.
- Pour imprimer l'heure, la date et d'autres informations à propos de votre travail d'impression dans le haut ou le bas de la page, sélectionnez **Paramètres du travail** et cliquez sur **Détails** pour choisir les paramètres à utiliser.

Options d'impression proportionnelle - Windows
Options d'impression multi-pages - Windows
Options d'impression recto verso - Windows

Sujet parent: Impression sous Windows

Options d'impression proportionnelle - Windows

Vous pouvez sélectionner les options d'Impression proportionnelle pour ajuster la taille de l'image imprimée.

Identique à la taille du papier
Redimensionne votre image imprimée afin qu'elle corresponde à la taille du papier que vous avez chargé et que vous avez sélectionné au paramètre Sortie papier.

Ajuster à la largeur du papier rouleau
Redimensionne votre image imprimée afin qu'elle corresponde à la taille du rouleau de papier que vous avez chargé.

Perso.
Redimensionne votre image imprimée selon le pourcentage sélectionné au paramètre **Proportion**.

Sujet parent: Sélection des options de mise en page - Windows

Options d'impression multi-pages - Windows

Vous pouvez sélectionner ces options Multi-Pages pour configurer votre travail d'impression multi-pages.

Impression multiple
Imprime **2 pages** ou **4 pages** sur une seule feuille de papier.

Poster
Imprime une image sur plusieurs feuilles de papier pour créer une grande affiche avec ou sans marges. Cliquez sur le bouton **Configuration** pour sélectionner la mise en page et les options directrices.

Sujet parent: Sélection des options de mise en page - Windows

Options d'impression recto verso - Windows

Vous pouvez sélectionner n'importe laquelle des options recto verso disponibles pour configurer les impressions recto verso.

Marges
Cliquez sur **Marges** pour personnaliser les marges utilisées durant l'impression recto verso.

Options Bord de reliure
Sélectionnez un paramètre pour orienter la reliure de l'impression recto verso dans la direction souhaitée.

Options Marge de reliure
Sélectionnez des options pour définir une marge plus large afin de permettre la reliure.

Option Livret plié
Choisissez l'option de reliure à utiliser lors de la création d'un livret plié.

Sujet parent: Sélection des options de mise en page - Windows

Sélection des paramètres additionnels - Windows

Vous pouvez lancer des utilitaires de maintenance et sélectionner parmi plusieurs paramètres additionnels qui s’appliquent à tous les travaux d’impression que vous envoyez à votre produit.

1. Accédez au bureau de Windows et cliquez avec le bouton de droite de la souris sur l'icône du produit dans la barre des tâches Windows.
2. Sélectionnez **Paramètres imprimante**.
3. Cliquez sur l'onglet **Utilitaire**.

Une fenêtre comme celle-ci s'affiche :

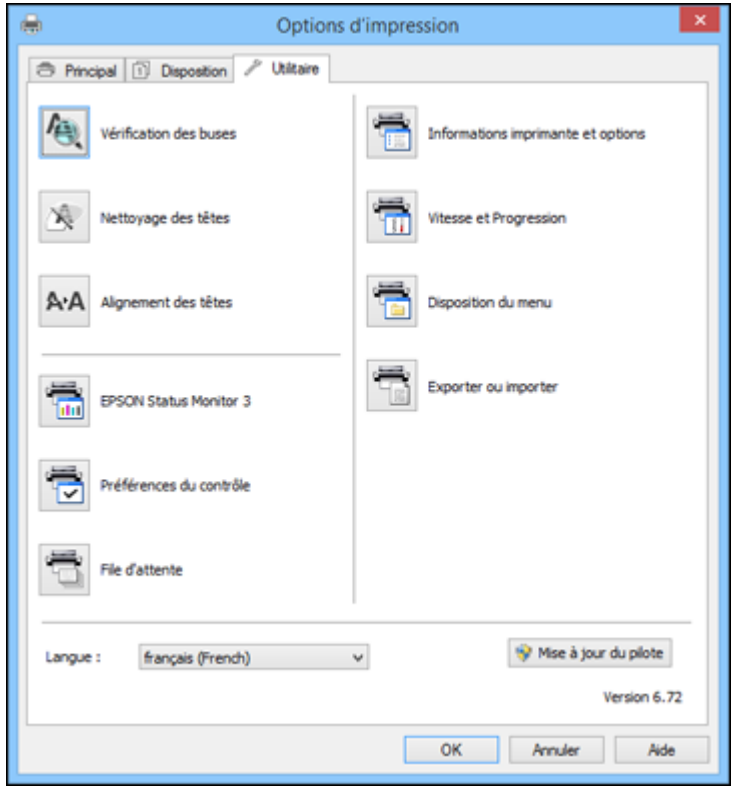

4. Sélectionnez, au besoin, les options suivantes :
   - **Vérification des buses** : imprime un motif de vérification des buses pour vérifier si la tête d'impression est obstruée.
   - **Nettoyage des têtes** : nettoie la tête d'impression si vous remarquez des bandes ou des écarts dans vos tirages.
   - **Alignement des têtes** : aligne la tête d'impression si vos tirages sont granuleux ou flous.
   - **Epson Status Monitor 3** : vérifie l'état de l'impression.
   - **Préferences du contrôle** : active la notification en cas d'erreur affichée sur l'écran Epson Status Monitor 3, ou ajoute un raccourci vers l'utilitaire dans la barre des tâches Windows.

- **File d'attente** : affiche une liste des travaux d'impression en attente, des informations sur les données en attente d'impression et permet de supprimer ou de réimprimer les travaux d'impression.
- **Langue** : définit la langue d'affichage pour les écrans du logiciel d'impression.
- **Informations imprimante et options** : définit l'heure à laquelle l'imprimante s'éteint automatiquement.
- **Vitesse et Progression** : définit des options variées.
- **Disposition du menu** : organise les options **Paramètre de sélection**, **Support** et **Taille papier** en ordre de fréquence d'utilisation.
- **Exporter ou importer** : enregistre les paramètres d'impression dans un fichier, ou importe les paramètres d'impression d'un fichier déjà enregistré. Cette option est utile lorsque vous voulez utiliser les mêmes paramètres d'impression sur plusieurs ordinateurs.
- **Mise à jour du pilote** : vérifie s'il existe des mises à jour pour le logiciel d'impression sur le site Web Epson et les installe automatiquement.

5. Cliquez sur **OK** pour fermer la fenêtre du logiciel d'impression.

Sujet parent: Impression sous Windows

Tâches associées

Vérification des buses en utilisant un utilitaire de votre ordinateur

Nettoyage de la tête d'impression en utilisant un utilitaire de l'ordinateur

Alignement de la tête d'impression en utilisant un utilitaire de l'ordinateur

Impression de documents ou de photos - Windows

Une fois que vous avez sélectionné vos paramètres d'impression, vous êtes prêt à sauvegarder vos paramètres et à imprimer.

1. Cliquez sur **OK** pour sauvegarder vos paramètres.

Une fenêtre d'impression de l'application semblable à celle-ci s'affiche :

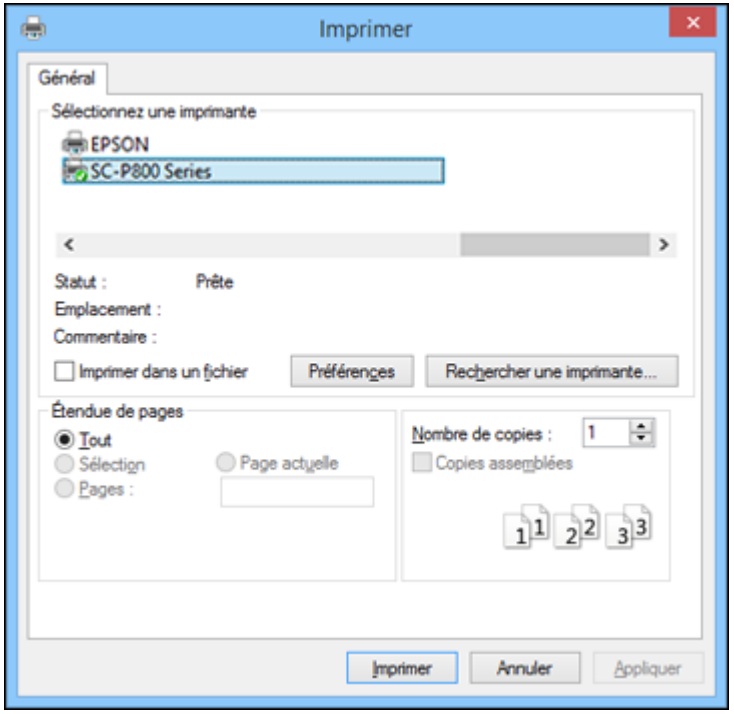

2. Cliquez sur **OK** ou **Imprimer** pour lancer l'impression.

Vérification de l'état de l'impression - Windows

Sujet parent: Impression sous Windows

Vérification de l'état de l'impression - Windows

Pendant l'impression, la fenêtre suivante s'affiche pour indiquer la progression du travail. Cette fenêtre permet de contrôler l'impression et de vérifier les niveaux d'encre.

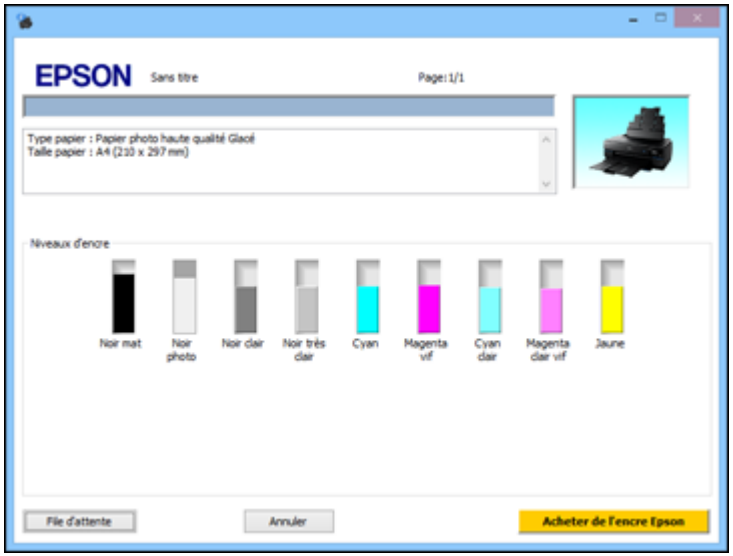

- Pour annuler l'impression, cliquez sur **Annuler**.
- Pour voir la file d'attente des travaux d'impression, cliquez sur **File d'attente**.

Sujet parent: Impression de documents ou de photos - Windows

Enregistrement, partage et personnalisation des paramètres d'impression

Vous pouvez enregistrer des groupes de paramètres d'impression ou de paramètres de support afin de les réutiliser ultérieurement. Vous pouvez exporter ces paramètres sous forme de fichiers pour les partager avec d'autres utilisateurs. Vous pouvez également modifier les paramètres affichés sur les écrans du logiciel d'impression.

Enregistrement et partage des paramètres d'impression - Windows

Enregistrement et partage des paramètres de support - Windows

Modification de l'affichage des paramètres d'impression - Windows

Sujet parent: Impression sous Windows

Enregistrement et partage des paramètres d'impression - Windows

Vous pouvez enregistrer vos paramètres d'impression afin de les utiliser ultérieurement.

1. Sélectionnez les paramètres d'impression que vous souhaitez enregistrer.
2. Cliquez sur **Enregistrer/supprimer** sur l'onglet Principal ou Disposition de votre logiciel d'impression.

   Une fenêtre comme celle-ci s'affiche :

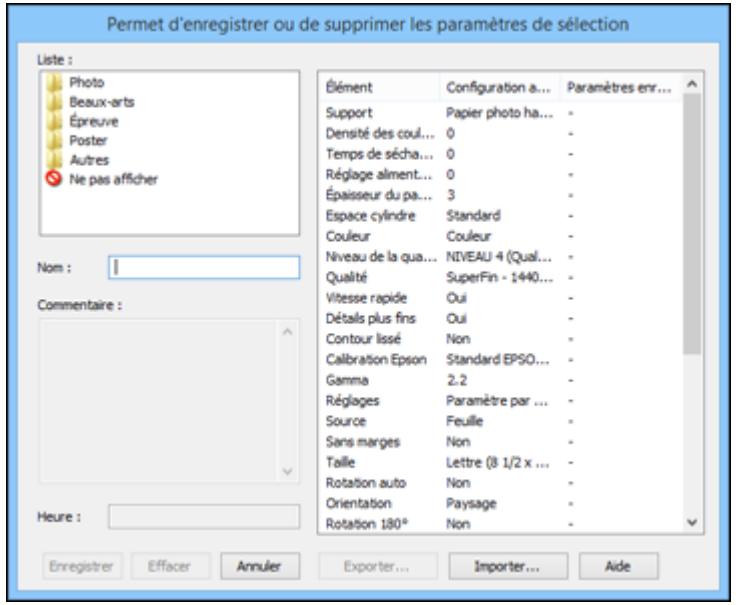

3. Confirmez les paramètres, entrez le nom pour le groupe de paramètres dans le champ **Nom**, et cliquez sur **Enregistrer**.

   Remarque: Si vous devez supprimer un groupe de paramètres que vous avez créé, sélectionnez le nom du groupe dans la liste et cliquez sur **Effacer**.

4. Effectuez les étapes suivantes, au besoin :
   - Sélectionnez le nom du groupe de paramètres dans la liste Paramètres du support et utilisez-le pour imprimer.

- Pour exporter les paramètres, cliquez sur **Enregistrer/supprimer**, sélectionnez le nom du groupe de paramètres, cliquez sur **Exporter**, sélectionnez un emplacement et entrez un nom de fichier.
- Pour importer un groupe de paramètres, cliquez sur **Enregistrer/supprimer**, cliquez sur **Importer**, sélectionnez le fichier à utiliser et cliquez sur **Ouvrir**. Puis, utilisez les paramètres pour imprimer.

Sujet parent: Enregistrement, partage et personnalisation des paramètres d'impression

Tâches associées

Sélection des paramètres d'impression de base - Windows

Impression de documents ou de photos - Windows

Enregistrement et partage des paramètres de support - Windows

Vous pouvez enregistrer et partager les paramètres sélectionnés pour un certain type de support afin de les réutiliser ultérieurement.

1. Sélectionnez les Paramètres du support que vous voulez enregistrer sur l'onglet Principal, tel que nécessaire.
2. Cliquez sur **Config. personnalisée**.

   Une fenêtre comme celle-ci s'affiche :

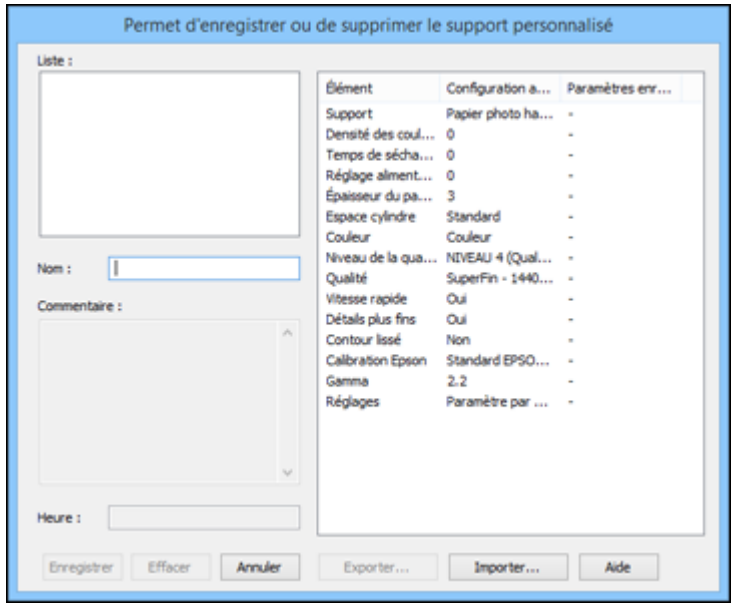

3. Confirmez les paramètres, entrez le nom pour les paramètres de support dans le champ **Nom**, et cliquez sur **Enregistrer**.

   Remarque: Si vous devez supprimer un groupe de paramètres que vous avez créé, sélectionnez le nom du groupe de paramètres dans la liste et cliquez sur **Effacer**.

4. Effectuez les étapes suivantes, au besoin :
   - Sélectionnez le nom des paramètres de support sous **Support** et utilisez-les pour imprimer.
   - Pour exporter les paramètres, cliquez sur **Config. personnalisée**, sélectionnez le nom des paramètres de support, cliquez sur **Exporter**, sélectionnez un emplacement et entrez un nom de fichier.
   - Pour importer les paramètres, cliquez sur **Config. personnalisée**, sélectionnez le nom des paramètres de support, cliquez sur **Importer**, sélectionnez le fichier à utiliser et cliquez sur **Ouvrir**. Puis, utilisez les paramètres pour imprimer.

Sujet parent: Enregistrement, partage et personnalisation des paramètres d'impression

Tâches associées

Sélection des paramètres d'impression de base - Windows

Impression de documents ou de photos - Windows

Modification de l'affichage des paramètres d'impression - Windows

Vous pouvez réorganiser les paramètres d'impression affichés afin de sélectionner avec plus de facilité les paramètres que vous utilisez régulièrement.

1. Cliquez sur l'onglet **Utilitaire** dans le logiciel d'impression.
2. Sélectionnez **Disposition du menu**.

Cette fenêtre s'affiche :

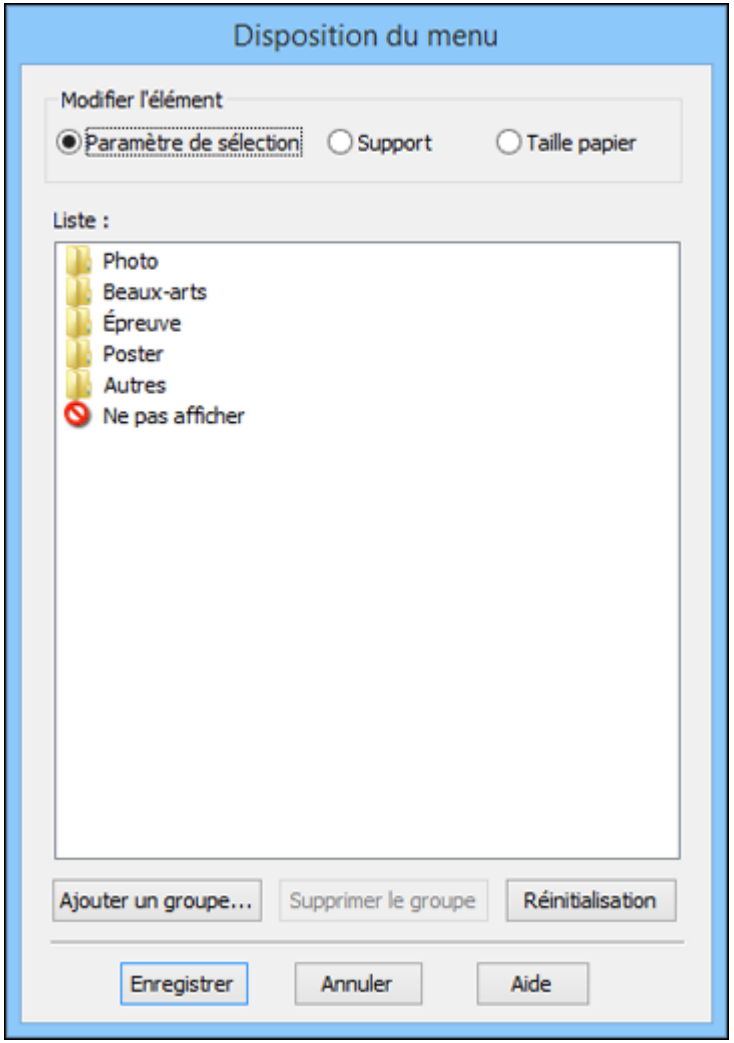

3. Sélectionnez l'élément à modifier.
4. Organisez ou groupez des éléments dans le champ **Liste**.
   - Pour déplacer et réorganiser des éléments, cliquez dessus et faites-les glisser dans la liste.

- Pour ajouter un nouveau groupe (dossier), cliquez sur **Ajouter un groupe**.
- Pour supprimer un groupe (dossier), sélectionnez-le et cliquez sur **Supprimer le groupe**.
- Pour masquer un groupe, cliquez dessus et sélectionnez **Ne pas afficher**.

Remarque: Si vous supprimez un groupe, le dossier du groupe sera effacé, mais pas les éléments dans le dossier.

5. Cliquez sur **Enregistrer**.

Sujet parent: Enregistrement, partage et personnalisation des paramètres d'impression

Sélection des paramètres d'impression par défaut - Windows

Lorsque vous modifiez vos paramètres d'impression dans un programme, les modifications s'appliquent uniquement lorsque vous imprimez durant cette session. Si vous souhaitez modifier les paramètres d'impression que vous utilisez dans tous les programmes Windows, vous pouvez sélectionner de nouveaux paramètres d'impression par défaut.

1. Accédez au bureau de Windows et cliquez avec le bouton de droite de la souris sur l'icône du produit dans la barre des tâches Windows.
2. Sélectionnez **Paramètres imprimante**.

La fenêtre des paramètres de l'imprimante s'affiche :

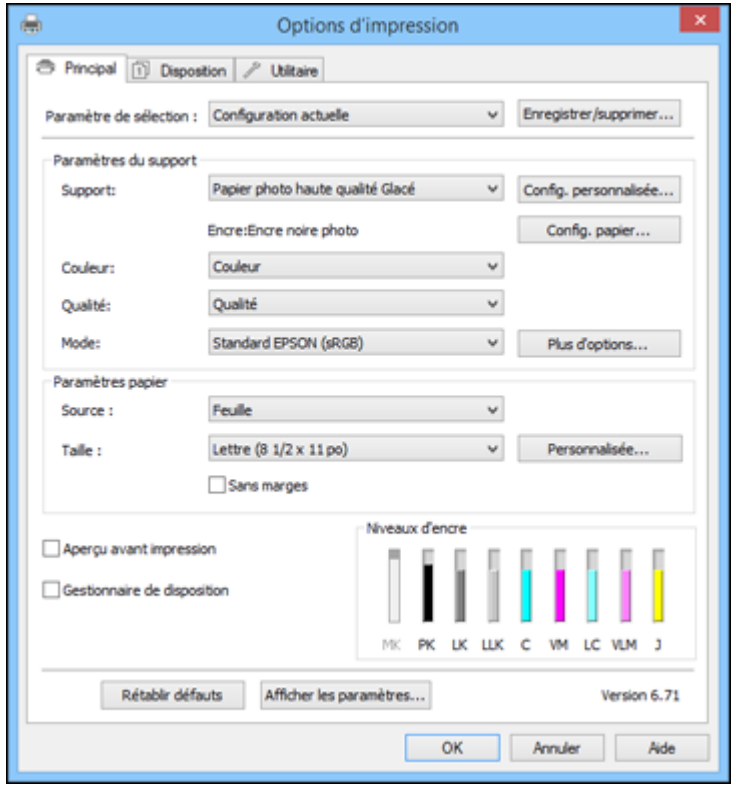

3. Sélectionnez les options d'impression que vous souhaitez utiliser comme paramètres par défaut dans tous vos programmes Windows.
4. Cliquez sur **OK**.

Ces paramètres sont désormais les valeurs par défaut sélectionnées pour l'impression. Vous pourrez les modifier au besoin lors d'une session d'impression dans un programme.

Sujet parent: Impression sous Windows

Tâches associées

Sélection des paramètres d'impression de base - Windows

Modification de la langue d'affichage des écrans du logiciel d'impression

Vous pouvez modifier la langue d'affichage utilisée pour les écrans du logiciel d'impression sous Windows.

1. Accédez au bureau de Windows et cliquez avec le bouton de droite de la souris sur l'icône du produit dans la barre des tâches Windows.
2. Sélectionnez **Paramètres imprimante**.

   La fenêtre des paramètres de l'imprimante s'affiche.
3. Cliquez sur l'onglet **Utilitaire**.

   Les options suivantes s'affichent :

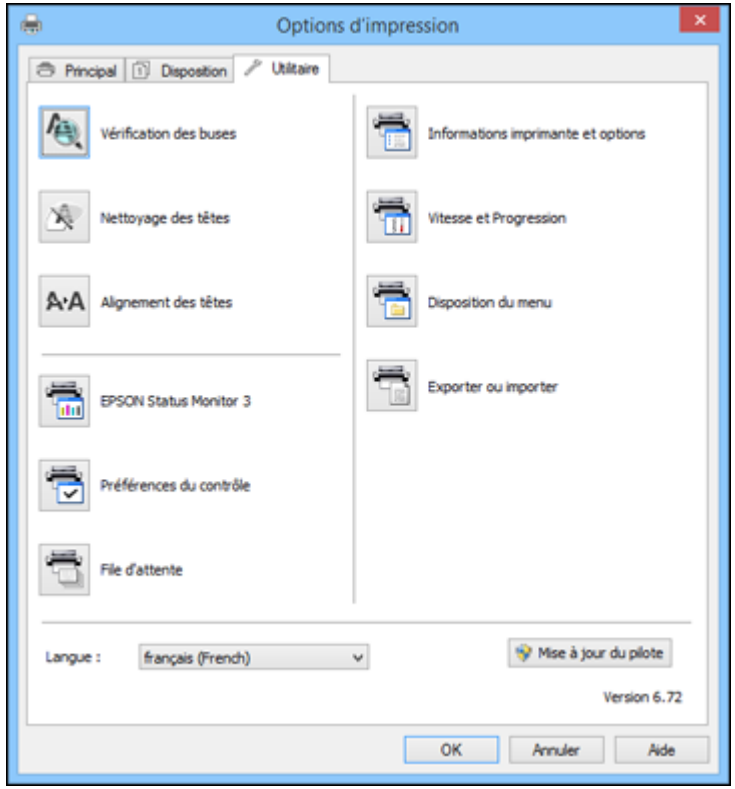

4. Sélectionnez la langue que vous souhaitez utiliser au paramètre **Langue**.

5. Cliquez sur **OK** pour fermer la fenêtre du logiciel d'impression.

Les écrans du logiciel d'impression s'afficheront dans la langue que vous avez choisie la prochaine fois que vous accéderez au logiciel d'impression.

Sujet parent: Impression sous Windows

Modification des options de mises à jour automatiques

Le logiciel d'impression de Windows vérifie automatiquement si des mises à jour sont disponibles pour le logiciel du produit. Vous pouvez modifier la fréquence à laquelle le logiciel vérifie si des mises à jour sont disponibles. Vous pouvez également désactiver cette fonction.

1. Accédez au bureau de Windows et cliquez avec le bouton de droite de la souris sur l'icône du produit dans la barre des tâches Windows.
2. Sélectionnez **Configuration de la mise à jour des logiciels**.

   Cette fenêtre s'affiche :

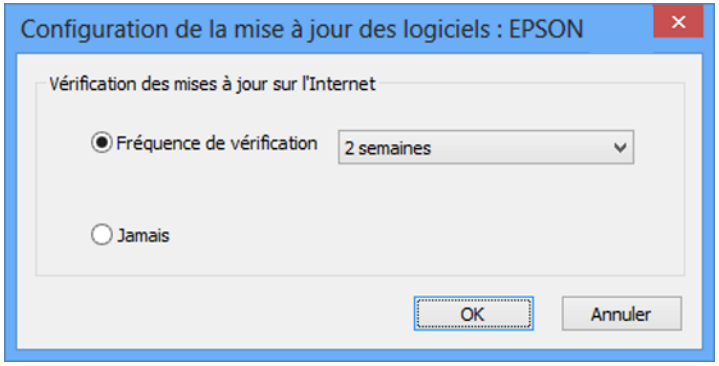

3. Effectuez l'une des étapes suivantes :
   - Pour modifier la fréquence à laquelle le logiciel doit vérifier si des mises à jour sont disponibles, sélectionnez un paramètre dans le menu **Fréquence de vérification**.
   - Pour désactiver la fonction des mises à jour automatiques, sélectionnez l'option **Jamais**.
4. Cliquez sur **OK** pour quitter.

Remarque: Si vous choisissez de désactiver la fonction des mises à jour automatiques, vous pouvez tout de même vérifier manuellement si des mises à jour sont disponibles.

Sujet parent: Impression sous Windows

Tâches associées

Vérification des mises à jour du logiciel d'impression

Impression sous OS X

Vous pouvez imprimer avec votre produit au moyen de n'importe quelle application d'impression OS X, tel que décrit dans les sections qui suivent.

Remarque: Si vous avez une connexion Internet, nous vous recommandons de visiter régulièrement le site Web de soutien d'Epson pour voir s'il existe des mises à jour du logiciel d'impression pour votre produit.

Sélection des paramètres d'impression de base - OS X
Sélection des paramètres de rouleau de papier - OS X
Sélection des paramètres de configuration papier - OS X
Sélection des options de mise en page - OS X
Gestion des couleurs - OS X
Redimensionnement des images imprimées - OS X
Sélection des préférences d'impression - OS X
Impression de documents ou de photos - OS X

Sujet parent: Impression depuis un ordinateur

Sélection des paramètres d'impression de base - OS X

Sélectionnez les paramètres de base pour le document ou la photo que vous souhaitez imprimer.

1. Ouvrez une photo ou un document pour l'impression.
2. Sélectionnez la commande d'impression dans votre application.

   Remarque: Vous devrez peut-être sélectionner une icône d'impression à l'écran, l'option **Imprimer** dans le menu Fichier ou une autre commande. Consultez l'utilitaire d'aide de votre application pour plus de détails.

3. Sélectionnez votre produit pour le paramètre **Imprimante**.

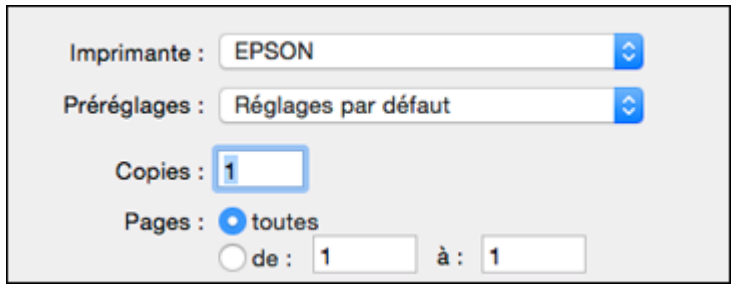

4. Au besoin, cliquez sur la flèche à côté du paramètre Imprimante ou sur le bouton **Afficher les détails** afin d'agrandir la fenêtre d'impression.

La fenêtre agrandie des paramètres d'impression pour votre produit s'affiche :

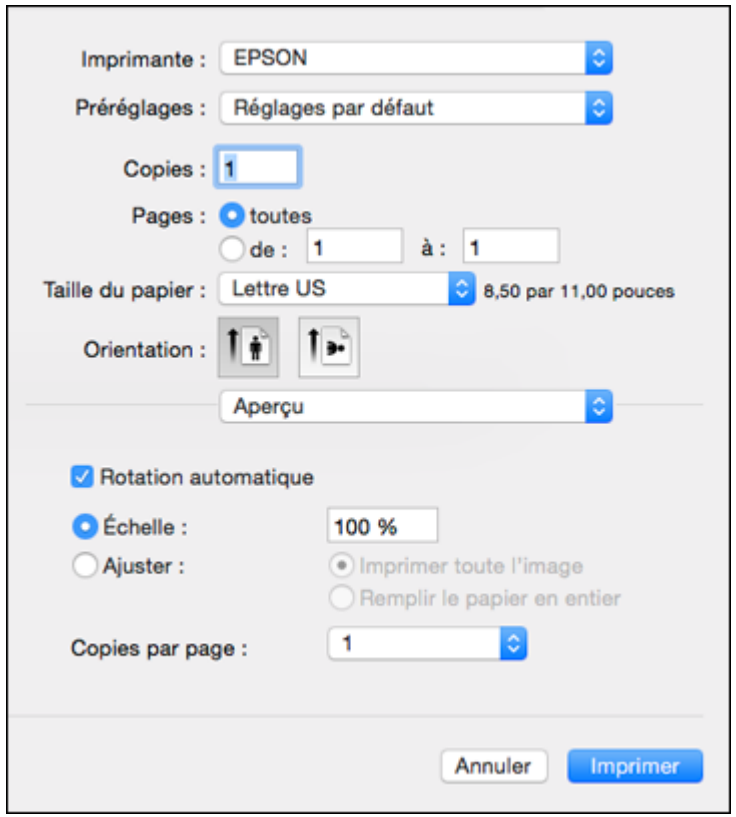

Remarque: La fenêtre d'impression peut être différente selon la version d'OS X et l'application que vous utilisez.

5. Réglez les paramètres **Copies** et **Pages** au besoin.

   Remarque: Si vous ne voyez pas ces paramètres dans la fenêtre d'impression, vérifiez s'ils apparaissent dans votre application avant d'imprimer.

6. Au paramètre **Taille du papier**, indiquez la taille du papier que vous avez chargé.
   - Pour imprimer une photo sans marges, cochez la case **Sans marges** ou sélectionnez une taille de papier avec une option **Sans marges**. Vous pouvez également créer une taille de papier sur mesure, mais le paramètre **Qualité d'impression** le plus élevé sera limité à **Fin - 360 dpi**.
   - Pour imprimer sur un rouleau de papier, sélectionnez une taille de rouleau de papier ou une taille avec une option **Sans marges**.

     Remarque: Pour le rouleau de papier, assurez-vous que la largeur maximum de votre photo est réglée à 17 po afin de convenir à la largeur de votre rouleau de papier (réglez les marges à 0 dans votre logiciel d'application).

   - Pour imprimer sur le papier chargé dans le plateau d'alimentation manuel, sélectionnez une taille de papier avec l'option **Avant - beaux-arts**.

   Remarque: Vous pouvez réduire ou agrandir la taille de l'image imprimée en sélectionnant **Gestion du papier** dans le menu contextuel et en sélectionnant une option de report à l'échelle.

   Remarque: Si vous ne voyez pas ces paramètres dans la fenêtre d'impression, vérifiez s'ils apparaissent dans votre application avant d'imprimer. Ils peuvent être accessibles en sélectionnant **Format d'impression** à partir du menu Fichier.

7. Choisissez portrait ou paysage au paramètre **Orientation**.
8. Sélectionnez les paramètres propres à l'application qui apparaissent à l'écran tels que ceux illustrés dans l'image ci-dessus pour l'application Aperçu.

9. Sélectionnez **Paramètres imprimante** à partir du menu contextuel.

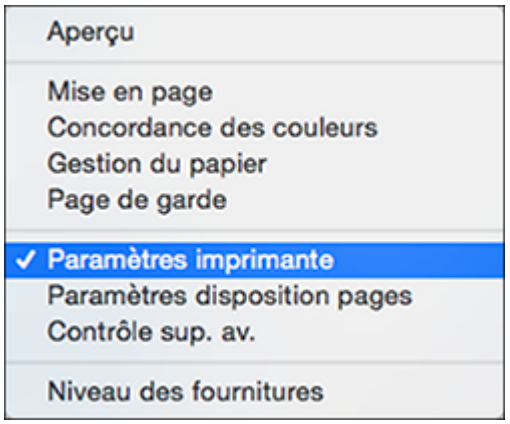

Remarque: Dans certains programmes, il est possible que vous deviez sélectionner **Avancé** avant de pouvoir sélectionner **Paramètres imprimante**. Pour obtenir plus d'informations sur les paramètres d'impression, appuyez sur le bouton **?**.

Ces paramètres s'affichent :

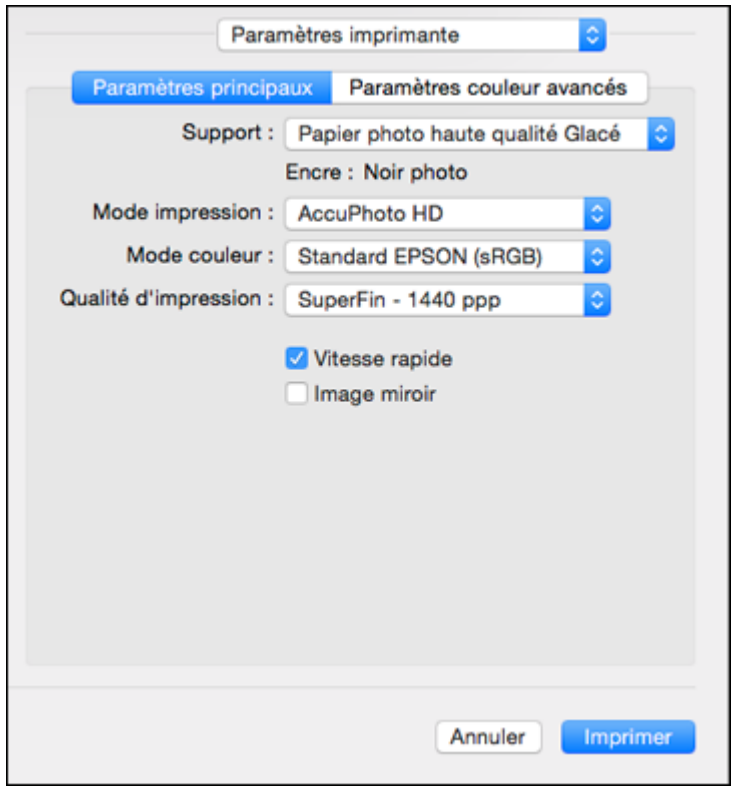

10. Sélectionnez le type de papier que vous avez chargé pour le paramètre **Support**.

    Remarque: Le nom du paramètre pourrait ne pas correspondre exactement au nom du papier. Vérifiez la liste des paramètres de type de support pour plus de détails.

    Remarque: Le type d'encre peut varier selon la taille et le type de papier que vous avez sélectionnés. Pour éviter de changer le type d'encre trop souvent, vous pouvez régler le type d'encre noire par défaut sur celui que vous utilisez régulièrement.

11. Sélectionnez l'une des options suivantes pour le paramètre **Mode impression** :
    - Sélectionnez **Couleur** pour tout type d'impression de photo.

- Sélectionnez **Photo N&B avancée** pour imprimer des photos en noir et blanc sur certains types de papier photo. Consultez la liste des options Photo N&B avancée pour plus de détails. Si votre type papier ne supporte pas cette option, imprimez les photos en noir et blanc à l'aide du paramètre **AccuPhoto HD**.
- Sélectionnez **Noir/Niveaux de gris** lorsque vous utilisez du papier ordinaire.

12. Cliquez sur **Mode couleur** et sélectionnez **Configuration manuelle**.
13. Sélectionnez l'un de ces paramètres **Paramètres couleurs** :
    - **Standard EPSON (sRVB)** : Augmente le contraste des images. Cliquez sur l'onglet **Paramètres couleur avancés** pour utiliser des options de couleur avancées.
    - **Adobe RGB** : Fait correspondre les couleurs de l'image aux standards de couleur Adobe RGB. Utilisez ce paramètre si votre fichier source a été créé avec le standard Adobe RGB. Cliquez sur l'onglet **Paramètres couleur avancés** pour utiliser des options de couleur avancées.
    - **Désactivé (pas de calibrage couleur)** : Désactive les réglages couleur effectués par le logiciel d'impression afin que vous puissiez n'utiliser que les réglages couleur de votre application.

    Remarque: Si vous le souhaitez, vous pouvez utiliser ColorSync pour la gestion des couleurs. Dans la plupart des cas, vous obtiendrez de meilleurs résultats en appliquant la gestion des couleurs dans votre application plutôt que dans le pilote d'impression.

14. Sélectionnez le paramètre **Qualité d'impression** de votre choix.
15. Sélectionnez les options d'impression disponibles.

Paramètres de couleur avancés - OS X
Paramètres de résolution de sortie - OS X
Options d'impression - OS X

Sujet parent: Impression sous OS X

Tâches associées

Sélection des paramètres de rouleau de papier - OS X
Sélection des paramètres de rouleau de papier - OS X

Paramètres de couleur avancés - OS X

Lorsque vous cliquez sur l'onglet **Paramètres couleur avancés**, l'un des écrans suivants s'affiche, selon le paramètre **Couleur** que vous avez sélectionné.

- **Couleur**

Spécifiez les valeurs d'ajustement de la luminosité, du contraste, de la saturation et des tons de couleur individuelle (cyan, magenta et jaune).

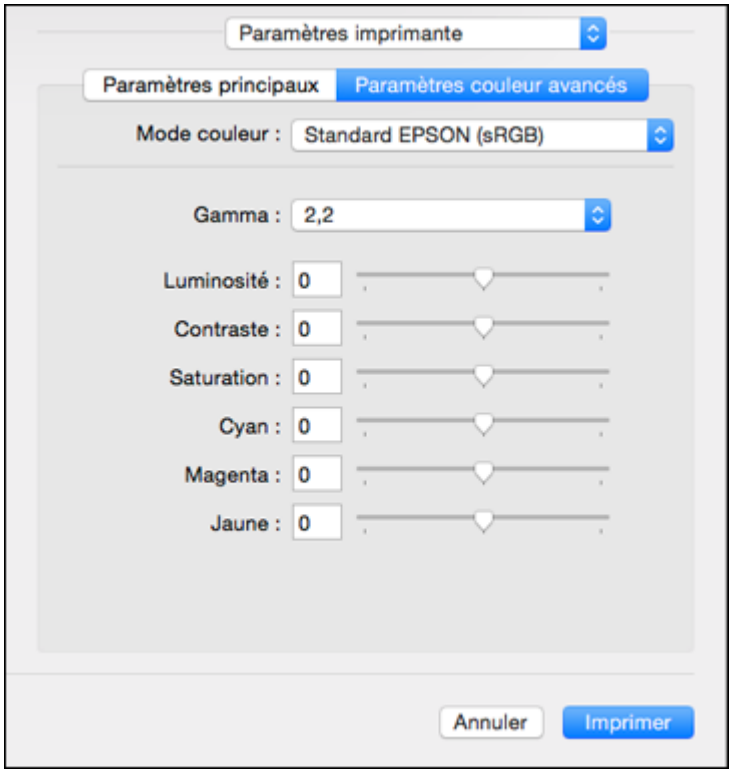

- **Photo N&B avancée**

Sélectionnez les options d'impression disponibles, au besoin.

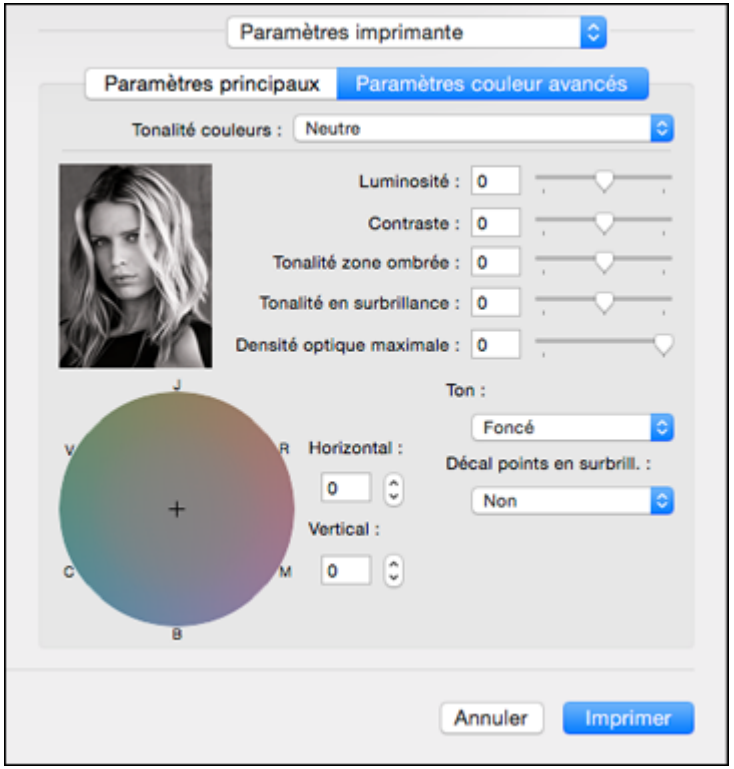

Tonalité couleurs

Ajoute des tonalités (teintes) à vos tirages en noir et blanc. Le réglage par défaut, **Neutre**, fournit une gamme de couleurs d'impression neutres. Vous pouvez également sélectionner d'autres présélections populaires comme **Froid**, **Chaud** et **Sépia**. Notez que les présélections affectent la cible dans le cercle chromatique.

Luminosité

Règle les paramètres de luminosité et d’assombrissement de votre image.

Contraste

Règle la différence entre les zones claires et sombres de l’image numérisée.

Tonalité zone ombrée

Contrôle la tonalité seulement dans les zones ombrées de votre image.

Tonalité en surbrillance
Contrôle la tonalité seulement dans les zones lumineuses de votre image.

Densité optique maximale
Ajuste la densité ou la netteté d'ensemble de votre tirage. Créez un flou artistique sur votre tirage en réduisant le paramètre de densité.

Ton
Change la gamme complète de tonalités de vos tirages en noir et blanc. Même si **Plus foncé** est le réglage par défaut, vous pourriez obtenir de meilleurs résultats si vous choisissez **Foncé**. Le cercle chromatique vous permet d'ajuster le ton de vos tirages en noir et blanc. Cliquez sur une portion du cercle chromatique ou entrez les valeurs correspondant à la tonalité (teinte) personnalisée désirée pour l'ajouter à votre tirage. Plus vous sélectionnez une couleur près du bord du cercle chromatique, plus vous ajouterez de la couleur.

Décal points en surbril
Permet de réduire la différence de brillance sur les supports brillants en ajoutant de la densité aux zones lumineuses de votre image.

Sujet parent: Sélection des paramètres d'impression de base - OS X

Paramètres de résolution de sortie - OS X

Vous pouvez sélectionner l'un des paramètres **Qualité d'impression** pour affiner la qualité de votre impression. Certains paramètres peuvent ne pas être disponibles, selon les paramètres de type de papier et de marges que vous avez choisis.

Brouillon
Pour l'impression d'un brouillon sur papier photo.

Fin - 360 dpi
Pour l'impression normale de texte et d'images.

Fin - 720 ppp
Pour l'impression normale de texte et d'images.

Super Fin - 1440 ppp
Pour l'impression de photos et de graphiques avec une bonne qualité et vitesse d'impression.

SuperPhoto - 2880 dpi
Pour la meilleure qualité d'impression, mais la vitesse d'impression la plus lente.

Sujet parent: Sélection des paramètres d'impression de base - OS X

Options d'impression - OS X

Vous pouvez sélectionner l'une des options d'impression pour personnaliser votre impression. Certaines options peuvent ne pas être disponibles selon les autres paramètres que vous avez choisis.

Vitesse rapide
Accélère l'impression, mais peut réduire la qualité d'impression.

Image miroir
Inverse l'image imprimée de gauche à droite.

Sujet parent: Sélection des paramètres d'impression de base - OS X

Sélection des paramètres de rouleau de papier - OS X

Pour imprimer sur un rouleau de papier, sélectionnez la taille du rouleau de papier et les options de rouleau de papier dans le menu Paramètres imprimante.

1. Sélectionnez **Gérer les tailles personnalisées** au paramètre **Taille du papier**.
2. Cliquez sur **+**, double-cliquez sur **Sans titre** et entrez un nom pour la taille de votre rouleau de papier.
3. Pour l'impression sans marges, entrez l'une des valeurs suivantes au paramètre **Largeur** :
   - **12,95** pour un rouleau de 13 po (330 mm) de largeur.
   - **16** pour un rouleau de 16 po (406 mm) de largeur.
   - **16,5** pour un rouleau de 16,5 po (419 mm) de largeur.
   - **17** pour un rouleau de 17 po (432 mm) de largeur.

   Remarque: Assurez-vous que la taille de votre image n'est pas trop grande pour la largeur de votre rouleau de papier.

4. Entrez la longueur de l'image à imprimer sur le rouleau de papier sous **Hauteur** (jusqu'à 44 po [1118 mm]).
5. Réglez le paramètre de marge sur **0**.
6. Cliquez sur **OK**.
7. Sélectionnez votre nouvelle taille de rouleau de papier personnalisée au paramètre **Taille du papier**.
8. Sélectionnez **Paramètres disposition pages**.

Cette fenêtre s'affiche :

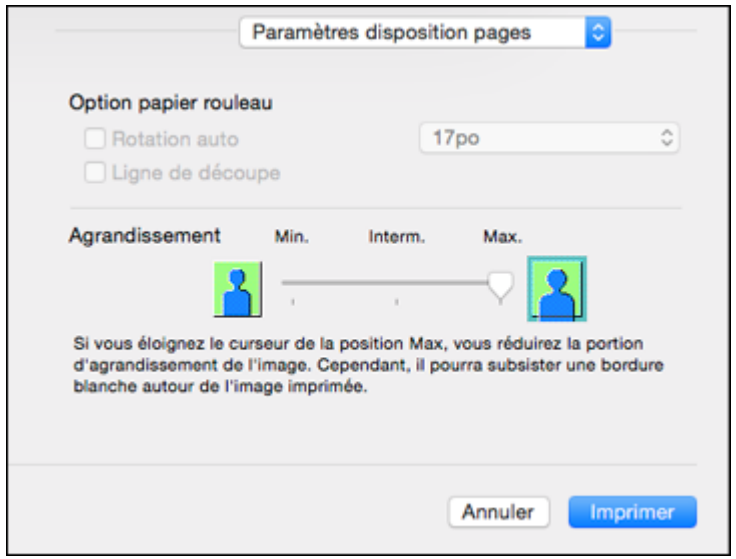

Remarque: Certains paramètres pourraient ne pas être disponibles selon l'option Taille du papier sélectionnée pour votre rouleau de papier.

9. Sélectionnez les paramètres suivants, au besoin :
   - Cliquez sur **Rotation auto** et sélectionnez la largeur du rouleau de papier afin que les images ne soient pas trop grandes pour le papier.
   - Cliquez sur **Ligne de découpe** pour imprimer une ligne de coupe autour des images.
   - Ajustez la proportion d'agrandissement de l'image lorsque vous imprimez des images sans marges.

     Remarque: Cette option n'est disponible que lorsque vous choisissez un paramètre Taille du papier avec une option **Sans marges**.

10. Cliquez sur **Imprimer**.

Sujet parent: Impression sous OS X

Sélection des paramètres de configuration papier - OS X

Si vous utilisez du papier qui n'est pas d'origine Epson et que vous avez besoin de faire des ajustements précis de la qualité d'impression, sélectionnez **Contrôle sup. au.** dans le menu contextuel. Sélectionnez les options nécessaires.

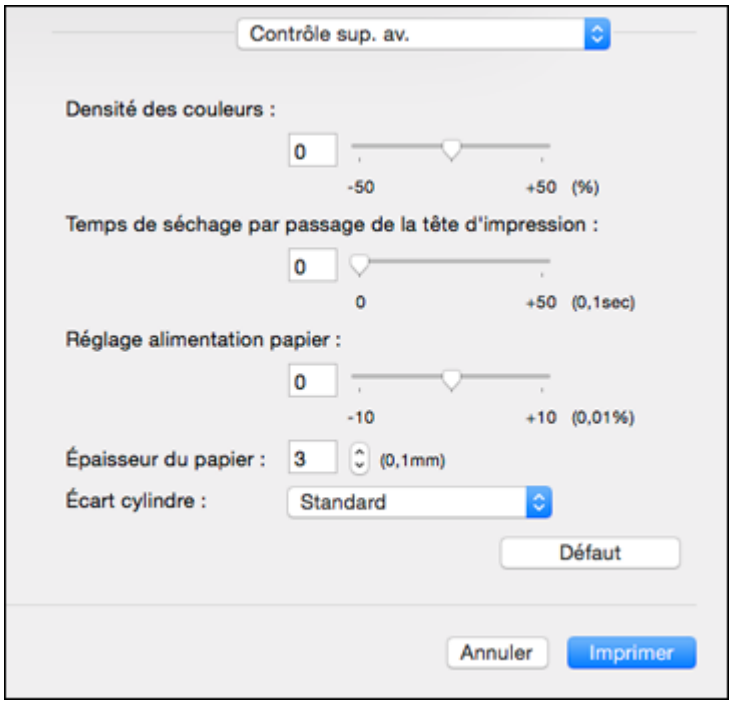

Options avancées du support - OS X

Sujet parent: Impression sous OS X

Options avancées du support - OS X

Sélectionnez les options Configuration papier disponibles pour affiner la qualité de vos tirages.

Densité des couleurs

Ajuste le niveau de saturation de l'encre.

Temps de séchage par passage de la tête d'impression
Immobilise la tête d'impression jusqu'à 5 secondes après chaque passage afin de permettre à l'encre de sécher. Ce paramètre vous permet d'imprimer sur des supports qui ne sont pas d'origine Epson et d'éviter de maculer l'encre.

Réglage alimentation papier
Modifie la vitesse de l'alimentation du papier afin de compenser pour les lignes dans la direction de la tête d'impression.

Épaisseur du papier
Permet de sélectionner l'épaisseur de votre papier ou support.

Espace cylindre
Ajuste la distance entre le papier et la tête d'impression. (Utilisez un paramètre plus large si vous constatez des marques sur les bords ou des marques sur vos tirages.)

Sujet parent: Sélection des paramètres de configuration papier - OS X

Sélection des options de mise en page - OS X

Vous pouvez sélectionner parmi différentes options de mise en page en sélectionnant **Mise en page** à partir du menu contextuel de la fenêtre d'impression.

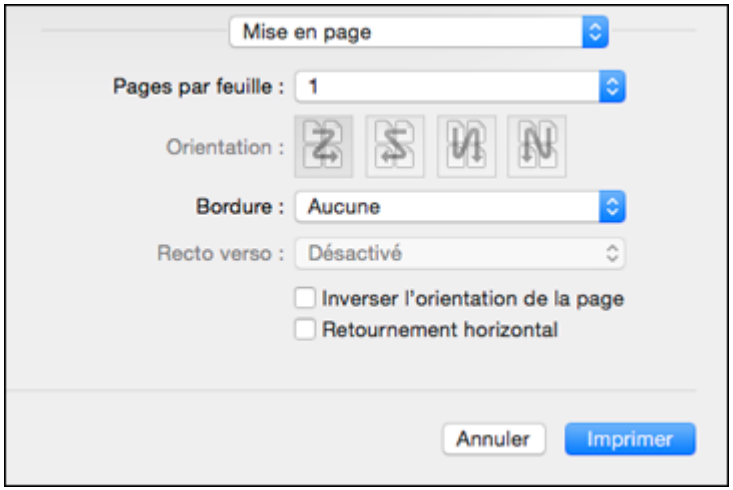

- Pour imprimer plusieurs pages sur une seule feuille de papier, sélectionnez le nombre de pages dans le menu contextuel **Pages par feuille**. Déterminez l'ordre dans lequel les pages sont imprimées en réglant le paramètre **Orientation**.

- Pour imprimer une bordure autour de chaque page, sélectionnez l'un des paramètres de ligne dans le menu contextuel **Bordure**.
- Vous pouvez inverser ou faire pivoter l'image en sélectionnant **Inverser l'orientation de la page** ou **Retournement horizontal**.

Sujet parent: Impression sous OS X

Gestion des couleurs - OS X

Vous pouvez modifier les paramètres de Concordance des couleurs afin d'affiner les couleurs de vos impressions. Vous pouvez aussi désactiver la gestion des couleurs dans le logiciel d'impression.

1. Sélectionnez **Concordance des couleurs** à partir du menu contextuel de la fenêtre d'impression.

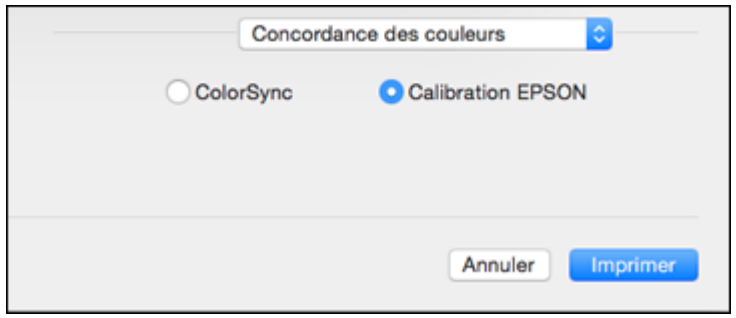

2. Sélectionnez l'une des options disponibles.

Options de concordance des couleurs - OS X

Sujet parent: Impression sous OS X

Options de concordance des couleurs - OS X

Vous pouvez choisir parmi ces paramètres dans le menu **Concordance des couleurs**.

ColorSync
Imprime en utilisant des profils de couleur standards pour le produit et le papier afin de faire concorder les couleurs de l'image. Vous pouvez personnaliser la méthode de conversion et les paramètres de filtrage depuis le menu contextuel ColorSync dans la fenêtre d'impression.

Calibration EPSON
Permet de gérer la couleur en utilisant les commandes dans votre logiciel d'impression ou de désactiver la gestion des couleurs.

Sujet parent: Gestion des couleurs - OS X

Redimensionnement des images imprimées - OS X

Vous pouvez ajuster la taille de l'image alors que vous l'imprimez en sélectionnant **Gestion du papier** dans le menu contextuel sur la fenêtre d'impression.

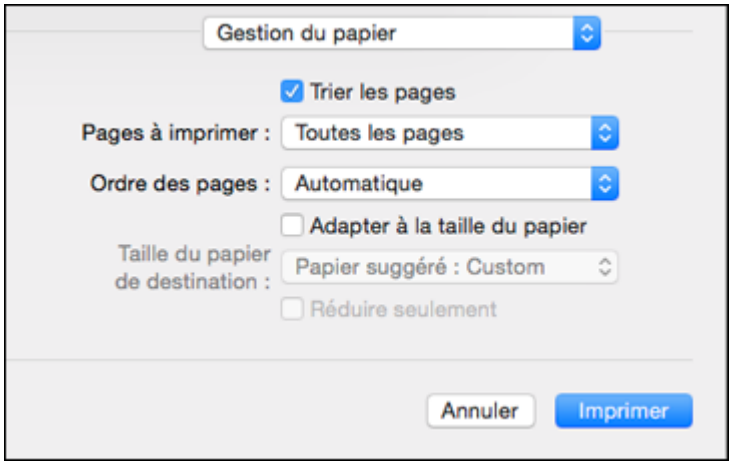

- Pour assembler plusieurs copies en groupes de documents, cochez la case **Trier les pages**.
- Pour imprimer uniquement les pages sélectionnées dans un document de plusieurs pages, sélectionnez une option du menu contextuel **Pages à imprimer**.
- Pour ajuster l'ordre dans lequel les pages sont imprimées, sélectionnez une option du menu contextuel **Ordre des pages**.
- Pour redimensionner l'image afin qu'elle s'adapte à un format de papier spécifique, cochez l'option **Adapter à la taille du papier** et sélectionnez un format de papier dans le menu contextuel **Taille du papier de destination**.
- Pour limiter le redimensionnement de l'image au rapetissement seulement, cochez la case **Réduire seulement**. (Décochez la case si vous voulez agrandir l'image.)

Sujet parent: Impression sous OS X

Sélection des préférences d'impression - OS X

Vous pouvez sélectionner parmi plusieurs préférences d’impression qui s’appliquent à tous les travaux d’impression que vous envoyez à votre produit.

1. Sous le menu Apple ou sur le Dock, sélectionnez **Préférences Système**.

2. Sélectionnez **Imprimantes et fax** ou **Imprimantes et scanners**, choisissez votre produit et sélectionnez **Options et fournitures**.
3. Sélectionnez **Options**.

   Un écran comme celui-ci s'affiche :

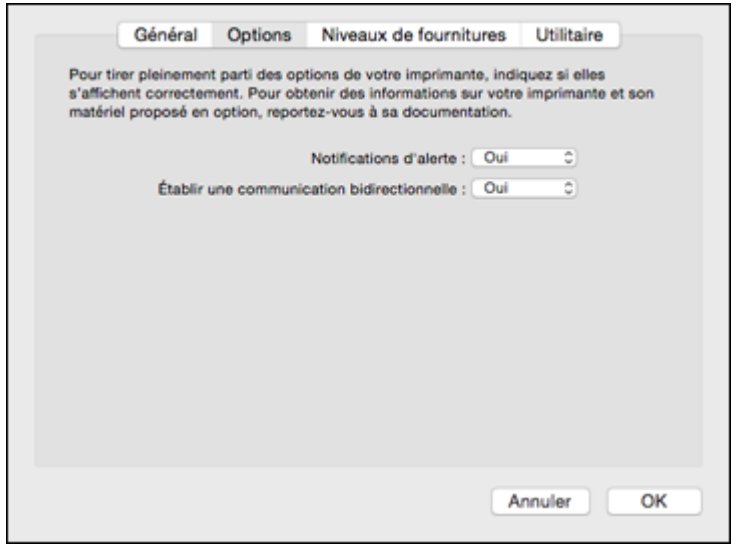

4. Sélectionnez les options d'impression disponibles.
5. Cliquez sur **OK**.

Préférences d'impression - OS X

Sujet parent: Impression sous OS X

Préférences d'impression - OS X

Vous pouvez choisir parmi ces paramètres sous l'onglet **Options**.

Notifications d'alerte
Permet de choisir de recevoir ou non les avertissements du logiciel d'impression pour différentes conditions d'exploitation.

Établir une communication bidirectionnelle
Permet au produit de communiquer avec l'ordinateur. Ne modifiez pas le réglage par défaut pour ce paramètre à moins que vous éprouviez des difficultés lorsque vous partagez plusieurs imprimantes.

Sujet parent: Sélection des préférences d'impression - OS X

Impression de documents ou de photos - OS X

Une fois que vous avez sélectionné vos paramètres d'impression, vous êtes prêt à imprimer.

Cliquez sur **Imprimer** dans le bas de la fenêtre d'impression.

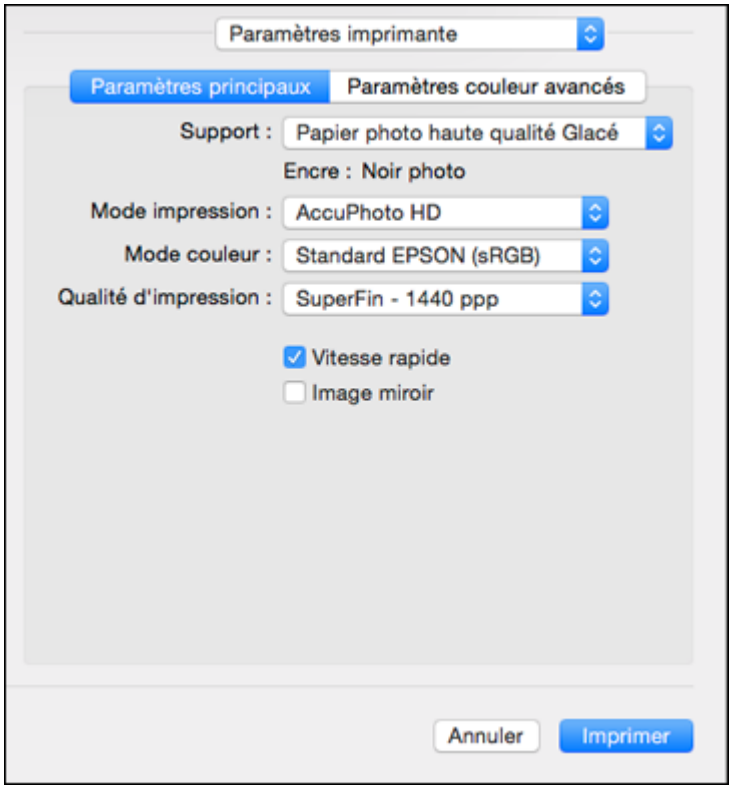

Vérification de l'état de l'impression - OS X

Sujet parent: Impression sous OS X

Vérification de l'état de l'impression - OS X

Pendant l'impression, vous pouvez suivre la progression du travail d'impression, contrôler l'impression et vérifier les niveaux d'encre.

1. Cliquez sur l'icône de l'imprimante lorsqu'elle s'affiche sur le Dock.

   La fenêtre d'état de l'impression s'affiche :

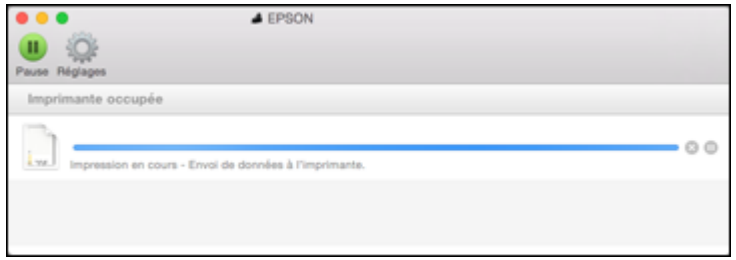

2. Sélectionnez, au besoin, les options suivantes :

   OS X 10.7 :

   - Pour annuler l'impression, cliquez sur le travail d'impression et cliquez sur **Supprimer**.
   - Pour mettre en pause une impression, cliquez dessus, puis cliquez sur l'icône **Suspendre**. Pour reprendre l'impression d'un travail interrompu, cliquez sur le travail marqué « En attente », puis cliquez sur l'icône **Reprendre**.
   - Pour suspendre tous les travaux d'impression dans la file d'attente, cliquez sur l'icône **Pause**.
   - Pour vérifier les niveaux d'encre, cliquez sur l'icône **Niveau des fournitures**.

   OS X 10.8/10.9/10.10 :

   - Pour annuler l'impression, cliquez sur le bouton à côté du travail d'impression.
   - Pour mettre en pause une impression, cliquez sur le bouton à côté du travail d'impression.

     Pour reprendre l'impression d'un travail interrompu, cliquez sur le bouton .
   - Pour suspendre tous les travaux d'impression dans la file d'attente, cliquez sur le bouton **Pause**.
   - Pour vérifier les niveaux d'encre, cliquez sur l'icône **Réglages**, puis cliquez sur l'onglet **Niveau des fournitures**.

Sujet parent: Impression de documents ou de photos - OS X

Remplacement des cartouches d'encre

Lorsqu'une cartouche d'encre est épuisée, vous devez la remplacer.

Si une cartouche d'encre est en place depuis plus de six mois ou si la qualité de vos tirages laisse à désirer même après le nettoyage et l'alignement de la tête d'impression, il peut être nécessaire de la remplacer.

Remarque: Veuillez vous défaire des cartouches d'encre Epson usagées de façon responsable et conformément à la règlementation locale. Si vous souhaitez retourner vos cartouches d'encre usagées à Epson pour une élimination appropriée, veuillez visiter le site Web epson.com/recycle pour obtenir plus d'informations (site Web disponible en anglais seulement).

Vérification de l'état des cartouches
Achat de cartouches d'encre Epson
Retrait et installation de cartouches d'encre
Remplacement de la cartouche de maintenance
Changement du type d'encre noire

Vérification de l'état des cartouches

Votre produit et ses logiciels d'impression vous avertiront lorsqu'une cartouche d'encre sera faible ou épuisée.

Vérification de l'état des cartouches sur l'écran ACL
Vérification de l'état des cartouches sous Windows
Vérification de l'état des cartouches sous OS X

Sujet parent: Remplacement des cartouches d'encre

Vérification de l'état des cartouches sur l'écran ACL

Lorsque l'une de vos cartouches est vide ou presque vide, un message d'erreur s'affiche à l'écran ACL de votre produit. Vous pouvez également vérifier l'état de vos cartouches en tout temps en suivant les étapes suivantes.

1. Appuyez sur le bouton d'accueil ou tapez sur l'écran tactile de l'imprimante afin d'ouvrir le menu principal.
2. Appuyez sur le bouton d'affichage d'encre restante.

   L'écran des niveaux d'encre s'affiche.

3. Pour plus de détails, sélectionnez **Informations cartouche** au bas de l'écran.

   Remarque: Le niveau d'encre indiqué est approximatif.

Sujet parent: Vérification de l'état des cartouches

Tâches associées

Retrait et installation de cartouches d'encre

Vérification de l'état des cartouches sous Windows

Un rappel de niveau d'encre faible s'affiche lorsque vous essayez d'imprimer et que le niveau d'encre est bas. Vous pouvez vérifier l'état des cartouches en tout temps en utilisant un utilitaire sur votre ordinateur Windows.

1. Pour vérifier l'état des cartouches d'encre, accédez au bureau de Windows et double-cliquez sur l'icône du produit dans la barre des tâches Windows.

   Cette fenêtre s'affiche :

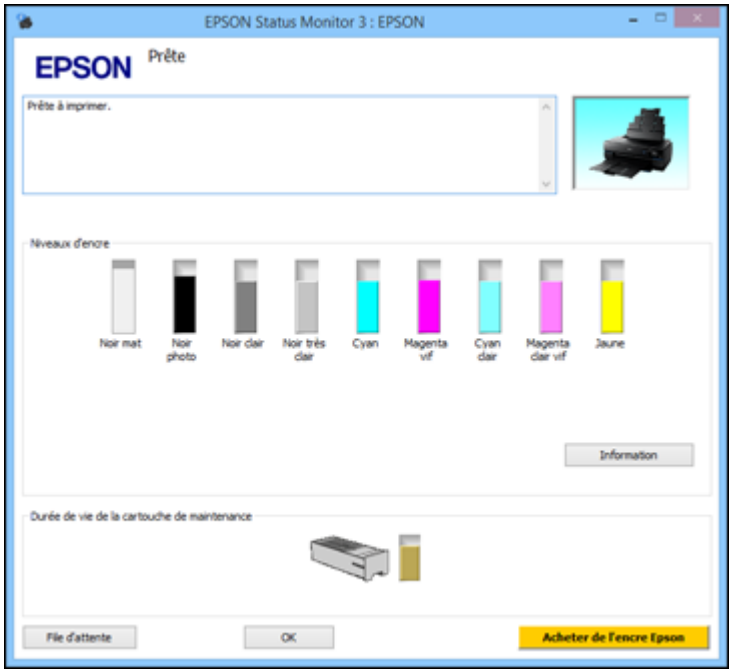

2. Remplacez ou réinstallez les cartouches d'encre indiquées à l'écran.

   Remarque: Si l'une des cartouches d'encre installées dans l'imprimante est brisée, incompatible avec le modèle d'imprimante ou mal installée, Epson Status Monitor ne pourra pas afficher avec précision l'état de la cartouche d'encre.

3. Pour désactiver le rappel de niveau d'encre faible, cliquez avec le bouton de droite de la souris sur l'icône d'imprimante et sélectionnez **Préférences du contrôle**.

   Cette fenêtre s'affiche :

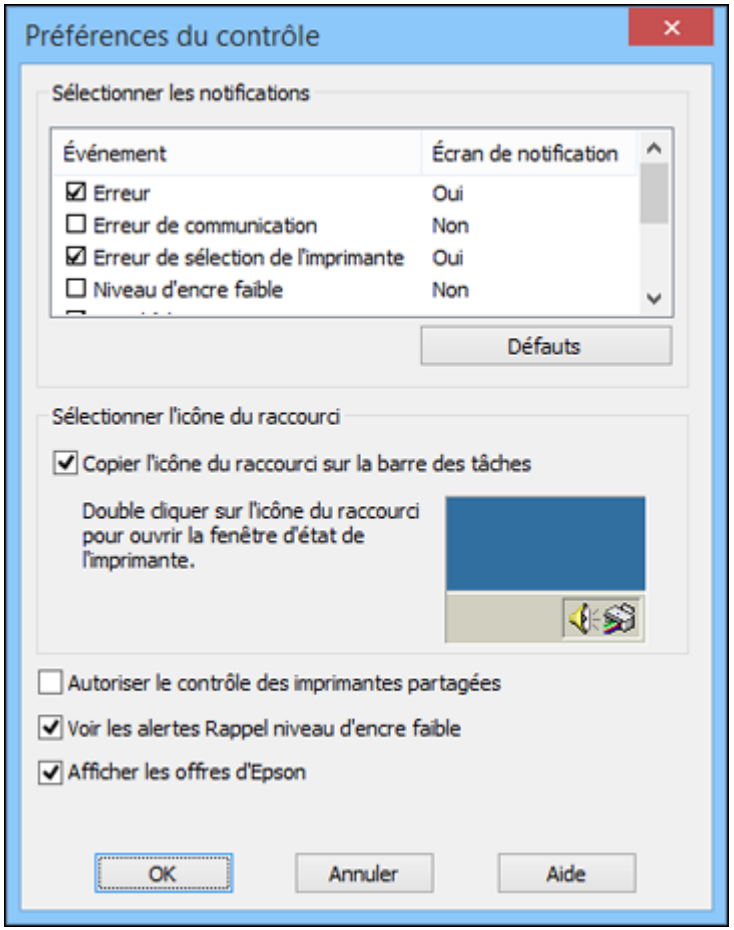

4. Décochez l’option **Voir les alertes Rappel niveau d’encre faible** au bas de la fenêtre.
5. Pour désactiver les offres promotionnelles, décochez la case **Afficher les offres d'Epson**.

Sujet parent: Vérification de l'état des cartouches

Tâches associées

Retrait et installation de cartouches d'encre

Vérification de l'état des cartouches sous OS X

Vous pouvez vérifier l'état des cartouches d'encre en utilisant un utilitaire sur votre ordinateur Mac.

1. Sous le menu Apple ou sur le Dock, sélectionnez **Préférences Système**. Sélectionnez **Imprimantes et fax** ou **Imprimantes et scanners**, sélectionnez votre produit et sélectionnez **Options et fournitures**. Sélectionnez **Utilitaire** et sélectionnez **Ouvrir l'utilitaire de l'imprimante**.
2. Sélectionnez **EPSON Status Monitor**.

Une fenêtre comme celle-ci s'affiche :

3. Effectuez les étapes suivantes, au besoin :
   - Pour mettre à jour l'état des cartouches d'encre, cliquez sur **Mise à jour**.
   - Remplacez ou réinstallez les cartouches d'encre indiquées à l'écran.

   Remarque: Si l'une des cartouches d'encre installées dans l'imprimante est brisée, incompatible avec le modèle d'imprimante ou mal installée, Epson Status Monitor ne pourra pas afficher avec précision l'état de la cartouche d'encre.

Sujet parent: Vérification de l'état des cartouches

Tâches associées

Retrait et installation de cartouches d'encre

Achat de cartouches d'encre Epson

Vous pouvez acheter de l'encre et du papier Epson d'origine à l'adresse epson.com/ink3 (États-Unis) ou epson.ca (Canada). Vous pouvez également vous procurer d'autres fournitures auprès d'un revendeur Epson autorisé. Composez le 1 800 463-7766 pour obtenir les coordonnées du revendeur le plus proche.

Remarque: Nous vous recommandons d'utiliser des cartouches Epson d'origine et de ne pas les remplir. L'utilisation d'autres produits peut nuire à la qualité d'impression et risque d'endommager l'imprimante.

Les cartouches incluses avec l'imprimante ont été conçues seulement pour la configuration de l'imprimante et non pas pour la revente. Une partie de l'encre est utilisée pour le chargement de l'imprimante et le reste de l'encre sera utilisé pour l'impression. Le rendement des cartouches varie considérablement selon les images imprimées, les paramètres d'impression, le type de papier, la fréquence d'utilisation et la température. Pour assurer la qualité des tirages, une petite quantité d'encre reste dans la cartouche après que le témoin de remplacement de cartouche s'allume.

Numéros de pièce pour les cartouches d'encre et la boîte de maintenance

Sujet parent: Remplacement des cartouches d'encre

Numéros de pièce pour les cartouches d'encre et la boîte de maintenance

Utilisez ces numéros de pièce lorsque vous commandez ou achetez de nouvelles boîtes de maintenance ou cartouches d'encre.

Remarque: Pour les meilleurs résultats, utilisez les cartouches dans les six mois suivant leur déballage.

Couleur de l'encre	Numéro de pièce
Noir photo	T8501
Cyan	T8502
Magenta vif	T8503
Jaune	T8504
Cyan clair	T8505

Couleur de l'encre	Numéro de pièce
Magenta clair vif	T8506
Noir clair	T8507
Noir mat	T8508
Noir très clair	T8509

Numéro de pièce de la boîte de maintenance : T582000

Sujet parent: Achat de cartouches d'encre Epson

Retrait et installation de cartouches d'encre

Avant de commencer, assurez-vous d'avoir des cartouches de rechange à portée de main. Vous devez installer les cartouches d'encre neuves dès que vous avez retiré les cartouches usagées de l'imprimante.

Mise en garde: Laissez les cartouches usagées dans l'imprimante jusqu'à ce que vous soyez prêt à les remplacer, sinon, les buses de la tête d'impression risquent de sécher. N'ouvrez pas l'emballage des cartouches d'encre avant d'être prêt à les installer. Les cartouches sont emballées sous vide pour assurer leur fiabilité.

1. Mettez le produit sous tension.
2. Appuyez sur le bouton d'accueil ou tapez sur l'écran tactile de l'imprimante afin d'ouvrir le menu principal.
3. Appuyez sur le bouton d'affichage d'encre restante.

   L'écran des niveaux d'encre s'affiche.
4. Sélectionnez **Cap encr ouv**.

Le verrou du couvercle de cartouches d'encre est débloqué.

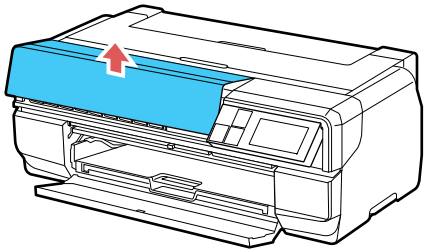

5. Ouvrez le couvercle des cartouches d'encre.

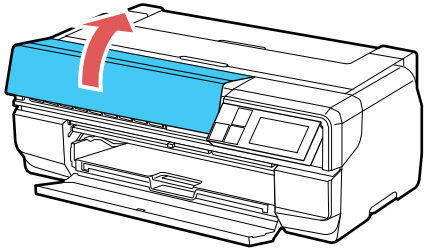

Remarque: Ne tentez pas d'ouvrir le couvercle des cartouches d'encre avant que le verrou ne soit débloqué.

6. Appuyez sur le levier de la cartouche d'encre que vous souhaitez remplacer. La cartouche d'encre sortira légèrement.

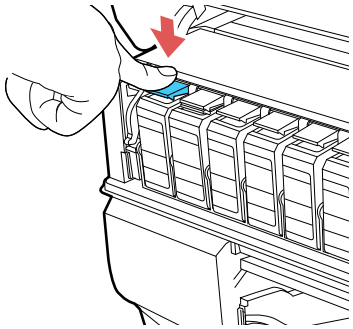

7. Tirez sur la cartouche afin de la retirer.

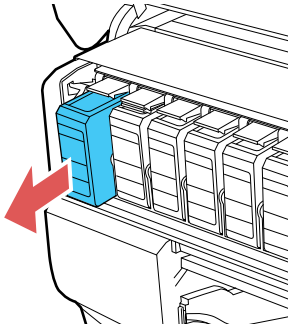

Remarque: Mettez la cartouche au rebut en prenant les précautions nécessaires. Ne démontez pas les cartouches usagées et ne tentez pas de les remplir.

Avertissement: Si vous recevez de l'encre sur votre peau, lavez-la soigneusement avec du savon et de l’eau. Si vous recevez de l’encre dans les yeux, rincez-les immédiatement avec de l’eau. Si de l'encre entre dans votre bouche, crachez-la et consultez immédiatement un médecin. Gardez les cartouches d’encre hors de portée des enfants.

8. Retirez la cartouche d'encre de l'emballage et secouez-la tel qu'illustré pendant environ cinq secondes.

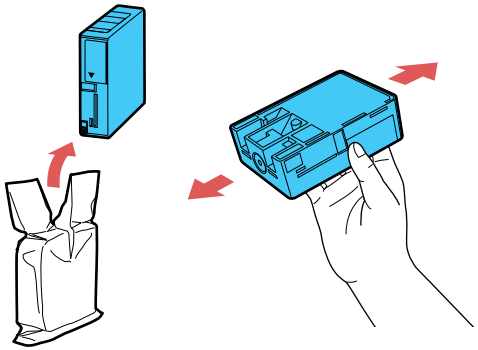

Mise en garde: Ne retirez aucune étiquette ni aucun ruban d’étanchéité, sinon l’encre risque de fuir. Ne touchez pas à la puce verte sur la cartouche.

9. Introduisez la cartouche neuve dans son logement et appuyez dessus jusqu’à ce qu’elle s’enclenche.

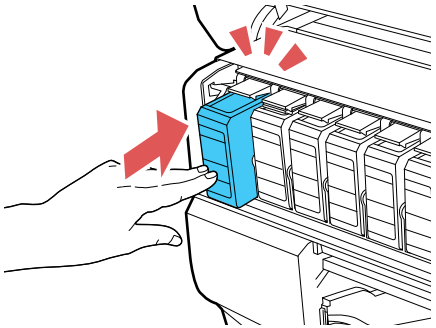

10. Fermez le couvercle des cartouches d'encre.

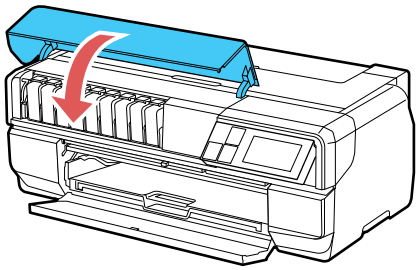

Attendez que votre produit vérifie les cartouches d'encre et charge le système de distribution d'encre, si nécessaire. N'éteignez pas le produit lors du chargement de l'encre.

Mise en garde: Si vous retirez une cartouche d’encre en vue d’une utilisation ultérieure, protégez le port de distribution d’encre de la saleté et la poussière et rangez la cartouche dans le même environnement que votre imprimante. La valve du port de distribution d'encre est conçue pour contenir tout excédent d'encre, mais ne touchez pas le port de distribution d'encre ni la zone près de ce dernier. Rangez toujours les cartouches d'encre avec l'étiquette vers le haut; ne rangez pas les cartouches d'encre à l'envers.

Sujet parent: Remplacement des cartouches d'encre

Références associées

Numéros de pièce pour les cartouches d'encre et la boîte de maintenance

Remplacement de la cartouche de maintenance

La cartouche de maintenance absorbe l'encre utilisée lors des opérations de maintenance comme le nettoyage des têtes et le changement du type d'encre noire. Remplacez la cartouche lorsqu'un message s'affiche à l'écran tactile.

1. Mettez le produit sous tension.
2. Ouvrez le couvercle de la cartouche de maintenance.

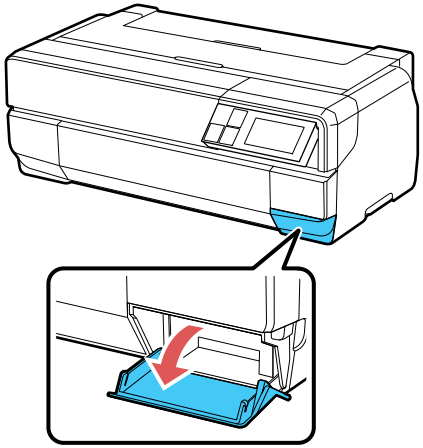

3. Retirez la nouvelle cartouche de maintenance de son emballage.

   Mise en garde: Ne touchez pas la zone illustrée ici, sinon vous risquez d'endommager le produit.

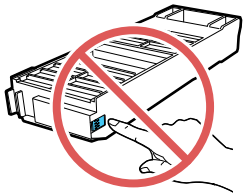

4. Poussez la cartouche de maintenance légèrement vers le haut et tirez-la délicatement du produit et sans l'incliner.

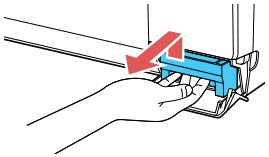

5. Placez la cartouche de maintenance usagée dans le sac fourni avec la nouvelle cartouche et scellez le sac.

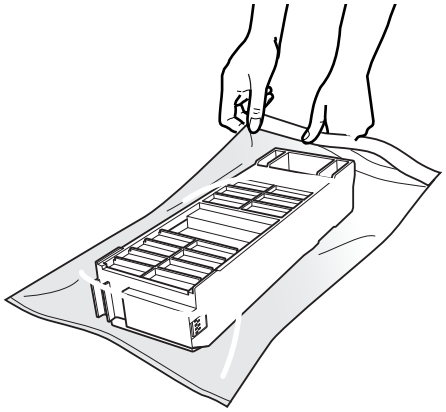

6. Insérez la nouvelle cartouche de maintenance dans le logement.

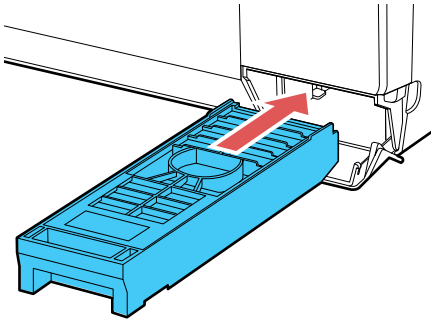

7. Fermez le couvercle de la cartouche de maintenance.

Sujet parent: Remplacement des cartouches d'encre

Changement du type d'encre noire

Votre produit est emballé avec des cartouches d'encre de couleurs Noir mat et Noir photo. Bien que les deux cartouches doivent être installées pour que votre produit fonctionne, vous pouvez imprimer à l'aide d'un seul type d'encre noire à la fois.

Votre produit passe automatiquement d'un type de noir à l'autre, selon le support que vous chargez. Puisque ce procédé consomme de l'encre, évitez de changer d'encre noire plus souvent que nécessaire, et sélectionnez l'encre noire par défaut qui convient au type de support que vous utilisez le plus régulièrement.

Remarque: Pour désactiver le changement de l'encre noire automatique, appuyez sur le bouton de configuration et sélectionnez **Administration système** > **Param imprim** > **Chgt auto encre noire** > **Désactivé**.

Liste de supports selon le type d'encre noire nécessaire
Changement du type d'encre noire

Sujet parent: Remplacement des cartouches d'encre

Liste de supports selon le type d'encre noire nécessaire

Pour économiser l'encre, sélectionnez l'encre noire par défaut qui correspond au type de support que vous utilisez le plus souvent.

Types de support nécessitant l'encre Noir mat

- Papier pour présentation – Mat Epson
- Papier pour présentation haute qualité – Mat Epson
- Papier pour présentation haute qualité – Mat Recto verso Epson
- Papier pour présentation ultra haute qualité – Mat Epson
- Epson Velvet Fine Art Paper
- Epson Exhibition Watercolor Paper Textured
- Epson Watercolor Paper Radiant White
- Epson UltraSmooth Fine Art Paper 325 gsm
- Epson Exhibition Canvas Matte
- Epson Exhibition Canvas Natural Matte
- Feuilles autocollantes de qualité photo Epson

- Epson Hot Press Bright
- Epson Hot Press Natural
- Epson Cold Press Bright
- Epson Cold Press Natural

Types de support nécessitant l'encre Noir photo

- Papier photo – Glacé Epson
- Papier photo haute qualité – Glacé Epson
- Papier photo ultra haute qualité – Glacé Epson
- Papier photo haute qualité – Semi-glacé Epson
- Papier photo ultra haute qualité – Lustré Epson
- Epson Exhibition Canvas Gloss
- Epson Exhibition Canvas Satin
- Epson Exhibition Canvas Natural Satin
- Epson Exhibition Canvas Natural Gloss
- Epson Exhibition Fiber Paper
- Epson Metallic Photo Paper Glossy
- Epson Metallic Photo Paper Luster

Sujet parent: Changement du type d'encre noire

Changement du type d'encre noire

Le processus de changement de l'encre noire dure plusieurs minutes et consomme de l'encre. Vérifiez la liste des supports selon le type d'encre noire nécessaire pour sélectionner le bon type d'encre pour le support que vous avez chargé.

1. Appuyez sur le bouton d'accueil.
2. Appuyez sur le bouton de changement d'encre noire.
3. Sélectionnez **Continu**, puis sélectionnez l'un de ces procédés :
   - Noir photo à Noir mat; le processus dure environ 1,5 minute.
   - Noir mat à Noir photo; le processus dure environ 3,5 minutes.

Sujet parent: Changement du type d'encre noire

Références associées

Liste de supports selon le type d'encre noire nécessaire

Réglage de la qualité d'impression

Si la qualité d'impression se dégrade, il est peut-être nécessaire d'exécuter un utilitaire de nettoyage ou d'alignement de la tête d'impression.

Si votre problème persiste après exécution de ces utilitaires, il est possible que vous deviez remplacer les cartouches d'encre.

Entretien de la tête d'impression
Alignement de la tête d'impression
Nettoyage du guide-papier

Entretien de la tête d'impression

Si vos tirages deviennent estompés ou s'ils présentent des lignes horizontales claires ou foncées, il est peut-être nécessaire de nettoyer les buses de la tête d'impression. N'exécutez un nettoyage des buses que si la qualité d'impression se dégrade, car le processus consomme de l'encre.

Vous pouvez vérifier si les buses sont bouchées avant le nettoyage pour éviter de les nettoyer inutilement.

Remarque: Vous ne pouvez pas nettoyer la tête d'impression si une cartouche d'encre est épuisée, et il est possible que vous ne puissiez pas nettoyer la tête d'impression lorsque le niveau d'encre d'une cartouche est bas. Vous devez d'abord remplacer la cartouche.

Vérification des buses de la tête d'impression
Nettoyage de la tête d'impression

Sujet parent: Réglage de la qualité d'impression

Vérification des buses de la tête d'impression

Vous pouvez imprimer un motif de vérification des buses pour vérifier si les buses sont obstruées.

Vérification des buses avec le panneau de commande
Vérification des buses en utilisant un utilitaire de votre ordinateur

Sujet parent: Entretien de la tête d'impression

Tâches associées

Retrait et installation de cartouches d'encre

Vérification des buses avec le panneau de commande

Vous pouvez vérifier les buses de la tête d'impression en utilisant le panneau de commande de votre produit.

1. Appuyez sur le bouton d'accueil, si nécessaire.
2. Appuyez sur le bouton de configuration.

   L'écran suivant s'affiche :

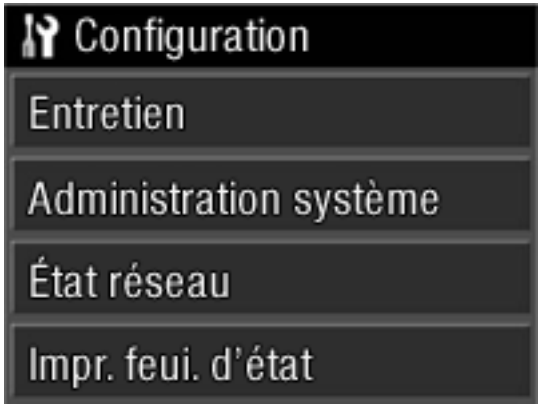

3. Sélectionnez **Entretien**.
4. Sélectionnez **Vérif buses tête impr**.
5. Chargez quelques feuilles de papier ordinaire dans l'alimenteur de feuilles.
6. Sélectionnez **Imprimer**.

   Le motif de vérification des buses s'imprime.

7. Vérifiez le motif imprimé pour voir s'il y a des écarts dans les lignes.

   La tête d'impression est propre.

   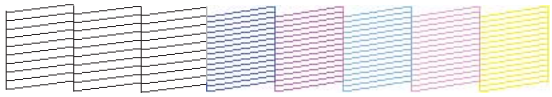

   La tête d'impression doit être nettoyée.

   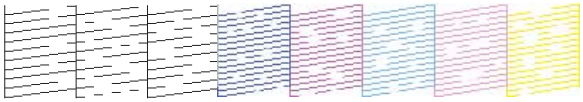

8. Effectuez l'une des étapes suivantes :
   - S'il n'y a pas d'écarts, sélectionnez **Terminer**.
   - S'il y a des écarts ou que le motif est estompé, sélectionnez **Nettoyer la tête d'impr.** et continuez.
9. Suivez les instructions à l'écran pour nettoyer la tête d'impression, vérifier les buses et répéter le processus si nécessaire.

Si vous ne constatez pas d'amélioration après avoir nettoyé la tête d'impression 4 fois, attendez au moins 6 heures. Ensuite, essayez de nettoyer de nouveau la tête d'impression. Si la qualité ne s'est toujours pas améliorée, il se peut que l'une des cartouches d'encre soit ancienne ou endommagée et ait besoin d'être remplacée.

Sujet parent: Vérification des buses de la tête d'impression

Concepts associés

Nettoyage de la tête d'impression

Tâches associées

Chargement du papier dans l'alimenteur de feuilles

Vérification des buses en utilisant un utilitaire de votre ordinateur

Vous pouvez vérifier les buses de la tête d'impression en utilisant un utilitaire sur votre ordinateur Windows ou Mac.

1. Chargez quelques feuilles de papier ordinaire dans l'alimenteur de feuilles.

2. Effectuez l'une des étapes suivantes :
   - **Windows :** Accédez au bureau de Windows et cliquez avec le bouton de droite de la souris sur l'icône du produit dans la barre des tâches Windows.
   - **OS X** : Sous le menu Apple ou sur le Dock, sélectionnez **Préférences Système**. Sélectionnez **Imprimantes et fax** ou **Imprimantes et scanners**, choisissez votre produit et sélectionnez **Options et fournitures**. Sélectionnez **Utilitaire** et sélectionnez **Ouvrir l'utilitaire de l'imprimante**.
3. Sélectionnez **Vérification des buses**.

   Une fenêtre comme celle-ci s'affiche :

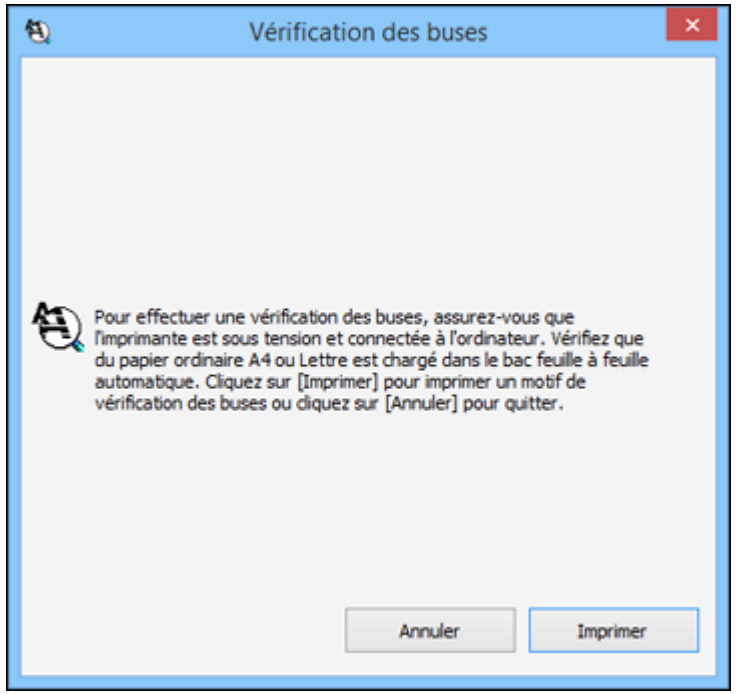

4. Cliquez sur **Imprimer**.

5. Vérifiez le motif imprimé pour voir s'il y a des écarts dans les lignes.

   La tête d'impression est propre.

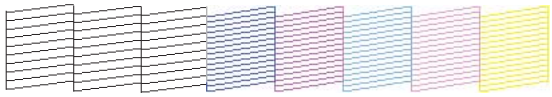

   La tête d'impression doit être nettoyée.

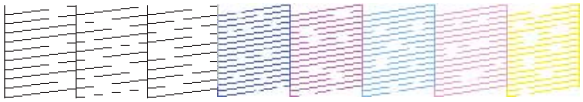

6. S'il n'y a pas d'écarts, cliquez sur **Terminer**.

   Si le motif est estompé ou présente des écarts, nettoyez la tête d'impression.

Si vous ne constatez pas d'amélioration après avoir nettoyé la tête d'impression 4 fois, attendez au moins 6 heures. Ensuite, essayez de nettoyer de nouveau la tête d'impression. Si la qualité ne s'est toujours pas améliorée, il se peut que l'une des cartouches d'encre soit ancienne ou endommagée et ait besoin d'être remplacée.

Sujet parent: Vérification des buses de la tête d'impression

Concepts associés

Nettoyage de la tête d'impression

Tâches associées

Chargement du papier dans l'alimenteur de feuilles

Nettoyage de la tête d'impression

Si la qualité d'impression s'est détériorée et que le motif de vérification des buses indique que les buses sont bouchées, vous pouvez nettoyer la tête d'impression.

Remarque: Vous ne pouvez pas nettoyer la tête d'impression si une cartouche d'encre est épuisée, et il est possible que vous ne puissiez pas nettoyer la tête d'impression lorsque le niveau d'encre d'une cartouche est bas. Vous devez d'abord remplacer la cartouche.

Nettoyage de la tête d'impression en utilisant le panneau de commande

Nettoyage de la tête d'impression en utilisant un utilitaire de l'ordinateur

Sujet parent: Entretien de la tête d'impression

Nettoyage de la tête d'impression en utilisant le panneau de commande

Vous pouvez nettoyer la tête d'impression en utilisant le panneau de commande de votre produit.

1. Appuyez sur le bouton d'accueil, si nécessaire.
2. Appuyez sur le bouton de configuration.

   L'écran suivant s'affiche :

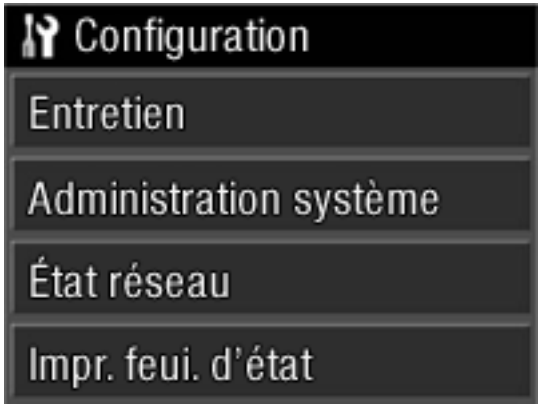

3. Sélectionnez **Entretien**.
4. Sélectionnez **Nettoyage tête d'impr**.
5. Chargez quelques feuilles de papier ordinaire dans l'alimenteur de feuilles.
6. Sélectionnez **Nettoy. tête**.
7. Sélectionnez **Imprimer**.

   Une fois le cycle de nettoyage terminé, un message s'affiche à l'écran.

   Mise en garde: N'éteignez jamais le produit pendant un cycle de nettoyage ou vous risquez de l'endommager.

8. Sélectionnez **Impr. modèle vérif.buse** et sélectionnez **Imprimer**.

9. Vérifiez le motif imprimé pour voir s'il y a des écarts dans les lignes.

   La tête d'impression est propre.

   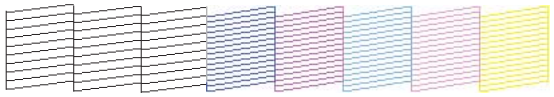

   La tête d'impression doit être nettoyée.

   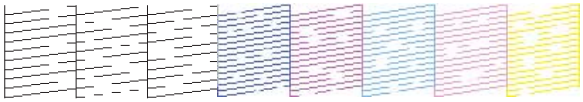

   - S'il n'y a pas d'écarts, sélectionnez **Terminer**.
   - S'il y a des écarts ou que le motif est estompé, sélectionnez **Nettoyer la tête d'impr.** et continuez.

10. Suivez les instructions à l'écran pour nettoyer la tête d'impression, vérifier les buses et répéter le processus si nécessaire.

Si vous ne constatez pas d'amélioration après avoir nettoyé la tête d'impression 4 fois, attendez au moins 6 heures. Ensuite, essayez de nettoyer de nouveau la tête d'impression. Si la qualité ne s'est toujours pas améliorée, il se peut que l'une des cartouches d'encre soit ancienne ou endommagée et ait besoin d'être remplacée.

Sujet parent: Nettoyage de la tête d'impression

Tâches associées

Chargement du papier dans l'alimenteur de feuilles

Retrait et installation de cartouches d'encre

Nettoyage de la tête d'impression en utilisant un utilitaire de l'ordinateur

Vous pouvez nettoyer la tête d'impression en utilisant un utilitaire sur votre ordinateur Windows ou Mac.

1. Chargez quelques feuilles de papier ordinaire dans l'alimenteur de feuilles.
2. Effectuez l'une des étapes suivantes :
   - **Windows :** Accédez au bureau de Windows et cliquez avec le bouton de droite de la souris sur l'icône du produit dans la barre des tâches Windows.

- Sous le menu Apple ou sur le Dock, sélectionnez **Préférences Système**. Sélectionnez **Imprimantes et fax** ou **Imprimantes et scanners**, sélectionnez votre produit et sélectionnez **Options et fournitures**. Sélectionnez **Utilitaire** et sélectionnez **Ouvrir l'utilitaire de l'imprimante**.

3. Sélectionnez **Nettoyage des têtes**.

   Une fenêtre comme celle-ci apparaît :

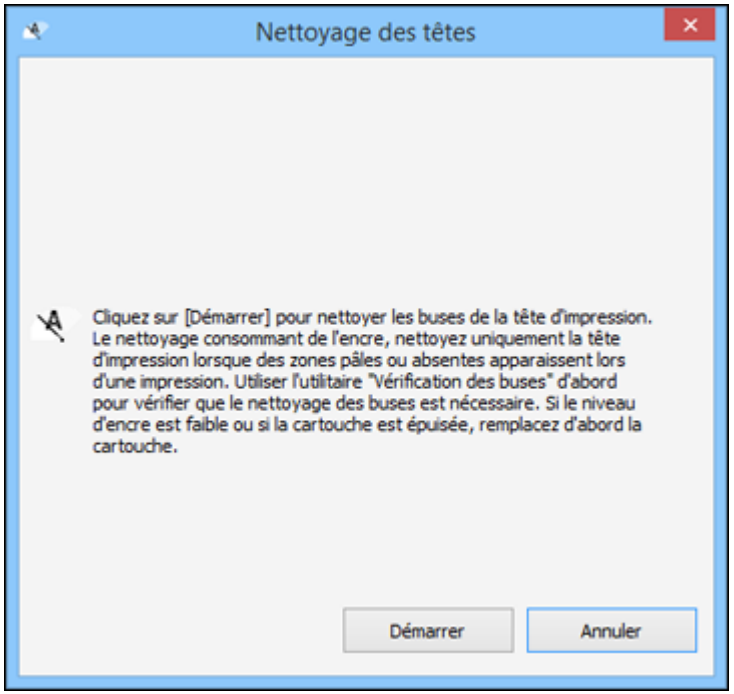

4. Cliquez sur **Démarrer** pour lancer le cycle de nettoyage.

   Le témoin ⏻ d'alimentation clignote durant le cycle de nettoyage et il demeure allumé lorsque le cycle de nettoyage est terminé.

   Mise en garde: N'éteignez jamais le produit pendant un cycle de nettoyage ou vous risquez de l'endommager.

5. Lorsque le cycle de nettoyage est terminé, vous pouvez vérifier si les buses sont propres. Cliquez sur **Impression du motif de test des buses**, puis cliquez sur **Imprimer**.
6. Vérifiez le motif imprimé pour voir s'il y a des écarts dans les lignes.

   La tête d'impression est propre.

   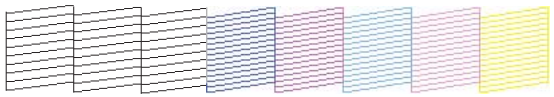

   La tête d'impression doit être nettoyée.

   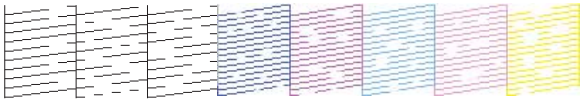

   - S'il n'y a pas d'écarts, cliquez sur **Terminer**.
   - Si le motif est estompé ou présente des écarts, cliquez sur **Nettoyer** pour nettoyer la tête d'impression de nouveau.

Si vous ne constatez pas d'amélioration après avoir nettoyé la tête d'impression 4 fois, attendez au moins 6 heures. Ensuite, essayez de nettoyer de nouveau la tête d'impression. Si la qualité ne s'est toujours pas améliorée, il se peut que l'une des cartouches d'encre soit ancienne ou endommagée et ait besoin d'être remplacée.

Sujet parent: Nettoyage de la tête d'impression

Tâches associées

Chargement du papier dans l'alimenteur de feuilles

Retrait et installation de cartouches d'encre

Alignement de la tête d'impression

Si vos tirages deviennent flous ou granuleux, ou si vous remarquez un décalage des lignes verticales ou des lignes horizontales claires ou foncées, il peut être nécessaire d'aligner la tête d'impression.

Remarque: Des lignes blanches peuvent également apparaître si les buses de la tête d'impression ont besoin d'être nettoyées.

Alignement de la tête d'impression en utilisant le panneau de commande
Alignement de la tête d'impression en utilisant un utilitaire de l'ordinateur
Sujet parent: Réglage de la qualité d'impression

Alignement de la tête d'impression en utilisant le panneau de commande

Vous pouvez aligner la tête d'impression en utilisant le panneau de commande de votre produit.

1. Appuyez sur le bouton d'accueil, si nécessaire.
2. Appuyez sur le bouton de configuration.

   L'écran suivant s'affiche :

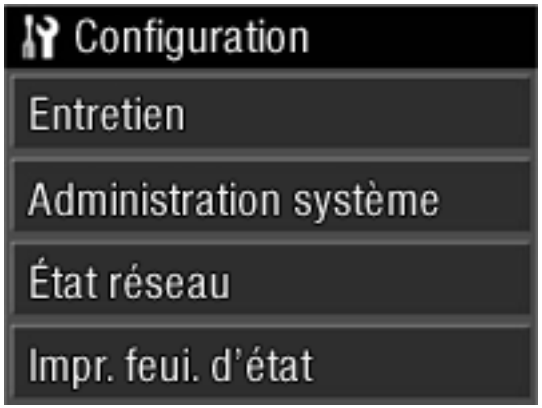

3. Sélectionnez **Entretien**.
4. Appuyez sur le bouton fléché du bas et sélectionnez **Alignement de la tête**.
5. Chargez quelques feuilles de papier ordinaire dans l'alimenteur de feuilles.
6. Sélectionnez **Imprimer** pour imprimer une feuille d'alignement.

   Remarque: N'annulez pas l'impression lorsque vous imprimez des motifs d'alignement de la tête.

   Après avoir imprimé la feuille d'alignement, une série d'écrans vous demandant de sélectionner le meilleur carré de chaque ensemble de motifs s'affiche.
7. Vérifiez les motifs imprimés et choisissez le chiffre représentant le meilleur carré pour chaque ensemble, puis sélectionnez **Poursuivre**.

8. Après avoir sélectionné le chiffre pour chaque ensemble, sélectionnez **Terminé**.

Sujet parent: Alignement de la tête d'impression

Tâches associées

Chargement du papier dans l'alimenteur de feuilles

Alignement de la tête d'impression en utilisant un utilitaire de l'ordinateur

Vous pouvez aligner la tête d'impression en utilisant un utilitaire sur votre ordinateur Windows ou Mac.

1. Chargez quelques feuilles de papier ordinaire dans l'alimenteur de feuilles.
2. Effectuez l'une des étapes suivantes :
   - **Windows :** Accédez au bureau de Windows et cliquez avec le bouton de droite de la souris sur l'icône du produit dans la barre des tâches Windows.
   - Sous le menu Apple ou sur le Dock, sélectionnez **Préférences Système**. Sélectionnez **Imprimantes et fax** ou **Imprimantes et scanners**, sélectionnez votre produit et sélectionnez **Options et fournitures**. Sélectionnez **Utilitaire** et sélectionnez **Ouvrir l'utilitaire de l'imprimante**.
3. Sélectionnez **Alignement des têtes**.

Une fenêtre comme celle-ci s'affiche :

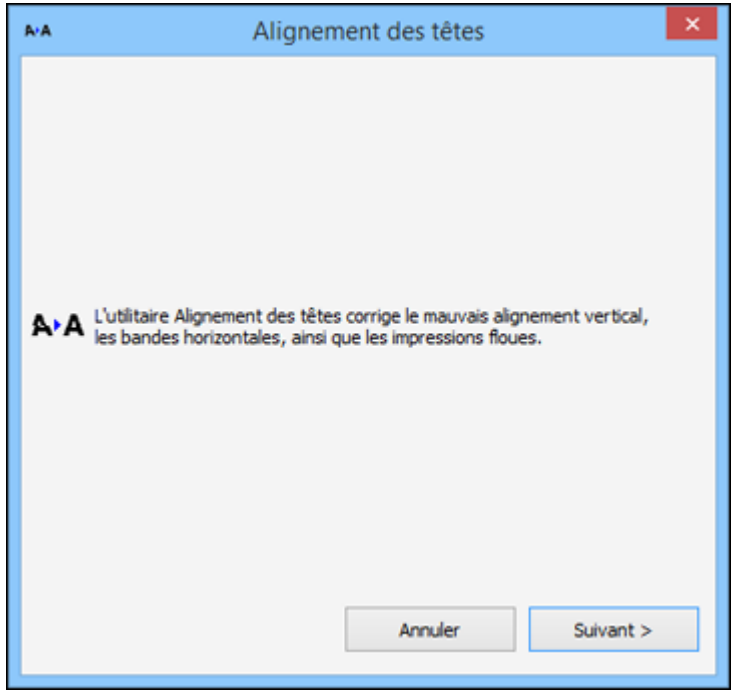

4. Cliquez sur **Suivant**, puis cliquez sur **Imprimer** pour imprimer une feuille d'alignement.

   Remarque: N'annulez pas l'impression lorsque vous imprimez un motif d'alignement de la tête.

Une fenêtre comme celle-ci s'affiche :

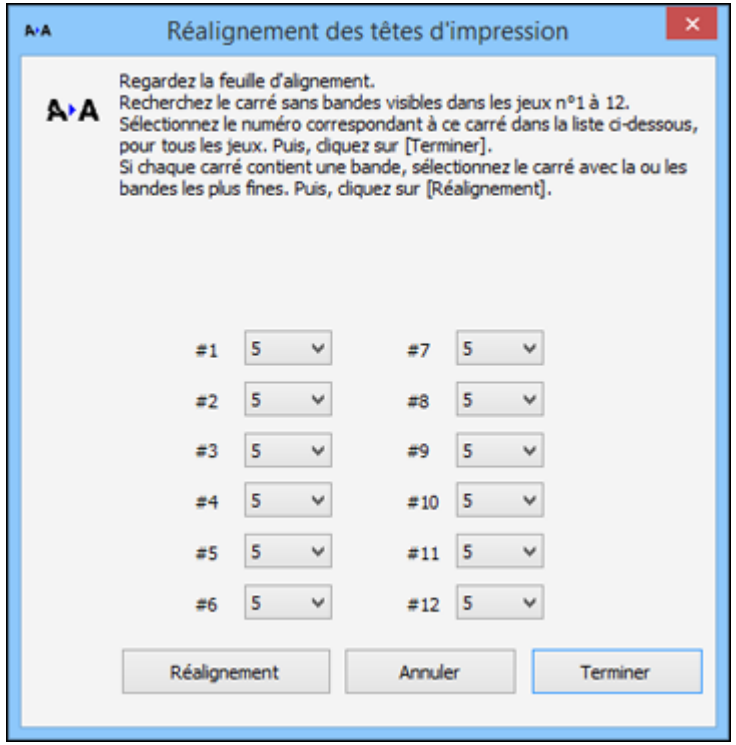

5. Vérifiez le motif imprimé et suivez les instructions à l'écran pour choisir le chiffre représentant le motif imprimé optimal pour chaque ensemble.
   - Après avoir choisi le chiffre pour chaque ensemble, cliquez sur **Suivant**.
   - Si aucun des motifs n'est correctement aligné dans l'un ou plusieurs des ensembles, sélectionnez le motif le plus près du résultat recherché dans chaque ensemble et cliquez sur **Réalignement**. Ensuite, imprimez une autre feuille d'alignement et vérifiez-la.

   Remarque: Cliquez sur **Passer** (le cas échéant) pour sauter une feuille d'alignement spécifique.

6. Quand vous avez terminé, cliquez sur **Terminer**.

Sujet parent: Alignement de la tête d'impression

Tâches associées

Chargement du papier dans l'alimenteur de feuilles

Nettoyage du guide-papier

Si vous remarquez des traces d'encre au dos de vos tirages, vous pouvez nettoyer les rouleaux de guide-papier afin de retirer tout excès d'encre.

1. Chargez plusieurs feuilles de papier ordinaire (ou une feuille de nettoyage) dans l'alimenteur de feuilles.
2. Appuyez sur le bouton d'accueil, si nécessaire.
3. Appuyez sur le bouton de configuration.

   L'écran suivant s'affiche :

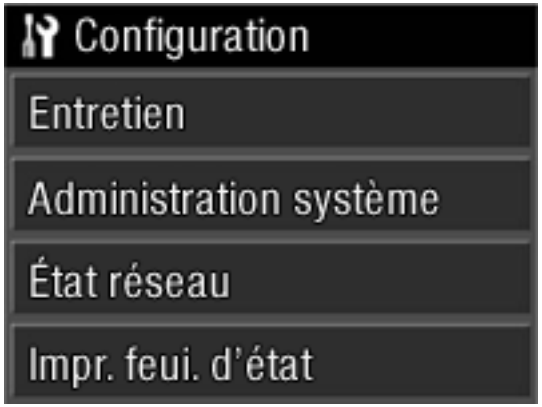

4. Sélectionnez **Entretien**.
5. Sélectionnez **Nettoyage guide papier**.
6. Sélectionnez **Nett. Rouleau**.

   Le papier est alimenté dans votre produit.
7. Répétez ces étapes au besoin jusqu'à ce qu'aucune trace d'encre n'apparaisse au dos de vos tirages.

Sujet parent: Réglage de la qualité d'impression

Tâches associées

Chargement du papier dans l'alimenteur de feuilles

Nettoyage et transport de votre produit

Consultez ces sections si vous devez nettoyer ou transporter votre produit.

Nettoyage de votre produit
Transport de votre produit

Nettoyage de votre produit

Pour maintenir votre produit en état de fonctionnement optimal, nettoyez-le plusieurs fois par année.

Mise en garde: N’utilisez jamais une brosse dure ou abrasive, du benzène, de l’alcool ou un diluant pour nettoyer le produit, sinon, vous risquez de l'endommager. Ne placez rien sur le dessus du capot et n'utilisez pas le capot comme surface d'écriture, au risque de le rayer de façon permanente. N’utilisez pas d’huiles ni de lubrifiants dans le produit et ne laissez pas d’eau s’introduire à l’intérieur.

1. Mettez le produit hors tension.
2. Débranchez le câble d'alimentation.
3. Débranchez tous les câbles connectés.
4. Retirez tout le papier et l'unité de rouleau de papier optionnelle du produit.
5. Nettoyez les appuis pour papier et le plateau d'alimentation manuel à l'aide d'une brosse souple et d'un chiffon en microfibre.
6. Fermez l'appui pour papier, le plateau d'alimentation manuel, le plateau de sortie et tous les couvercles.
7. Nettoyez le boîtier extérieur avec un chiffon doux imbibé d'un détergent doux.
8. Branchez le câble d'alimentation de nouveau et mettez le produit sous tension.
9. Chargez plusieurs feuilles de papier ordinaire (ou une feuille de nettoyage) dans l'alimenteur de feuilles et nettoyez le guide-papier.

Fermez l'appui pour papier arrière et le bac de sortie lorsque vous n'utilisez pas le produit pour les maintenir en bon état.

Sujet parent: Nettoyage et transport de votre produit

Tâches associées

Chargement du papier dans l'alimenteur de feuilles
Nettoyage du guide-papier

Transport de votre produit

Si vous devez ranger votre produit ou le déplacer sur une distance importante, préparez-le pour le transport tel que décrit ici.

Mise en garde: Durant le transport et l'entreposage, suivez les directives suivantes :

- Évitez d'incliner le produit, de le placer à la verticale ou à l'envers; sinon l'encre pourrait fuir.
- Laissez les cartouches d'encre installées. Le retrait des cartouches peut assécher la tête d'impression et empêcher le produit d'imprimer.

1. Mettez le produit hors tension.
2. Débranchez le câble d'alimentation.
3. Débranchez tous les câbles connectés.
4. Retirez tout le papier du produit.
5. Retirez l'unité de rouleau de papier.
6. Fermez le support à papier arrière et le plateau de sortie.
7. Appuyez sur le couvercle avant afin de l'ouvrir.

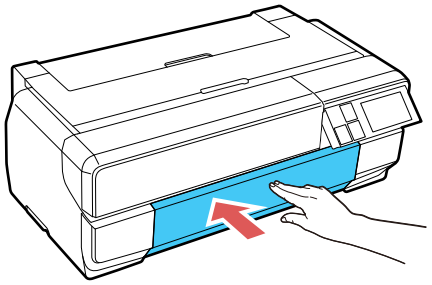

8. Si vous avez modifié l'angle du panneau de commande, poussez-le vers le bas afin qu'il retourne à sa position d'origine.

9. Installez le verrou de transport fourni avec le produit dans la partie inférieure du plateau d'alimentation manuel et fixez-le avec du ruban adhésif.

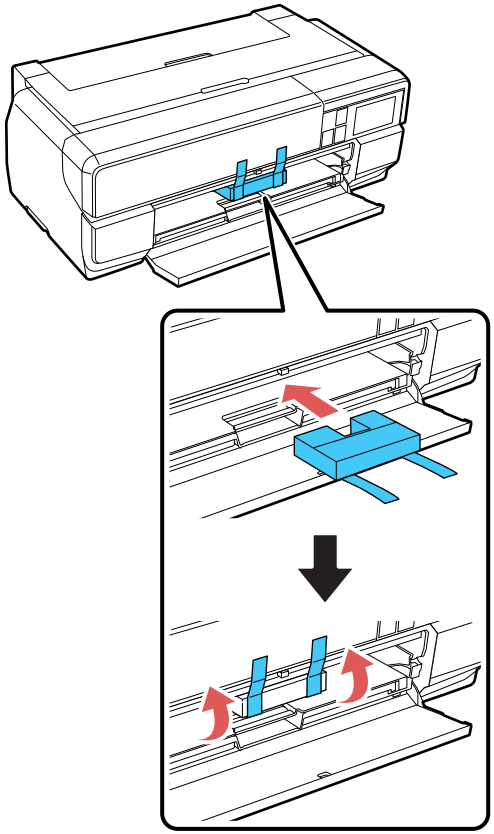

10. Fermez le capot avant et fixez-le avec du ruban adhésif.

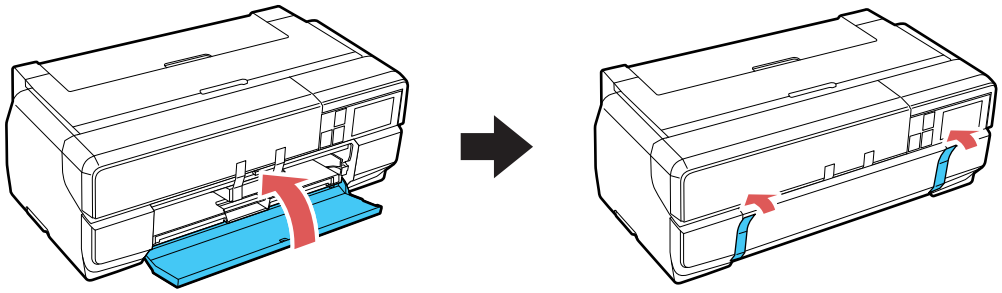

11. Placez le produit dans son emballage d'origine, si possible, ou placez du matériel amortissant équivalent autour du produit. Assurez-vous que le boîtier protège adéquatement le panneau de commande du produit.
12. Après avoir déballé le produit, assurez-vous de retirer tous les rubans adhésifs.

Gardez le produit de niveau pendant le transport. Si la qualité d'impression n'est plus la même au nouvel emplacement, nettoyez et alignez la tête d'impression.

Sujet parent: Nettoyage et transport de votre produit

Concepts associés

Nettoyage de la tête d'impression

Alignement de la tête d'impression

Résolution des problèmes

Consultez ces sections pour obtenir des solutions aux problèmes qui pourraient survenir lors de l'utilisation de votre produit.

Vérification des mises à jour du logiciel d'impression
Messages d'état du produit
Exécution d'une vérification du produit
Réinitialisation des paramètres par défaut du panneau de commande
Résolution des problèmes de configuration
Résolution des problèmes de réseau
Résolution des problèmes de papier
Résolution des problèmes d'impression à partir d'un ordinateur
Résolution des problèmes de mise en page et de contenu
Résolution des problèmes de qualité d'impression
Désinstallation des logiciels du produit
Comment obtenir de l'aide

Vérification des mises à jour du logiciel d'impression

Nous vous recommandons de visiter périodiquement le site Web de soutien d'Epson pour voir s'il existe des mises à jour gratuites du logiciel d'impression pour votre produit. Visitez le site de téléchargements à l'adresse (téléchargements des É.-U. ou téléchargements du Canada).

- **Windows** : Votre imprimante vérifie automatiquement si des mises à jour sont disponibles. Vous pouvez effectuer une mise à jour manuelle du logiciel d'impression de cette façon :
  - Accédez au bureau de Windows et cliquez avec le bouton de droite de la souris sur l'icône du produit dans la barre des tâches Windows, puis cliquez sur **Configuration de la mise à jour des logiciels**.
  - Cliquez sur l'onglet **Utilitaire** dans la fenêtre des paramètres de l'imprimante et sélectionnez **Mise à jour du pilote**.

  Vous pouvez aussi mettre le logiciel à jour en sélectionnant **EPSON Software Updater** dans le groupe de programmes **EPSON** ou **EPSON Software**, accessible à partir du bouton **Démarrer** ou des écrans **Accueil** ou **Applications**, selon votre version de Windows.
- **OS X** : Vous pouvez mettre le logiciel à jour manuellement en ouvrant le dossier **Applications** > **Epson Software** et en sélectionnant **EPSON Software Updater**.

Sujet parent: Résolution des problèmes

Tâches associées

Modification des options de mises à jour automatiques

Messages d'état du produit

Vous pouvez souvent diagnostiquer les problèmes de votre produit en vérifiant les messages affichés sur l'écran ACL.

Remarque: Si l'écran ACL est assombri, appuyez dessus pour désactiver le mode veille du produit.

Message à l'écran ACL	Problème/solution
Vérifiez s'il y a un bourrage papier. Consultez le manuel pour des instructions sur le retrait du papier coincé.	Du papier est peut-être coincé dans le produit. Si du papier est coincé dans le produit, suivez les instructions dans ce guide pour retirer le papier coincé dans la zone indiquée.
Err impr. Éteindre & rallumer l'app. Consultez votre documentation pour plus de détails.	Une erreur sérieuse s'est produite. Mettez le produit hors tension et mettez-le sous tension de nouveau. Si l'erreur persiste, vérifiez s'il y a un bourrage papier dans le produit. S'il n'y a pas de bourrage papier, communiquez avec Epson pour le soutien.
Un format de papier non pris en charge pour l'impression sans bordure est chargé. Consultez le manuel pour des détails sur le papier pris en charge.	La taille du papier indiquée dans le pilote d'impression ne prend pas en charge l'impression sans marges. Consultez les tableaux des supports dans le présent guide pour de l'information sur les tailles qui sont supportées pour l'impression sans marges.
Les éléments de protection de la tête d'impression ne sont pas retirés. Consultez le manuel pour plus de détails.	Des éléments de protection peuvent se trouver à l'intérieur de l'imprimante. Suivez les instructions de l'affiche *Point de départ* afin de retirer tout le ruban et le matériel d'emballage.
La pièce de rechange périodique approche de la fin de sa durée de vie. Veuillez contacter rapidement le support Epson.	La pièce de rechange périodique approche de la fin de sa durée de vie. Vous pouvez continuer à imprimer, mais la pièce doit être remplacée dès que possible afin de maintenir une qualité d'impression optimale. Communiquez avec Epson afin d'obtenir une pièce de remplacement.

Message à l'écran ACL	Problème/solution
Association adresse IP et masque de ss-réseau incorrecte. Consultez votre documentation.	Un problème est survenu lors de la configuration réseau de votre produit.
Certaines fonctions peuvent ne pas être disponibles. Pour plus de détails, voir la documentation.	Lorsqu'**Affich. config. papier** est réglé sur **Arrêt**, le paramètre **Avis d'erreur** est réglé par défaut sur **Arrêt** et AirPrint n'est pas disponible. Réglez le paramètre **Affich. config. papier** sur **Marche** pour utiliser AirPrint.

Remarque: Les tampons d'encre dans l'imprimante récupèrent, distribuent et contiennent l'encre qui n'a pas été utilisée sur les pages imprimées. Durant sa durée de vie, l'état de votre produit pourrait faire en sorte qu'il n'arrive plus à maintenir une qualité d'impression acceptable, ou alors, les tampons d'encre pourraient atteindre la fin de leur durée de vie utile. Epson Status Monitor, votre écran ACL ou les témoins sur le panneau de contrôle vous avertiront si ces pièces doivent être remplacées. Si une telle situation se produit durant la garantie standard de votre produit, le remplacement du produit ou des tampons d'encre sont couverts par la garantie standard. Si le produit n'est plus sous garantie, les tampons d'encre peuvent être remplacés par un technicien Epson autorisé. Les tampons d'encre usés ne sont pas des pièces qui peuvent être remplacées par l'utilisateur.

Sujet parent: Résolution des problèmes

Références associées

Problèmes de bourrage de papier dans l'alimenteur de feuilles

Problèmes de bourrage de papier dans le plateau d'alimentation manuel avant

Problèmes de bourrage de papier - Support épais

Problèmes de bourrage de papier - Rouleau de papier

Comment obtenir de l'aide

Compatibilité des types de papier sans marges

Tâches associées

Sélection de l'affichage de configuration papier par défaut et des paramètres d'avis d'erreur

Sujets reliés

Réseau Wi-Fi ou câblé

Exécution d'une vérification du produit

L'exécution d'une vérification du produit vous aide à déterminer si votre produit fonctionne correctement.

1. Débranchez tous les câbles d'interface reliés à votre produit.
2. Assurez-vous qu'il y a du papier ordinaire dans l'alimenteur de feuilles.
3. Appuyez sur le bouton d'accueil, si nécessaire.
4. Appuyez sur le bouton de configuration.

   L'écran suivant s'affiche :

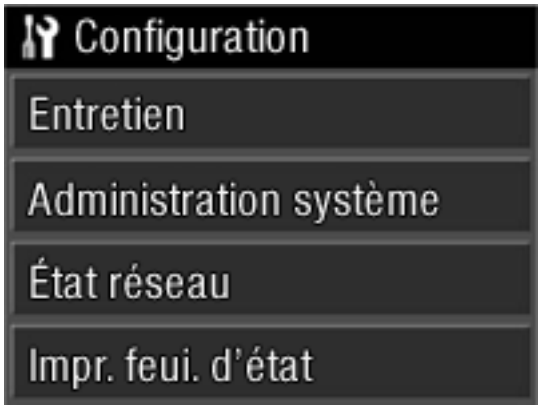

5. Sélectionnez **Entretien**.
6. Sélectionnez **Vérif buses tête impr**.
7. Sélectionnez **Imprimer**.

   Le motif de vérification des buses s'imprime.
8. Effectuez les étapes suivantes, selon les résultats de la vérification de votre produit :
   - Si la page s'imprime et que le motif de vérification est complet, le produit fonctionne correctement. Le problème de fonctionnement peut être causé par votre ordinateur, câble, logiciel ou les paramètres sélectionnés. Vérifiez les autres solutions dans ce manuel ou essayez de désinstaller et de réinstaller le logiciel de l'imprimante.
   - Si la page s'imprime mais que le motif de vérification des buses présente des écarts, nettoyez ou alignez la tête d'impression.
   - Si la page ne s'imprime pas, il est possible que le produit ait un problème. Vérifiez les autres solutions disponibles. Si elles ne fonctionnent pas, communiquez avec Epson.

Sujet parent: Résolution des problèmes

Concepts associés

Nettoyage de la tête d'impression

Alignement de la tête d'impression

Références associées

Comment obtenir de l'aide

Réinitialisation des paramètres par défaut du panneau de commande

Si vous rencontrez des difficultés avec le panneau de commande du produit, vous pouvez le réinitialiser aux paramètres d'usine. Vous pouvez choisir les paramètres à réinitialiser ou les réinitialiser tous.

1. Appuyez sur le bouton d'accueil, si nécessaire.
2. Appuyez sur le bouton de configuration.

   L'écran suivant s'affiche :

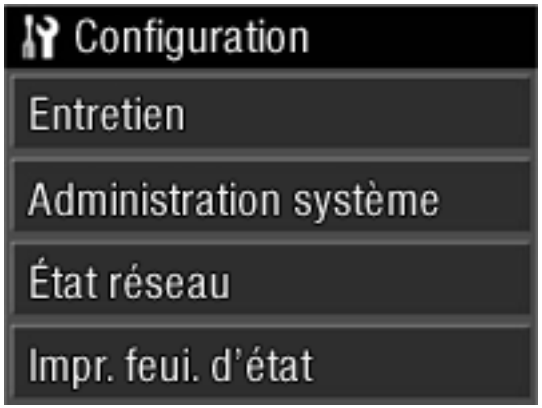

3. Sélectionnez **Administration système**.
4. Appuyez sur les boutons fléchés du haut ou du bas et sélectionnez **Rest param défaut**.
5. Sélectionnez l'une de ces options :
   - **Paramètres réseau** : réinitialise tous les paramètres réseau.
   - **Tous sauf réglages réseau** : réinitialise tous les paramètres sauf les paramètres réseau.
   - **Eff ttes données et param** : réinitialise tous les paramètres du panneau de commande.

   Un écran de confirmation s'affiche.

6. Sélectionnez **Oui** pour réinitialiser les paramètres sélectionnés. (Sélectionnez **Non** si vous voulez annuler l'opération.)

Sujet parent: Résolution des problèmes

Résolution des problèmes de configuration

Consultez ces solutions si vous avez des problèmes lors de la configuration de votre produit.

Le produit émet des bruits après l'installation des cartouches d'encre

Problèmes d'installation des logiciels

Sujet parent: Résolution des problèmes

Le produit émet des bruits après l'installation des cartouches d'encre

Si le produit émet des bruits après l'installation des cartouches d'encre, vérifiez ce qui suit :

- La première fois que vous installez des cartouches d'encre, le produit doit charger sa tête d'impression. Attendez la fin du chargement avant de mettre le produit hors tension, sinon le chargement pourrait être perturbé et le produit risque d'utiliser trop d'encre la prochaine fois que vous le mettrez sous tension. Votre produit a terminé de charger la tête d'impression lorsque le témoin ⏻ d'alimentation cesse de clignoter.
- Si la tête d'impression cesse de se déplacer ou si le produit n'émet plus de sons et que le chargement est toujours en cours après environ cinq minutes, mettez l'imprimante hors tension. Remettez le produit sous tension et vérifiez si le chargement est toujours en cours. Si le chargement est toujours en cours, communiquez avec Epson pour obtenir de l'aide.
- Éteignez le produit, puis assurez-vous que les cartouches d'encre sont insérées jusqu'au fond et que le couvercle des cartouches d'encre est bien fermé. Assurez-vous également qu'il n'y a aucun matériel d'emballage à l'intérieur du produit. Attendez un moment, puis mettez le produit sous tension de nouveau pour effacer l'erreur.

Sujet parent: Résolution des problèmes de configuration

Problèmes d'installation des logiciels

Si vous avez des problèmes pendant l'installation des logiciels de votre produit, essayez ces solutions :

- Assurez-vous que votre produit est sous tension et que les câbles nécessaires sont bien connectés aux deux extrémités. Si vous éprouvez toujours des problèmes avec l'installation des logiciels, débranchez le câble d'alimentation et suivez attentivement les instructions de l'affiche *Point de départ*. Assurez-vous aussi que votre ordinateur est conforme aux exigences pour votre système d'exploitation.

- Fermez tous les autres programmes, incluant les économiseurs d'écran et les logiciels de protection antivirus, et installez de nouveau les logiciels pour votre produit.
- Sous Windows, assurez-vous que votre produit est sélectionné comme imprimante par défaut et que le bon port est affiché dans les propriétés de l'imprimante.
- Si vous voyez un message d'erreur ou si votre logiciel ne s'installe pas sous Windows, il est possible que vous n'ayez pas les droits d'installation de logiciels. Communiquez avec votre administrateur de système.
- Si vous imprimez sur un réseau, assurez-vous que votre produit est bien configuré sur le réseau.

Sujet parent: Résolution des problèmes de configuration

Concepts associés

Désinstallation des logiciels du produit

Références associées

Exigences système - Windows
Exigences système - OS X

Résolution des problèmes de réseau

Consultez ces solutions si vous avez des problèmes lors de la configuration ou l'utilisation du produit sur un réseau.

Remarque: Le bris ou la réparation de ce produit peut causer la perte des données de réseau et des paramètres. Epson n’est pas responsable de la copie de sauvegarde ni de la restauration des paramètres et des données au cours de la période de garantie ni après. Nous vous recommandons de faire votre propre copie de sauvegarde de vos paramètres et données réseau ou de les imprimer.

Le produit ne peut se connecter à un routeur ou un point d'accès sans fil
Le logiciel réseau ne peut trouver le produit sur un réseau
Le produit n'apparaît pas dans la fenêtre d'imprimantes OS X
Impossible d'imprimer via un réseau

Sujet parent: Résolution des problèmes

Le produit ne peut se connecter à un routeur ou un point d'accès sans fil

Si votre produit ne parvient pas à trouver un routeur ou point d'accès sans fil ou à se connecter, essayez ces solutions :

- Si vous connectez le produit par configuration Wi-Fi Protected Setup (WPS) et que l'icône Wi-Fi à l'écran ACL de votre produit n'est pas allumée ou ne s'affiche pas, assurez-vous de sélectionner l'une des options WPS depuis le panneau de commande du produit moins de deux minutes après avoir appuyé sur le bouton WPS sur votre routeur.
- Assurez-vous de placer votre produit à portée de votre routeur ou point d'accès 2,4 GHz. Évitez de placer le produit près de fours micro-ondes, de téléphones sans fil 2,4 GHz ou d'objets métalliques de grande taille (comme un classeur).

  Remarque: Si vous utilisez un routeur sans fil 5 GHz, réglez-le de façon à ce qu'il fonctionne en mode bibande (2,4 GHz et 5 GHz). Consultez le routeur de votre dispositif pour les instructions.

- Reliez le routeur ou point d'accès à votre ordinateur ou à un autre dispositif afin de vérifier s'il fonctionne correctement.
- Il est possible que vous deviez désactiver le pare-feu et le logiciel antivirus sur votre routeur ou point d'accès.
- Assurez-vous qu'il n'existe pas de restrictions d'accès (comme le filtrage des adresses MAC) configurées sur votre routeur ou point d'accès sans fil. Si des restrictions d'accès ont été mises en place, enregistrez l'adresse MAC du produit sur le routeur ou point d'accès. Pour obtenir l'adresse MAC de votre produit, imprimez une feuille d'état réseau. Consultez ensuite les instructions dans la documentation de votre routeur ou point d'accès pour des directives sur l'ajout d'une adresse à la liste.
- Si votre routeur ou point d'accès sans fil ne diffuse pas son nom de réseau (SSID), suivez les instructions fournies avec votre produit pour la saisie manuelle du nom de réseau sans fil.
- Si la sécurité sans fil a été activée sur votre routeur ou point d'accès sans fil, vous devez déterminer le type de sécurité utilisé et tout mot de passe ou phrase passe requis pour la connexion. Ensuite, assurez-vous de saisir correctement la clé WEP ou la phrase passe WPA.
- Vérifiez si votre ordinateur limite les canaux sans fil disponibles. Si tel est le cas, assurez-vous que votre point d'accès sans fil utilise l'un des canaux utilisables et passez à un canal utilisable, au besoin.
- Si vous utilisez une connexion Wi-Fi et qu'elle est coupée, le mot de passe Wi-Fi Direct de votre dispositif pourrait avoir été modifié. Au besoin, supprimez les paramètres de connexion **DIRECT-xxxxxxxx** existants à partir de votre dispositif et entrez un nouveau mot de passe. Consultez la documentation de votre dispositif pour les instructions.
- Si vous connectez votre produit à un ordinateur Windows en utilisant Wi-Fi Direct et qu'il sélectionne automatiquement le mode de point d'accès, il est possible que vous éprouviez des difficultés à

accéder à une connexion Internet de faible priorité. Vérifiez la connexion réseau ou les paramètres d'adaptateur dans le panneau de commande Windows et réglez le paramètre **Métrique Internet** à **100** pour votre version du protocole Internet.

Sujet parent: Résolution des problèmes de réseau

Sujets reliés

Réseau Wi-Fi ou câblé

Le logiciel réseau ne peut trouver le produit sur un réseau

Si EpsonNet Setup ne peut pas trouver votre produit sur un réseau, essayez ces solutions :

- Assurez-vous que votre produit est sous tension et relié à votre réseau. Vérifiez la connexion en utilisant le panneau de commande du produit.
- Vérifiez si le nom de réseau (SSID) contient des caractères non-ASCII. Votre produit ne peut pas reconnaître les caractères non-ASCII.
- Assurez-vous que votre produit n'est pas connecté à un réseau invité.
- Au besoin, réinstallez les logiciels de votre produit et essayez d'exécuter EpsonNet Setup de nouveau :
  1. Réinitialisez les paramètres réseau du produit aux paramètres en usine.
  2. Windows seulement : désinstallez les logiciels de votre produit.
  3. Initialisez votre routeur en suivant les instructions dans la documentation du routeur.

     Remarque: Si vous lisez ces instructions en ligne, veuillez noter la prochaine étape, car la connexion Internet sera coupée lorsque vous réinitialiserez le routeur.

  4. Téléchargez les logiciels de votre produit à partir du site Web d'Epson en utilisant les instructions de la feuille *Point de départ*.
- Si vous avez remplacé votre routeur, réinstallez les logiciels du produit pour connecter le nouveau routeur.

  Remarque: Si vous utilisez un routeur sans fil 5 GHz, réglez-le de façon à ce qu'il fonctionne en mode bibande (2,4 GHz et 5 GHz). Consultez le routeur de votre dispositif pour les instructions.

Sujet parent: Résolution des problèmes de réseau

Concepts associés

Désinstallation des logiciels du produit

Sujets reliés

Réseau Wi-Fi ou câblé

Le produit n'apparaît pas dans la fenêtre d'imprimantes OS X

Si votre produit n'apparaît pas dans la fenêtre d'imprimantes OS X, essayez ces solutions :

- Éteignez votre appareil, attendez 30 secondes, puis rallumez-le.
- Si vous connectez le produit sans fil par EpsonNet Setup et que le symbole Wi-Fi n'est pas affiché sur l'écran ACL de votre produit, assurez-vous que les logiciels de votre produit ont été installés correctement. Au besoin, réinstallez votre logiciel.
- Assurez-vous que vous avez installé les logiciels de votre produit correctement pour votre réseau. Consultez la feuille *Point de départ* pour les instructions.
- Si votre Mac inclut les services réseau câblé et sans fil, assurez-vous que le réseau auquel votre produit est relié est en haut de la liste Définir l'ordre des services. Consultez la documentation de votre Mac pour les instructions.

  Remarque: Si vous utilisez un routeur sans fil 5 GHz, réglez-le de façon à ce qu'il fonctionne en mode bibande (2,4 GHz et 5 GHz). Consultez le routeur de votre dispositif pour les instructions.

Sujet parent: Résolution des problèmes de réseau

Concepts associés

Désinstallation des logiciels du produit

Sujets reliés

Réseau Wi-Fi ou câblé

Impossible d'imprimer via un réseau

Si vous ne pouvez pas imprimer via un réseau, essayez ces solutions :

- Assurez-vous que votre produit est sous tension.
- Assurez-vous que le logiciel de réseau de votre produit a été installé tel que décrit dans la documentation de votre produit.
- Imprimez une feuille d'état réseau et assurez-vous que les paramètres de réseau sont réglés correctement. Si l'état du réseau est **Déconnecté**, vérifiez si tous les câbles sont bien connectés et éteignez puis rallumez le produit.

- Si vous utilisez le protocole TCP/IP, assurez-vous que l'adresse IP du produit est définie correctement pour votre réseau. Si votre réseau n'attribue pas les adresses IP en utilisant DHCP, configurez l'adresse IP manuellement.
- Assurez-vous que votre ordinateur et le produit utilisent le même réseau sans fil.
- Si l'impression en réseau est lente, imprimez une feuille d'état réseau et vérifiez la puissance du signal. Si le signal est faible, placez votre produit plus près du routeur ou du point d'accès. Évitez de placer le produit près de fours micro-ondes, de téléphones sans fil 2,4 GHz ou d'objets métalliques de grande taille (comme un classeur).

  Remarque: Si vous utilisez un routeur sans fil 5 GHz, réglez-le de façon à ce qu'il fonctionne en mode bibande (2,4 GHz et 5 GHz). Consultez le routeur de votre dispositif pour les instructions.

- Vérifiez si votre point d'accès ou routeur sans fil possède la fonction Séparateur privé et si elle est activée. Cela pourrait empêcher l'impression à partir d'un dispositif sur le réseau. Consultez la documentation de votre point d'accès ou routeur pour obtenir des instructions sur la désactivation de la fonction Séparateur privé.
- Si vous connectez le produit par configuration Wi-Fi Protected Setup (WPS) et que l'icône Wi-Fi n'apparaît pas à l'écran ACL de votre produit, assurez-vous de sélectionner l'une des options WPS depuis le panneau de commande du produit moins de deux minutes après avoir appuyé sur le bouton WPS sur votre routeur.
- Vérifiez le routeur de votre réseau local (LAN) ou votre point d'accès pour voir si le témoin lumineux du port auquel votre produit est connecté est allumé ou clignote. Si le témoin est éteint, essayez les solutions suivantes :
  - Assurez-vous que le câble Ethernet est bien connecté à votre produit et à votre routeur, point d'accès, commutateur ou concentrateur.
  - Essayez de connecter votre produit à un autre port ou à un autre routeur, point d'accès, commutateur ou concentrateur.
  - Essayez de connecter votre produit avec un câble Ethernet différent.
  - Essayez d'imprimer avec votre produit depuis un autre ordinateur sur le réseau.

  Remarque: Si vous utilisez un routeur sans fil 5 GHz, réglez-le de façon à ce qu'il fonctionne en mode bibande (2,4 GHz et 5 GHz). Consultez le routeur de votre dispositif pour les instructions.

- Si vous connectez le produit par EpsonNet Setup et que l'icône Wi-Fi ne s'affiche pas sur l'écran ACL, assurez-vous que les logiciels de votre produit ont été installés correctement. Au besoin, réinstallez votre logiciel.

Sujet parent: Résolution des problèmes de réseau

Concepts associés

Désinstallation des logiciels du produit

Sujets reliés

Réseau Wi-Fi ou câblé

Résolution des problèmes de papier

Consultez ces solutions si vous avez des problèmes d'utilisation de papier avec votre produit.

Problèmes d'alimentation du papier

Problèmes de bourrage de papier dans l'alimenteur de feuilles

Problèmes de bourrage de papier dans le plateau d'alimentation manuel avant

Problèmes de bourrage de papier - Support épais

Problèmes de bourrage de papier - Rouleau de papier

Problèmes d'éjection du papier

Sujet parent: Résolution des problèmes

Problèmes d'alimentation du papier

Si l'alimentation du papier pose un problème, essayez l'une de ces solutions :

- Si le papier ne s'alimente pas dans l'alimenteur de feuilles, retirez le papier et aérez les bords pour séparer les feuilles. Rechargez le papier contre le côté droit et glissez le guide-papier contre la pile. Ne chargez pas trop de feuilles dans l'alimenteur de feuilles et assurez-vous que le couvercle du produit est fermé.
- Lorsque vous utilisez l'alimenteur de feuilles, ne chargez pas de papier au-dessus de la flèche à l’intérieur du guide-papier gauche. Ne chargez qu'une feuille de papier compatible lorsque vous utilisez le plateau d'alimentation manuel avant.
- Ne chargez qu'une seule feuille de support dans le plateau d'alimentation manuel avant. Pour les affiches de carton, assurez-vous qu'il y a assez d'espace derrière le produit pour que le support soit alimenté d'un bout à l'autre.
- Si plusieurs pages sont alimentées à la fois, retirez le papier, aérez les bords afin de séparer les feuilles et rechargez le papier.
- Si vous n'arrivez pas à insérer le papier aisément dans le plateau d'alimentation manuel avant, assurez-vous que le papier est parfaitement droit et n'est pas enroulé.

- Si vous imprimez sur un rouleau de papier ou avec l'alimenteur de feuilles, assurez-vous que le plateau d'alimentation manuel n'est pas allongé. Ne l'allongez que pour charger du papier beaux-arts ou des affiches de carton. Une fois que le support est alimenté dans le produit et qu'un message apparaît à l'écran ACL, fermez le plateau d'alimentation manuel.
- Si le papier chargé dans le plateau d'alimentation manuel avant ne s'alimente pas correctement, assurez-vous que vous avez bien placé le papier et que vous l'avez guidé jusqu'au fond du produit.
- Ne chargez pas un nombre de feuilles plus élevé que celui recommandé.
- Assurez-vous que vous avez chargé le papier dans la bonne direction. Chargez les feuilles précoupées à la verticale dans l'alimenteur de feuilles.
- Assurez-vous que votre papier est conforme aux spécifications pour votre produit.
- Si de la poussière de papier s'accumule sur les rouleaux, leur traction pourrait diminuer et les rouleaux pourraient être incapables d'alimenter le papier correctement. Nettoyez les guide-papier.
- Si le rouleau de papier ne s'alimente pas correctement, coupez l'extrémité de façon droite d'un bout à l'autre et retirez toute ondulation en roulant l'extrémité dans le sens contraire, si nécessaire. Puis, rechargez le papier.
- Si le support épais ne s'alimente pas correctement, assurez-vous que vous le chargez bien droit dans le produit, et non pas de biais.
- Assurez-vous de retirer le verrou de transport situé sur le devant du plateau d'alimentation manuel.
- Si le papier se coince lorsque vous imprimez des deux côtés du papier, essayez de charger moins de feuilles.
- Pour obtenir les meilleurs résultats, suivez ces directives :
  - Utilisez du papier neuf, lisse, de haute qualité qui n'est pas humide, ondulé, plissé, vieux, trop mince ou trop épais.
  - Chargez le papier avec la face d'impression vers le haut.
  - Suivez toutes directives de chargement spéciales fournies avec le papier.

Sujet parent: Résolution des problèmes de papier

Références associées

Problèmes de bourrage de papier dans l'alimenteur de feuilles
Problèmes de bourrage de papier dans le plateau d'alimentation manuel avant
Problèmes de bourrage de papier - Support épais
Problèmes de bourrage de papier - Rouleau de papier
Caractéristiques du papier

Sujets reliés

Chargement du support

Problèmes de bourrage de papier dans l'alimenteur de feuilles

Si un bourrage de papier se produit dans l'alimenteur de feuilles, essayez cette solution :

1. Retirez avec précaution tout papier coincé dans l'alimenteur de feuilles ou dans la zone de sortie avant.

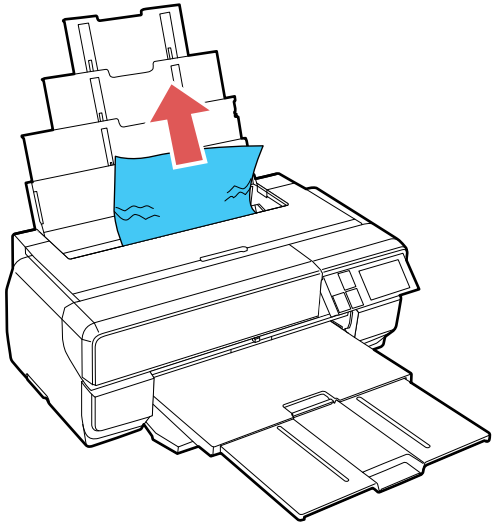

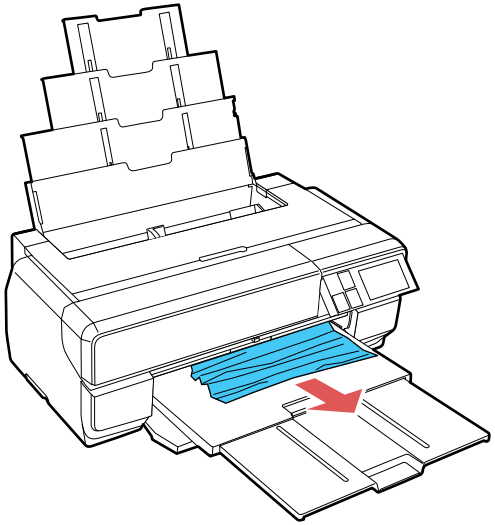

2. Ouvrez le couvercle de l'imprimante et retirez doucement tout papier coincé dans le produit.

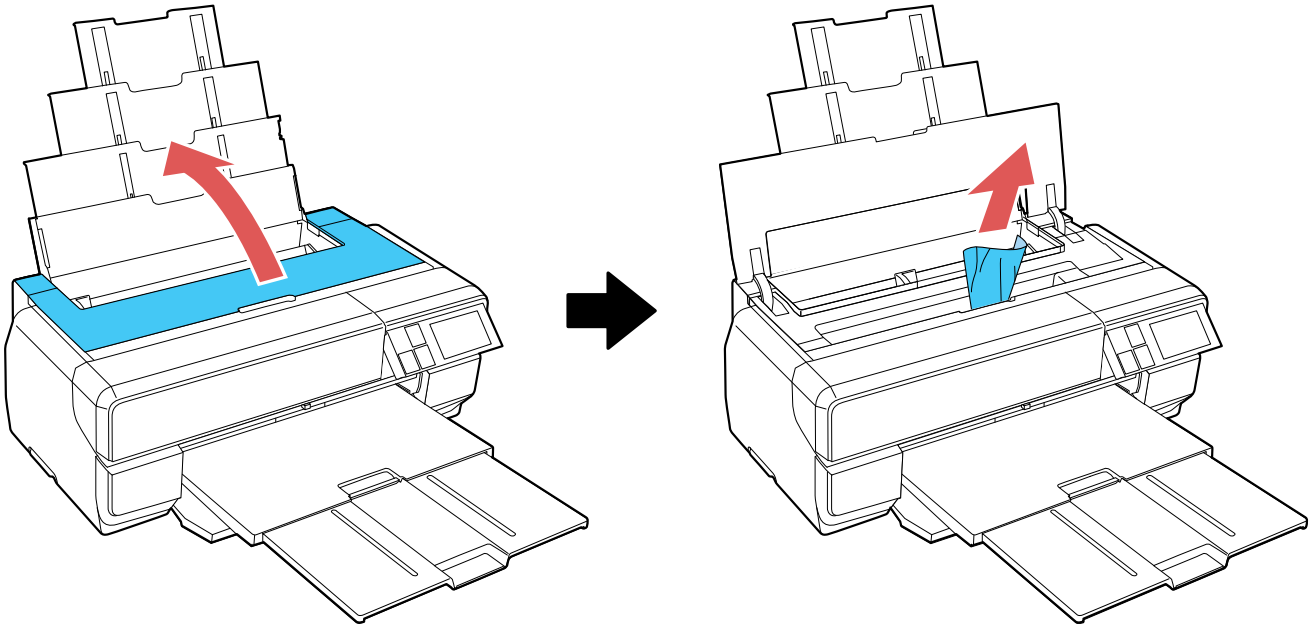

3. Fermez le couvercle de l'imprimante et sélectionnez **Reprise**.
4. Si l'erreur persiste, éteignez le produit, puis rallumez-le.
5. Si vous n'arrivez pas à retirer le papier, contactez le soutien Epson.

Sujet parent: Résolution des problèmes de papier

Références associées

Problèmes de bourrage de papier dans le plateau d'alimentation manuel avant
Problèmes de bourrage de papier - Support épais
Problèmes de bourrage de papier - Rouleau de papier

Problèmes de bourrage de papier dans le plateau d'alimentation manuel avant

Si du papier est coincé dans le plateau d'alimentation manuel avant, essayez ces solutions :

1. Au besoin, annulez le travail d'impression à partir de votre ordinateur.

2. Retirez avec précaution le papier depuis l'avant ou l'arrière comme indiqué (selon la façon qui vous semble la plus facile).

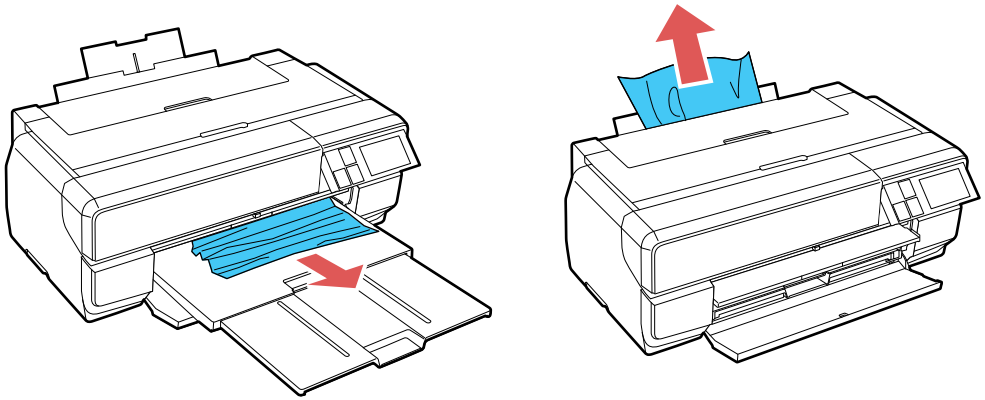

3. Ouvrez le couvercle de l'imprimante et retirez doucement tout papier coincé dans le produit.

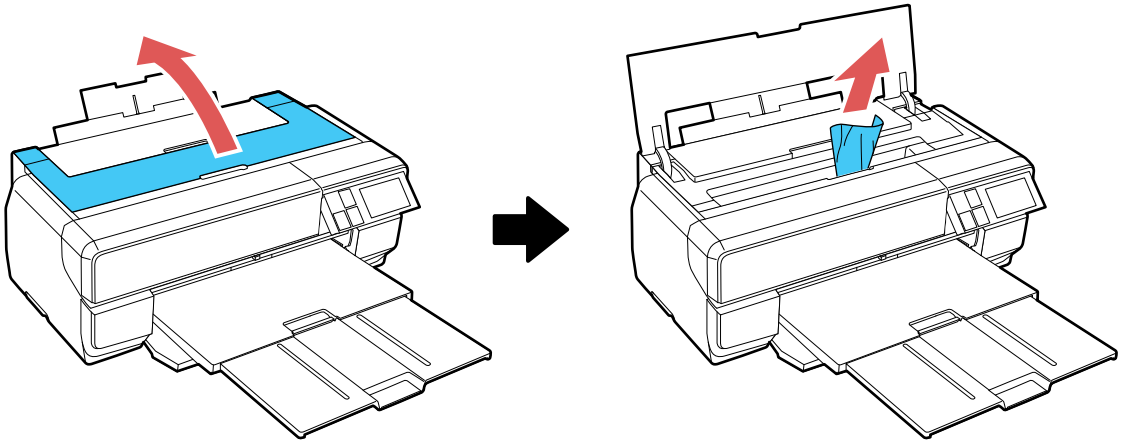

4. Fermez le couvercle de l'imprimante et sélectionnez **Reprise**.
5. Si l'erreur persiste, éteignez le produit, puis rallumez-le.
6. Si vous n'arrivez pas à retirer le papier, contactez le soutien Epson.

Sujet parent: Résolution des problèmes de papier

Références associées

Problèmes de bourrage de papier dans l'alimenteur de feuilles

Problèmes de bourrage de papier - Support épais

Problèmes de bourrage de papier - Rouleau de papier

Problèmes de bourrage de papier - Support épais

Si une affiche de carton ou un autre support épais est coincé dans le produit, essayez l'une des solutions suivantes :

1. Au besoin, annulez le travail d'impression à partir de votre ordinateur.
2. Retirez avec précaution le papier depuis l'avant ou l'arrière comme indiqué (selon la façon qui vous semble la plus facile).

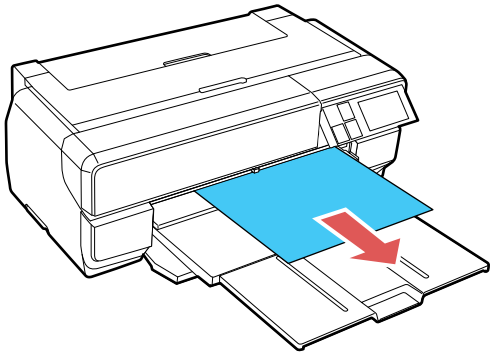

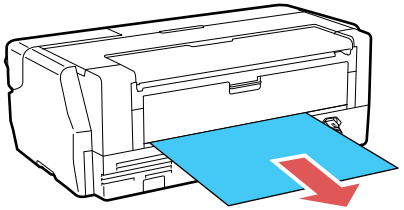

3. Ouvrez le couvercle de l'imprimante et retirez doucement tout papier coincé dans le produit.

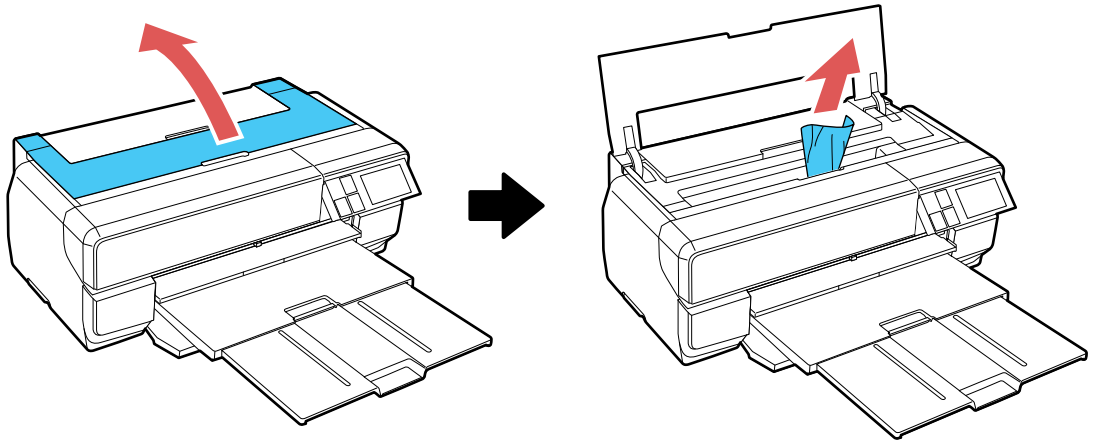

4. Fermez le couvercle de l'imprimante et sélectionnez **Reprise**.
5. Si l'erreur persiste, éteignez le produit, puis rallumez-le.
6. Si vous n'arrivez pas à retirer le papier, contactez le soutien Epson.

Sujet parent: Résolution des problèmes de papier

Références associées

Problèmes de bourrage de papier dans l'alimenteur de feuilles
Problèmes de bourrage de papier dans le plateau d'alimentation manuel avant
Problèmes de bourrage de papier - Rouleau de papier

Problèmes de bourrage de papier - Rouleau de papier

Si un rouleau de papier est coincé dans le produit, essayez l'une des solutions suivantes :

1. Au besoin, annulez le travail d'impression à partir de votre ordinateur.

2. Coupez le papier aussi près de l'alimenteur du rouleau et du plateau de sortie que possible, comme indiqué.

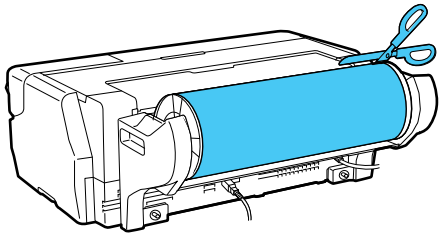

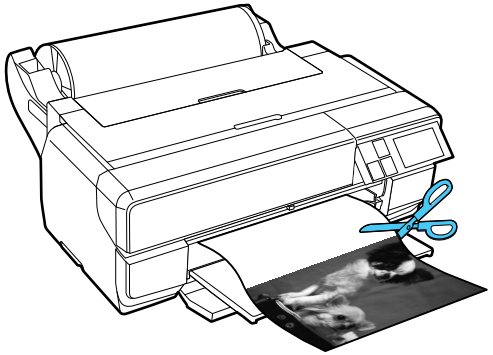

3. Retirez avec précaution le papier depuis l'avant ou l'arrière comme indiqué (selon la façon qui vous semble la plus facile).

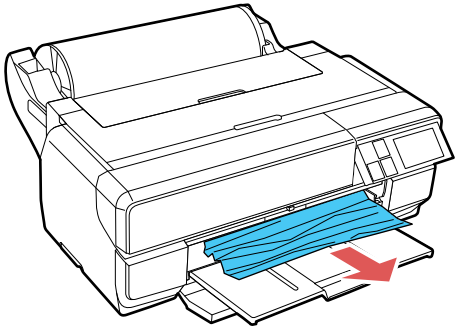

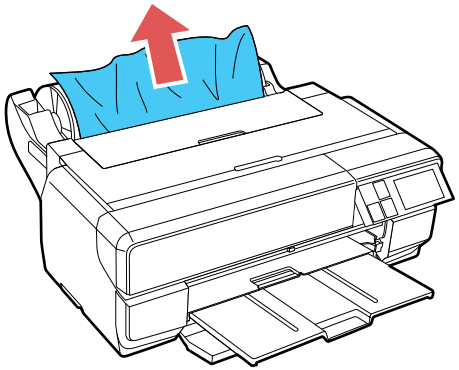

4. Ouvrez le couvercle de l'imprimante et retirez doucement tout papier coincé dans le produit.

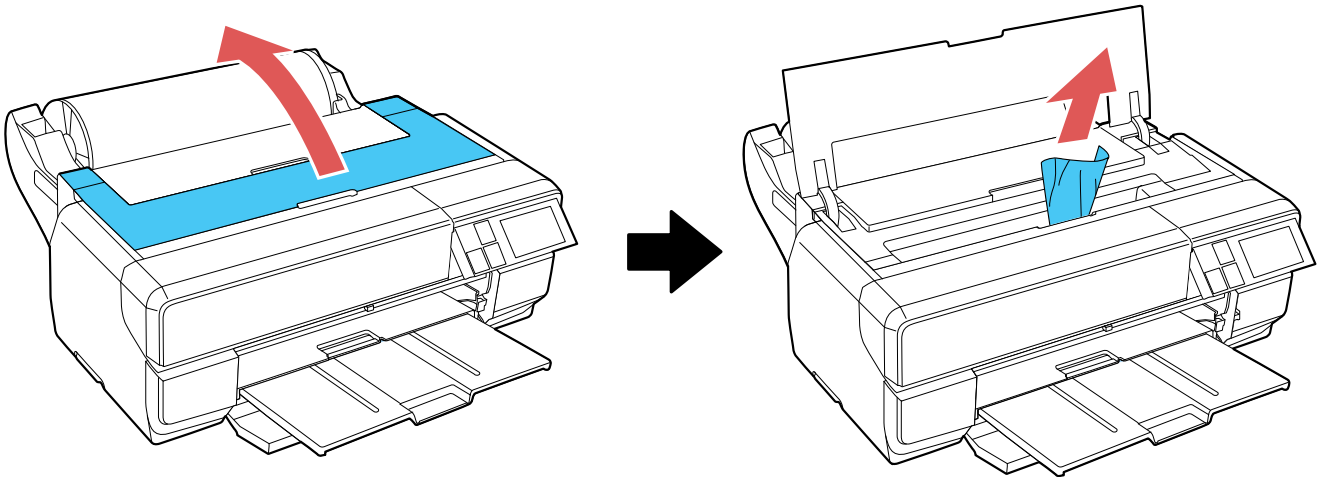

5. Fermez le couvercle de l'imprimante et sélectionnez **Reprise**.
6. Si l'erreur persiste, éteignez le produit, puis rallumez-le.
7. Si vous n'arrivez pas à retirer le papier, contactez le soutien Epson.

Sujet parent: Résolution des problèmes de papier

Références associées

Problèmes de bourrage de papier dans l'alimenteur de feuilles

Problèmes de bourrage de papier dans le plateau d'alimentation manuel avant

Problèmes de bourrage de papier - Support épais

Problèmes d'éjection du papier

Si le papier n'est pas éjecté correctement, essayez l'une des solutions suivantes :

- Si le papier n'est pas complètement éjecté, il est possible que vous ayez choisi une taille de papier inadéquate. Annulez l'impression à l'aide du panneau de commande du produit, puis sélectionnez **Éjecter** ou **Couper et éjecter** (rouleau de papier) pour éjecter le papier. Retirez le papier qui reste dans le produit. Sélectionnez la bonne taille de papier lorsque vous réimprimez.
- Si le papier est froissé quand il est éjecté, il peut être humide ou trop mince. Chargez de nouvelles feuilles de papier et assurez-vous de sélectionner le bon type de papier dans le logiciel d'impression lorsque vous réimprimez.

Sujet parent: Résolution des problèmes de papier

Références associées

Problèmes de bourrage de papier dans l'alimenteur de feuilles
Problèmes de bourrage de papier dans le plateau d'alimentation manuel avant
Problèmes de bourrage de papier - Support épais
Problèmes de bourrage de papier - Rouleau de papier

Tâches associées

Sélection des paramètres papier pour chaque source - Panneau de commande
Sélection des paramètres papier pour chaque source - Panneau de commande
Sélection de l'affichage de configuration papier par défaut et des paramètres d'avis d'erreur

Sujets reliés

Chargement du support

Résolution des problèmes d'impression à partir d'un ordinateur

Consultez ces sections si vous avez des problèmes d'impression à partir d'un ordinateur.

Remarque: Lorsque vous imprimez en utilisant AirPrint, les paramètres d'impression diffèrent de ceux mentionnés dans ce manuel. Consultez le site Web d'Apple pour obtenir des détails.

Rien ne s'imprime
L'icône d'imprimante n'apparaît pas sur la barre des tâches Windows
Une erreur est survenue après le remplacement d'une cartouche d'encre
Impression lente

Sujet parent: Résolution des problèmes

Rien ne s'imprime

Si vous avez envoyé une tâche d'impression et que rien ne s'imprime, essayez ces solutions :

- Assurez-vous que votre produit est sous tension.
- Assurez-vous que le câble d'interface est bien branché aux deux extrémités.
- Assurez-vous que les caractéristiques d'interface correspondent aux caractéristiques pour l'imprimante et l'ordinateur.

- Si vous avez branché votre produit à un concentrateur USB, assurez-vous qu'il s'agit d'un concentrateur de premier niveau. Si cela ne fonctionne pas, connectez votre produit directement à votre ordinateur au lieu d'un concentrateur.
- Exécutez une vérification du produit pour vérifier si la page de test s'imprime. Si la page de test s'imprime, vérifiez si le logiciel de votre produit est installé correctement.
- Assurez-vous que l'appareil est bien sélectionné comme imprimante par défaut dans Windows.
- Sous Windows, assurez-vous que le paramètre du port de l'imprimante correspond au port de connexion de l'imprimante.
- Sous Windows, supprimez tous les travaux d'impression suspendus à partir du spouleur Windows :
  - **Windows 8.x** : Naviguez vers l'écran **Applications** et sélectionnez **Panneau de configuration** > **Matériel et audio** > **Périphériques et imprimantes**. Cliquez avec le bouton de droite de la souris sur le nom du produit, sélectionnez **Afficher les travaux d'impression en cours** et, au besoin, sélectionnez le nom du produit de nouveau. Cliquez avec le bouton de droite de la souris sur le travail d'impression suspendu, cliquez sur **Annuler** et cliquez sur **Oui**.
  - **Windows 7** : Cliquez sur et sélectionnez **Périphériques et imprimantes**. Cliquez avec le bouton de droite de la souris sur le nom du produit, sélectionnez **Afficher les travaux d'impression en cours** et, au besoin, sélectionnez le nom du produit de nouveau. Cliquez avec le bouton de droite de la souris sur le travail d'impression suspendu, cliquez sur **Annuler** et cliquez sur **Oui**.
- Sous OS X, assurez-vous que l'imprimante est ajoutée à la liste d'imprimantes.

Sujet parent: Résolution des problèmes d'impression à partir d'un ordinateur

Tâches associées

Exécution d'une vérification du produit

L'icône d'imprimante n'apparaît pas sur la barre des tâches Windows

Si vous ne voyez pas l'icône de votre produit dans la barre des tâches Windows, essayez d'abord de redémarrer votre ordinateur. Si cela ne fonctionne pas, essayez cette solution :

1. Effectuez l'une des étapes suivantes :
   - **Windows 8.x** : Naviguez vers l'écran **Applications** et sélectionnez **Panneau de configuration** > **Matériel et audio** > **Périphériques et imprimantes**.
   - **Windows 7** : Cliquez sur et sélectionnez **Périphériques et imprimantes**.
2. Cliquez avec le bouton de droite de la souris sur le nom du produit, sélectionnez **Options d'impression** et, au besoin, sélectionnez le nom du produit de nouveau.

3. Cliquez sur l'onglet **Utilitaire**.
4. Cliquez sur le bouton **Préférences du contrôle**.
5. Cochez la case de l'option qui permet d'ajouter une icône de raccourci sur la barre des tâches.
6. Cliquez sur **OK** pour fermer les fenêtres ouvertes du programme.

Sujet parent: Résolution des problèmes d'impression à partir d'un ordinateur

Une erreur est survenue après le remplacement d'une cartouche d'encre

Si un message d'erreur s'affiche après avoir remplacé une cartouche d'encre, suivez ces étapes :

1. Retirez et réinsérez la cartouche d'encre que vous avez remplacée et assurez-vous de la pousser dans le fond de son logement.
2. Complétez les étapes d'installation des cartouches d'encre.

Sujet parent: Résolution des problèmes d'impression à partir d'un ordinateur

Tâches associées

Retrait et installation de cartouches d'encre

Impression lente

Si l'impression devient lente, essayez ces solutions :

- Assurez-vous que votre ordinateur est conforme aux exigences pour votre système d'exploitation. Si vous essayez sans succès d'imprimer une grande image, la mémoire de votre ordinateur est peut-être insuffisante. Au besoin, augmentez la mémoire de votre ordinateur.
- Si vous utilisez Windows 7, fermez la fenêtre **Périphériques et imprimantes** avant d'imprimer.
- Si vous utilisez OS X, assurez-vous d'avoir téléchargé et installé le pilote d'impression Epson.
- Faites de l’espace sur votre disque dur ou exécutez un utilitaire de défragmentation pour libérer de l'espace.
- Fermez tous les programmes que vous n'utilisez pas lorsque vous imprimez.
- Si vous aviez raccordé votre produit à votre ordinateur au moyen d’un concentrateur USB, branchez votre produit directement à votre ordinateur.
- Si l'impression devient plus lente après l'impression en continu pendant une longue période de temps, le produit peut avoir automatiquement ralenti afin d'empêcher le mécanisme d'impression de surchauffer ou d'être endommagé. Cessez d'utiliser le produit durant 30 minutes tout en le laissant allumé, puis essayez d'imprimer de nouveau.

Pour l'impression la plus rapide, sélectionnez les paramètres suivants dans le logiciel de votre produit :

- Assurez-vous que le paramètre de type de papier correspond bien au papier que vous avez chargé.
- Activez tout paramètre d'impression à vitesse rapide dans le logiciel de votre produit.
- Sélectionnez un réglage de qualité d'impression inférieur.
- **Windows** : Cliquez sur l'onglet **Entretien** ou **Utilitaire**, sélectionnez **Paramètres étendus** ou **Vitesse et progression**, puis sélectionnez les paramètres suivants :
  - **Copies rapides**
  - **Toujours spouler les données en format RAW**
  - **Mode rendu de page**
  - **Imprimer au format bitmap**

Sujet parent: Résolution des problèmes d'impression à partir d'un ordinateur

Références associées

Paramètres de type de papier ou de média - Logiciel du produit

Paramètres de type papier ou support - Panneau de commande

Exigences système - Windows

Exigences système - OS X

Tâches associées

Sélection des paramètres d'impression de base - Windows

Sélection des paramètres additionnels - Windows

Sélection des paramètres d'impression de base - OS X

Résolution des problèmes de mise en page et de contenu

Consultez ces sections si vous avez des problèmes avec la mise en page ou le contenu de vos pages imprimées.

Remarque: Lorsque vous imprimez en utilisant AirPrint, les paramètres d'impression diffèrent de ceux mentionnés dans ce manuel. Consultez le site Web d'Apple pour obtenir des détails.

Image inversée

Impression d'un trop grand nombre de copies

Impression de pages vides

Les marges sont incorrectes sur les imprimés

Une bordure blanche apparaît sur vos tirages sans marges
Impression de caractères erronés
Taille ou position de l'image incorrecte
Tirage incliné

Sujet parent: Résolution des problèmes

Image inversée

Si votre image imprimée est inversée de manière inattendue, essayez ces solutions :

- Désactivez tout paramètre d'image miroir ou d'inversion dans l'application d'impression.
- Désactivez les paramètres **Image miroir**, **Retournement horizontal** ou **Inverser l'orientation de la page** dans votre application d'impression. (Cette option est nommée différemment, selon votre version du système d'exploitation.)

Remarque: Laissez ces options activées lorsque vous imprimez sur du Papier décalque au fer chaud Epson, si disponible pour votre produit.

Sujet parent: Résolution des problèmes de mise en page et de contenu

Tâches associées

Sélection des options de mise en page - Windows
Sélection des paramètres additionnels - Windows
Sélection des paramètres d'impression de base - OS X

Impression d'un trop grand nombre de copies

Assurez-vous que le paramètre **Copies** du logiciel d'impression ou de l'application n'est pas réglé pour l'impression de copies multiples.

Sujet parent: Résolution des problèmes de mise en page et de contenu

Tâches associées

Sélection des options de mise en page - Windows
Sélection des paramètres additionnels - Windows
Sélection des paramètres d'impression de base - OS X

Impression de pages vides

Si des pages vides s'impriment, essayez l'une des solutions suivantes :

- Assurez-vous d'avoir sélectionné les bons paramètres de taille du papier dans le programme d'impression et dans le logiciel d'impression.
- S'il y a une page blanche dans un document que vous voulez imprimer et que vous souhaitez passer cette page, sélectionnez le paramètre **Sauter les pages blanches** dans le logiciel d'impression, si disponible.
- Exécutez une vérification des buses pour voir si l'une des buses est bouchée. Ensuite, nettoyez la tête d'impression, au besoin.
- Assurez-vous que votre produit est sélectionné comme imprimante dans le programme d'impression.

Sujet parent: Résolution des problèmes de mise en page et de contenu

Concepts associés

Vérification des buses de la tête d'impression

Nettoyage de la tête d'impression

Tâches associées

Sélection des paramètres d'impression de base - Windows

Sélection des paramètres additionnels - Windows

Sélection des paramètres d'impression de base - OS X

Sélection des préférences d'impression - OS X

Les marges sont incorrectes sur les imprimés

Si les marges de vos pages imprimées sont incorrectes, essayez ces solutions :

- Assurez-vous d'avoir sélectionné les bons paramètres de taille du papier dans le programme d'impression et dans le logiciel d'impression.
- Assurez-vous d'avoir sélectionné les marges adéquates pour la taille de votre papier dans le programme d'impression.
- Assurez-vous que le papier est bien positionné pour l'alimentation dans l'imprimante.

Vous pouvez utiliser l'option d'aperçu dans le logiciel d'impression pour vérifier les marges avant d'imprimer.

Sujet parent: Résolution des problèmes de mise en page et de contenu

Tâches associées

Sélection des paramètres d'impression de base - Windows

Sélection des paramètres d'impression de base - OS X

Sujets reliés

Chargement du support

Une bordure blanche apparaît sur vos tirages sans marges

Si vous voyez une bordure sur des tirages sans marges, essayez ces solutions :

- Assurez-vous d'imprimer sur du papier sans marges de taille et de type compatibles.

  Remarque: Pour les tailles de papier personnalisées, assurez-vous de sélectionner une largeur de page sans marges supportée.

- **Windows** : Assurez-vous d'avoir sélectionné le paramètre **Sans marges** dans le logiciel d'impression.
- **OS X** : Assurez-vous d'avoir coché la case **Sans marges** ou d'avoir sélectionné une taille de papier avec une option **Sans marges** dans le logiciel d'impression.
- Ajustez le paramètre **Agrandissement** pour régler la quantité d'extension de l'image sur les bords des tirages sans marges.
- Assurez-vous que la taille de l'image et le format du papier sont bien réglés; si l'image est petite, il est possible que l'agrandissement ne couvre pas tout le papier.

Sujet parent: Résolution des problèmes de mise en page et de contenu

Références associées

Compatibilité des types de papier sans marges

Tâches associées

Sélection des paramètres d'impression de base - Windows

Sélection des paramètres d'impression de base - OS X

Impression de caractères erronés

Si des caractères erronés apparaissent dans vos impressions, essayez ces solutions avant d'imprimer de nouveau :

- Assurez-vous que tous les câbles sont bien connectés aux deux extrémités.
- Sous Windows, supprimez tous les travaux d'impression à partir du spouleur Windows : cliquez sur **File d'attente** dans l'onglet Utilitaire de la fenêtre des paramètres d'impression, puis annulez tous les travaux d'impression suspendus.

- Si vous aviez raccordé votre produit à votre ordinateur au moyen d'un concentrateur USB, branchez votre produit directement à votre ordinateur.
- Si des caractères erronés apparaissent toujours sur vos tirages, essayez de brancher votre produit à l'aide d'un câble différent.

Sujet parent: Résolution des problèmes de mise en page et de contenu

Taille ou position de l'image incorrecte

Si la taille ou la position de votre image imprimée est incorrecte, essayez ces solutions :

- Assurez-vous d'avoir sélectionné les bons paramètres de taille du papier et de disposition dans le programme d'impression et dans le logiciel d'impression.
- Assurez-vous que vous avez sélectionné la bonne taille de papier sur le panneau de commande du produit.
- Assurez-vous que le papier est bien positionné pour l'alimentation dans l'imprimante.

Vous pouvez utiliser l'option d'aperçu dans le logiciel d'impression pour vérifier les marges avant d'imprimer.

Sujet parent: Résolution des problèmes de mise en page et de contenu

Tâches associées

Sélection des paramètres d'impression de base - Windows

Sélection des paramètres additionnels - Windows

Sélection des paramètres d'impression de base - OS X

Sélection des préférences d'impression - OS X

Sujets reliés

Chargement du support

Tirage incliné

Si vos tirages sont inclinés, essayez ces solutions :

- Assurez-vous que le guide-papier est contre le côté du papier.
- Assurez-vous que le guide-paper de l'appui est incliné vers le bas.
- Sélectionnez un paramètre de qualité d'impression supérieur dans le logiciel d'impression.
- Désactivez tout paramètre d'impression à vitesse rapide dans le logiciel de votre produit.
- Alignez la tête d'impression.

- Assurez-vous que le produit n'est pas incliné lors de l'impression.

Sujet parent: Résolution des problèmes de mise en page et de contenu

Concepts associés

Alignement de la tête d'impression

Tâches associées

Sélection des paramètres d'impression de base - Windows

Sélection des paramètres d'impression de base - OS X

Sujets reliés

Chargement du support

Résolution des problèmes de qualité d'impression

Consultez ces sections si vos tirages présentent un problème de qualité d'impression, mais que l'image semble correcte sur l'écran de votre ordinateur.

Remarque: Lorsque vous imprimez en utilisant AirPrint, les paramètres d'impression diffèrent de ceux mentionnés dans ce manuel. Consultez le site Web d'Apple pour obtenir des détails.

Tirage présentant des lignes claires ou foncées

Tirage flou ou maculé

Tirage estompé ou comportant des vides

Tirage granuleux

Les couleurs du tirage sont incorrectes

Sujet parent: Résolution des problèmes

Tirage présentant des lignes claires ou foncées

Si vous remarquez des lignes claires ou foncées sur vos tirages (aussi appelées bandes), essayez ces solutions avant d'imprimer de nouveau :

- Exécutez une vérification des buses pour voir si l'une des buses de la tête d'impression est bouchée. Ensuite, nettoyez la tête d'impression, au besoin.
- Assurez-vous que le paramètre de type de papier correspond bien au papier que vous avez chargé.
- Assurez-vous que la face d’impression du papier est chargée correctement selon votre produit.
- Désactivez tout paramètre d'impression à vitesse rapide dans le logiciel de votre produit.
- Alignez la tête d'impression.

- Vous pourriez avoir besoin de remplacer les cartouches d'encre.

Sujet parent: Résolution des problèmes de qualité d'impression

Concepts associés

Vérification des buses de la tête d'impression

Nettoyage de la tête d'impression

Alignement de la tête d'impression

Références associées

Paramètres de type de papier ou de média - Logiciel du produit

Paramètres de type papier ou support - Panneau de commande

Tâches associées

Sélection des options de mise en page - Windows

Sélection des paramètres additionnels - Windows

Sélection des paramètres d'impression de base - OS X

Retrait et installation de cartouches d'encre

Sujets reliés

Chargement du support

Tirage flou ou maculé

Si vos tirages sont flous ou maculés, essayez ces solutions :

- Assurez-vous que votre papier n'est pas humide, frisé, vieux ou chargé incorrectement dans votre produit.
- Pour les papiers spéciaux, utilisez une feuille de support ou chargez une seule feuille à la fois.
- Assurez-vous que votre papier est conforme aux spécifications pour votre produit.
- Utilisez des supports d’impression Epson pour assurer une bonne saturation et absorption des encres d'origine Epson.
- Assurez-vous que le paramètre de type de papier sélectionné dans le logiciel d'impression correspond bien au papier que vous avez chargé.
- Assurez-vous que la face d’impression du papier est chargée correctement selon votre produit.
- Si vous imprimez sur du papier épais ou des affiches, assurez-vous de sélectionner les paramètres appropriés.
- Retirez chaque feuille du plateau de sortie dès l’impression terminée.

- Évitez de manipuler les tirages imprimés sur du papier glacé immédiatement après l'impression.
- Désactivez tout paramètre d'impression à vitesse rapide dans le logiciel de votre produit.
- Si vous utilisez du papier pour impression recto verso et que vous imprimez des images sombres ou fortement saturées au recto de la feuille, il se pourrait que votre tirage soit maculé au recto après l'impression au verso. Imprimez d'abord le côté avec l'image ou le texte le moins foncé pour éviter le maculage. Réglez les paramètres **Densité d'impression** et/ou **Augmentation du temps de séchage de l'encre**.
- Exécutez une vérification des buses pour voir si l'une des buses de la tête d'impression est bouchée. Ensuite, nettoyez la tête d'impression, au besoin.
- Alignez la tête d'impression.
- Nettoyez le circuit papier.

Remarque: Le produit ne fonctionnera pas correctement s'il est incliné. Placez-le sur une surface plane, stable et plus grande que sa base vers tous les côtés.

Sujet parent: Résolution des problèmes de qualité d'impression

Concepts associés

Nettoyage de la tête d'impression

Alignement de la tête d'impression

Références associées

Options d'impression recto verso - Windows

Papiers Epson disponibles

Caractéristiques du papier

Tâches associées

Sélection des paramètres d'impression de base - Windows

Sélection des options de mise en page - Windows

Sélection des paramètres additionnels - Windows

Sélection des paramètres d'impression de base - OS X

Sélection des préférences d'impression - OS X

Nettoyage du guide-papier

Sujets reliés

Chargement du support

Tirage estompé ou comportant des vides

Si vos tirages sont estompés ou comportent des vides, essayez ces solutions :

- Exécutez une vérification des buses pour voir si l'une des buses de la tête d'impression est bouchée. Ensuite, nettoyez la tête d'impression, au besoin.
- Les cartouches d’encre sont peut-être périmées ou leur niveau d’encre est peut-être faible; vous pourriez avoir besoin de les remplacer.
- Assurez-vous que le paramètre de type de papier correspond bien au papier que vous avez chargé.
- Assurez-vous que votre papier n'est pas humide, frisé, vieux ou chargé incorrectement dans votre produit.
- Alignez la tête d'impression.
- Nettoyez le circuit papier.

Sujet parent: Résolution des problèmes de qualité d'impression

Concepts associés

Vérification des buses de la tête d'impression

Nettoyage de la tête d'impression

Alignement de la tête d'impression

Références associées

Paramètres de type de papier ou de média - Logiciel du produit

Paramètres de type papier ou support - Panneau de commande

Tâches associées

Sélection des paramètres d'impression de base - Windows

Sélection des paramètres d'impression de base - OS X

Nettoyage du guide-papier

Retrait et installation de cartouches d'encre

Sujets reliés

Chargement du support

Tirage granuleux

Si vos tirages sont granuleux, essayez ces solutions :

- Assurez-vous que la face d’impression du papier est chargée correctement selon votre produit.

- Sélectionnez un paramètre de qualité d'impression supérieur et désactivez tout paramètre d'impression à vitesse rapide dans le logiciel de votre produit.
- Exécutez une vérification des buses pour voir si l'une des buses de la tête d'impression est bouchée. Ensuite, nettoyez la tête d'impression, au besoin.
- Alignez la tête d'impression.
- Il pourrait être nécessaire d'augmenter la résolution de l'image ou d'imprimer dans un format plus petit; consultez la documentation du logiciel.

  Remarque: Les images provenant d'Internet pourraient être de basse résolution et résulter en des tirages de mauvaise qualité.

- Si vous comptez agrandir l'image dans un programme d'édition d'images, vous devez augmenter le paramètre de résolution afin d'obtenir une qualité d'image élevée. Augmentez la résolution de l'image selon l'augmentation de la taille de l'image. Par exemple, si la résolution est de 300 ppp (point par pouce) et que vous décidez de doubler la taille de l'image, modifiez le paramètre de résolution à 600 ppp.

  Remarque: Les paramètres de résolution élevés augmentent la taille des fichiers, donc plus de temps sera nécessaire pour le traitement et l'impression. Prenez en considération les limitations de votre système informatique lorsque vous sélectionnez une résolution, et choisissez la résolution la plus basse possible de qualité acceptable afin d'obtenir des fichiers dont la taille est facile à traiter.

Sujet parent: Résolution des problèmes de qualité d'impression

Concepts associés

Vérification des buses de la tête d'impression

Nettoyage de la tête d'impression

Alignement de la tête d'impression

Tâches associées

Sélection des paramètres d'impression de base - Windows

Sélection des paramètres d'impression de base - OS X

Sélection des options de mise en page - Windows

Sélection des paramètres additionnels - Windows

Nettoyage du guide-papier

Sujets reliés

Chargement du support

Les couleurs du tirage sont incorrectes

Si les couleurs de vos tirages sont incorrectes, essayez ces solutions :

- Assurez-vous que le paramètre **Photo N&B avancée**, **Noir/Niveaux de gris** ou **Niveaux de gris** n'est pas sélectionné dans le logiciel d'impression.
- Exécutez une vérification des buses pour voir si l'une des buses de la tête d'impression est bouchée. Ensuite, nettoyez la tête d'impression, au besoin.
- Les cartouches d'encre sont peut-être périmées ou leur niveau d'encre est peut-être faible; vous pourriez avoir besoin de les remplacer.
- Les couleurs imprimées ne correspondent jamais exactement aux couleurs affichées à l'écran. Cependant, vous pouvez utiliser un système de gestion des couleurs pour obtenir une concordance aussi précise que possible. Essayez d'utiliser les options de gestion des couleurs dans le logiciel d'impression.
- Essayez de désactiver le paramètre **Corriger photo** sous Windows.
- Essayez d'ajuster le paramètre **Gamma**.
- Pour de meilleurs résultats, utilisez toujours de l'encre et du papier Epson d'origine.

Sujet parent: Résolution des problèmes de qualité d'impression

Concepts associés

Vérification des buses de la tête d'impression

Nettoyage de la tête d'impression

Références associées

Papiers Epson disponibles

Tâches associées

Sélection des paramètres d'impression de base - Windows

Sélection des paramètres d'impression de base - OS X

Sélection des options de mise en page - Windows

Sélection des paramètres additionnels - Windows

Gestion des couleurs - OS X

Désinstallation des logiciels du produit

Si vous avez un problème qui nécessite de désinstaller et de réinstaller vos logiciels, suivez les instructions pour votre système d'exploitation.

Réinstallation des logiciels d'impression - Windows

Réinstallation des logiciels du produit - OS X

Sujet parent: Résolution des problèmes

Réinstallation des logiciels d'impression - Windows

Vous pouvez désinstaller et réinstaller les logiciels d'impression de votre produit pour résoudre certains problèmes.

1. Mettez le produit hors tension.
2. Débranchez tous les câbles d'interface.
3. Effectuez l'une des étapes suivantes :
   - **Windows 8.x** : Naviguez vers l'écran **Applications** et sélectionnez **Panneau de configuration** > **Programmes** > **Programmes et fonctionnalités**. Sélectionnez l'option de désinstallation pour votre produit Epson, puis sélectionnez **Désinstaller/Modifier**.

     Remarque: Si une fenêtre **Contrôle de compte d'utilisateur** s'affiche, cliquez sur **Oui** ou **Continuer**.

     Dans la fenêtre suivante, sélectionnez votre produit, s'il y a lieu, et cliquez sur **OK**. Ensuite, suivez les instructions à l'écran.
   - **Windows** (autres versions) : Cliquez sur ou **Démarrer**, puis sélectionnez **Tous les programmes** ou **Programmes**. Sélectionnez **Epson**, sélectionnez votre produit, puis cliquez sur **Désinstallation du pilote d'impression EPSON**.

     Remarque: Si vous voyez une fenêtre **Contrôle de compte d'utilisateur**, cliquez sur **Oui** ou **Continuer**.

     Dans la fenêtre suivante, sélectionnez votre produit, s'il y a lieu, et cliquez sur **OK**. Ensuite, suivez les instructions à l'écran.
4. Redémarrez votre ordinateur et réinstallez vos logiciels.

Remarque: Si la réinstallation des logiciels de votre produit ne résout pas le problème, communiquez avec Epson.

Sujet parent: Désinstallation des logiciels du produit

Réinstallation des logiciels du produit - OS X

Dans la plupart des cas, les utilisateurs de Mac n'ont pas besoin de désinstaller les logiciels du produit existants avant d'effectuer une réinstallation. Cependant, vous pouvez télécharger l'utilitaire Uninstaller depuis le site Web de soutien d'Epson pour désinstaller les logiciels du produit comme décrit ici.

Remarque: Si la réinstallation des logiciels de votre produit ne résout pas le problème, communiquez avec Epson.

1. Pour télécharger l'utilitaire Uninstaller, visitez le site de téléchargements d'Epson (téléchargements aux États-Unis ou téléchargements au Canada).
2. Suivez les instructions à l'écran pour installer Uninstaller.
3. Quittez toutes les applications en cours d'exécution sur votre Mac.
4. Double-cliquez sur l'icône **Uninstall**.
5. Cochez la case pour chaque programme informatique que vous souhaitez désinstaller.
6. Cliquez sur **Uninstall** (Désinstaller).
7. Suivez les instructions à l'écran pour désinstaller les logiciels.
8. Pour réinstaller les logiciels de votre produit, consultez l'affiche *Point de départ* pour obtenir les instructions.

Remarque: Si vous désinstallez le pilote d'impression, mais que le nom de votre produit apparaît toujours dans la fenêtre **Imprimantes et fax** ou **Imprimantes et scanners**, sélectionnez le nom de votre produit et cliquez sur l'icône **–** (supprimer) pour l'enlever.

Sujet parent: Désinstallation des logiciels du produit

Comment obtenir de l'aide

Si vous avez besoin de contacter Epson pour obtenir des services de soutien technique, utilisez l'une des options suivantes :

Assistance via Internet

Consultez le site Web epson.ca et cliquez sur **Français**. Pour télécharger les pilotes, cliquez sur **Pilotes et soutien**. Pour communiquer avec Epson par courriel, veuillez cliquer sur **Soutien par courriel**. Ensuite, suivez les instructions à l'écran.

Appel téléphonique avec un représentant du soutien

Avant de communiquer avec Epson pour obtenir du soutien, ayez les informations suivantes sous la main :

- Nom de produit
- Numéro de série du produit (situé sur une étiquette sur le produit)
- Preuve d'achat (telle qu'un reçu de magasin) et date d'achat
- Configuration informatique
- Description du problème

Ensuite, composez le numéro suivant :

- États-Unis : 562 276-7272, de 6 h à 20 h, heure du Pacifique, du lundi au vendredi et de 7 h à 16 h, heure du Pacifique, le samedi.
- Canada : 905 709-2567, de 6 h à 20 h, heure du Pacifique, du lundi au vendredi et de 7 h à 16 h, heure du Pacifique, le samedi.

Les jours et les heures de service peuvent changer sans préavis. Des frais d'interurbain peuvent s'appliquer.

Achat de fournitures et d'accessoires

Vous pouvez acheter de l'encre et du papier Epson d'origine à l'adresse epson.com/ink3 (États-Unis) ou epson.ca (Canada). Vous pouvez également vous procurer d’autres fournitures auprès d’un revendeur Epson autorisé. Composez le 1 800 463-7766 pour obtenir les coordonnées du revendeur le plus proche.

Sujet parent: Résolution des problèmes

Caractéristiques techniques

Les sections suivantes présentent les caractéristiques techniques de votre produit.

Remarque: Epson offre un programme de recyclage des produits en fin de vie. Veuillez consulter ce site pour obtenir des informations sur la façon de retourner votre produit pour une élimination appropriée (site Web disponible en anglais seulement).

Exigences système - Windows
Exigences système - OS X
Caractéristiques du papier
Caractéristiques de la zone d'impression
Caractéristiques des cartouches d'encre
Caractéristiques des dimensions
Caractéristiques électriques
Caractéristiques environnementales
Caractéristiques de l'interface
Caractéristiques de l'interface réseau
Caractéristiques de normes et de conformité

Exigences système - Windows

Pour utiliser votre produit et ses logiciels, votre ordinateur doit fonctionner sous l'un des systèmes d'exploitation Microsoft suivants :

- Windows 8.x
- Windows 7

Remarque: Visitez le site Web de soutien d'Epson epson.com/support (É.-U.) ou epson.ca/support (Canada) pour obtenir des informations récentes concernant la compatibilité et les pilotes pour votre produit.

Sujet parent: Caractéristiques techniques

Exigences système - OS X

Pour utiliser votre produit et ses logiciels, votre Mac doit fonctionner sous l'un des systèmes d'exploitation suivants :

- OS X 10.10.x
- OS X 10.9.x
- OS X 10.8.x
- OS X 10.7.x

Remarque: Visitez le site Web de soutien d'Epson epson.com/support (É.-U.) ou epson.ca/support (Canada) pour obtenir des informations récentes concernant la compatibilité et les pilotes pour votre produit.

Sujet parent: Caractéristiques techniques

Caractéristiques du papier

Remarque: Étant donné que la qualité d’une marque ou d’un type de papier peut être modifiée par le fabricant à tout moment, Epson ne peut garantir la qualité d’un type de papier de marque autre qu’Epson. Faites toujours l’essai du support d’impression avant d’acheter des quantités importantes ou d’imprimer des travaux à grand tirage.

Feuilles coupées - papier ordinaire

Capacité	Pile de papier d'une épaisseur de jusqu'à 0,47 po (12 mm) pour ces tailles de papier : A4 (8,3 × 11,7 po [210 × 297 mm]) B5 (7,2 × 10,1 po [182 × 257 mm]) A5 (5,8 × 8,2 po [148 × 210 mm]) A6 (4,1 × 5,8 po [105 × 148 mm]) Lettre (8,5 × 11 po [216 × 279 mm]) Pile d'une épaisseur de jusqu'à 0,20 po (5 mm) pour ces tailles de papier : A3 (11,7 × 16,5 po [297 × 420 mm]) B4 (13,9 × 9,84 po [353 × 250 mm]) Tailles non standard entre 3,5 po (89 mm) et 17 po (432 mm) de largeur, et entre 5 po (127 mm) et 129 po (3276,7 mm) de longueur
Épaisseur	0,003 à 0,004 po (0,08 à 0,11 mm)
Poids	17 lb (64 g/m^2) à 20 lb (90 g/m^2)

Feuilles coupées - papier épais

Dimensions	A4 (8,3 × 11,7 po [210 × 297 mm]) A3 (11,7 × 16,5 po [297 × 420 mm]) 13 × 19 po (330 × 483 mm) Lettre (8,5 × 11 po [216 × 279 mm]) Légal (8,5 × 14 po [216 × 356 mm]) 11 × 17 po (279 × 432 mm) 17 × 22 po (432 × 559 mm)
Capacité	1 feuille
Épaisseur	Support artistique : 0,012 po (0,3 mm) à 0,023 po (0,7 mm) Affiche de carton : 0,047 po (1,2 mm) à 0,059 po (1,5 mm)

Rouleau de papier

Dimensions	Largeur du rouleau de papier : 13 à 17 po (329 à 432 mm)
Épaisseur	0,009 à 0,027 po (0,25 à 0,70 mm)
Poids	17 lb (64 g/m^2) à 20 lb (90 g/m^2)

Sujet parent: Caractéristiques techniques

Caractéristiques de la zone d'impression

Remarque: Lorsque vous imprimez avec la fonction sans marges, il se peut que la qualité d'impression se dégrade dans la zone d'impression agrandie.

Feuilles coupées - impression normale

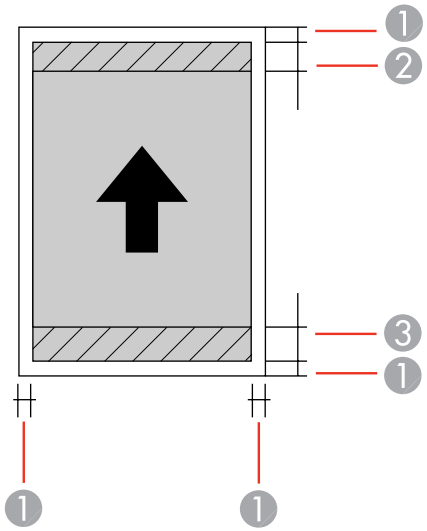

1 Bordures du haut et des côtés : 0,12 po (3 mm) minimum

2 Zone de qualité d'impression réduite/supérieure : 1,30 po (33 mm) minimum

3 Zone de qualité d'impression réduite/inférieure : 1,49 po (38 mm) minimum

Remarque: Les marges des affiches de carton sont de 0,79 po (20 mm) pour les tailles plus petites que 13 × 19 po (330 × 483 mm).

Feuilles coupées - impression sans marge

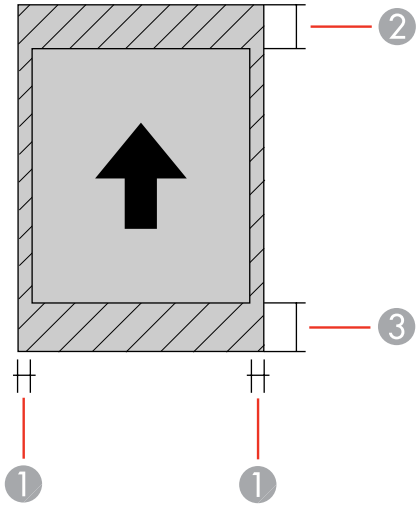

1 Zone de qualité d'impression réduite/latérale : 0,12 po (3 mm) minimum

2 Zone de qualité d'impression réduite/supérieure : 1,42 po (36 mm) minimum

3 Zone de qualité d'impression réduite/inférieure : 1,61 po (41 mm) minimum

Remarque: Vous ne pouvez pas imprimer sans marge sur une affiche de carton.

Rouleau de papier - impression normale

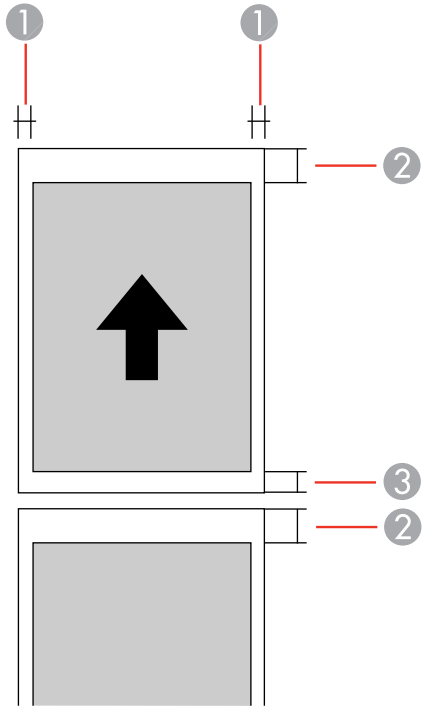

1 Bordures des côtés : 0,12 po (3 mm) minimum

2 Bordure du haut : 1,97 po (50 mm) minimum

3 Bordure du bas : 0,75 po (19 mm) minimum

Rouleau de papier - impression sans marge

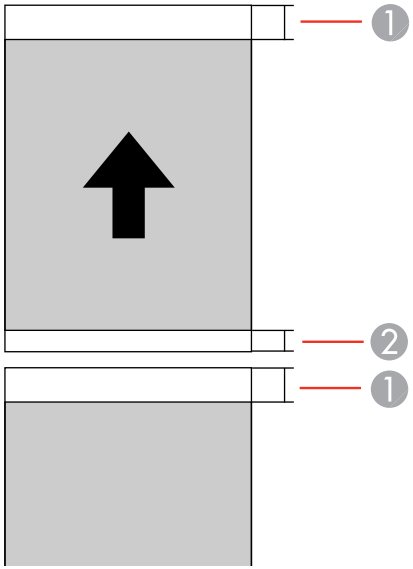

1 Bordure du haut : 1,97 po (50 mm) minimum

2 Bordure du bas : 0,75 po (19 mm) minimum

Remarque: Pour l'impression continue sur un rouleau de papier, aucune marge n'est ajoutée entre les images imprimées (impression normale et sans marge).

Sujet parent: Caractéristiques techniques

Caractéristiques des cartouches d'encre

Remarque: Nous vous recommandons d'utiliser des cartouches Epson d'origine et de ne pas les remplir. L'utilisation d'autres produits peut nuire à la qualité d'impression et risque d'endommager l'imprimante.

Les cartouches incluses avec l'imprimante ont été conçues seulement pour la configuration de l'imprimante et non pas pour la revente. Une partie de l'encre est utilisée pour le chargement de l'imprimante et le reste de l'encre sera utilisé pour l'impression. Le rendement des cartouches varie considérablement selon les images imprimées, les paramètres d'impression, le type de papier, la

fréquence d’utilisation et la température. Pour assurer la qualité des tirages, une petite quantité d’encre reste dans la cartouche après que le témoin de remplacement de cartouche s’allume.

Couleur	Cartouches noires : encre Noir photo, Noir mat, Noir clair et Noir très clair Cartouches de couleur : encre Jaune, Cyan, Cyan clair, Magenta vif et Magenta clair vif
Durée de vie des cartouches	Emballage ouvert : 6 mois. Emballage intact : n’utilisez pas la cartouche si la date d’expiration indiquée sur l’emballage est dépassée.
Température	Stockage : –4 à 104 ºF (–20 à 40 ºC). Dans un délai d'un mois à 104 ºF (40 ºC). L'encre gèle à 5 °F (–15 °C) si elle est laissée à cette température pour une longue période. L’encre dégèle et devient utilisable après environ 3 heures à 77 °F (25 °C) sans condensation.

Remarque: Pour les meilleurs résultats, utilisez les cartouches dans les six mois suivant leur déballage.

Sujet parent: Caractéristiques techniques

Références associées

Numéros de pièce pour les cartouches d'encre et la boîte de maintenance

Caractéristiques des dimensions

Hauteur	Stockage : 9,8 po (250 mm) Mode d'impression : 21,6 po (550 mm)
Largeur	Stockage : 26,9 po (684 mm) Mode d'impression : 26,9 po (684 mm)
Profondeur	Stockage : 14,8 po (376 mm) Mode d'impression : 37,9 po (963 mm)

Poids (sans les cartouches d'encre)	42,9 lb (19,5 kg)

Sujet parent: Caractéristiques techniques

Caractéristiques électriques

Alimentation en électricité	100 à 120 V 220 à 240 V
Plage de tensions d'entrée	Modèle 100 à 120 V : 90 à 132 V Modèle 220 à 240 V : 198 à 264 V
Intervalle de fréquence nominale	50/60 Hz
Intervalle de fréquence d'entrée	49,5/60,5 Hz
Courant nominal	Modèle 100 à 120 V : 0,6 A Modèle 220 à 240 V : 0,3 A
Consommation électrique (modèle 100 à 120 V)	Mode impression : environ 21 W (ISO/IEC24712) Mode prêt : environ 5,8 W Mode veille : environ 1,8 W Mode hors tension : environ 0,13 W
Consommation électrique (modèle 200 à 240 V)	Mode impression : environ 21 W (ISO/IEC24712) Mode prêt : environ 5,8 W Mode veille : environ 1,8 W Mode hors tension : environ 0,5 W

Sujet parent: Caractéristiques techniques

Caractéristiques environnementales

Température	Fonctionnement : 50 à 95 °F (10 à 35 °C) Stockage avant le déballage : -4 à 140 °F (–20 à 60 °C) Dans un délai de 120 heures à 140 °F (60 °C); dans un délai d'un mois à 104 °F (40 °C) Stockage après le déballage : –4 à 104 °F (–20 à 40 °C) Dans un délai d'un mois à 104 ºF (40 ºC).
Humidité	Fonctionnement : 20 à 80 % HR
(sans condensation)	Stockage : 5 à 85 % HR

Sujet parent: Caractéristiques techniques

Caractéristiques de l'interface

Un port USB haute vitesse pour une connexion à un ordinateur.

Sujet parent: Caractéristiques techniques

Caractéristiques de l'interface réseau

Wi-Fi

Standard	IEEE 802.11b/g/n
Securité	WPA-PSK (TKIP/AES); conforme à WPA2 WEP (64/128 bits)
Bande de fréquence	2,4 GHz
Mode de communication	Mode infrastructure Mode Ad hoc (dans ce mode, IEEE 802.11n n'est pas supporté) Wi-Fi Direct

Ethernet

Ethernet 100BASE-TX/10 Base T standard

Sujet parent: Caractéristiques techniques

Caractéristiques de normes et de conformité

États-Unis	Sécurité : UL60950-1
	CEM : FCC partie 15 sous-partie B classe B
Canada	Sécurité : CAN/CSA C22.2 n° 60950-1
	CEM : CAN/CSA-CEI/IEC CISPR 22 classe B [CAN ICES-3(B)/NMB-3(B)]

Cet équipement contient le module sans fil suivant :

- Fabricant : Askey Computer Corporation.
- Type : WLU6117-D69 (RoHS)

Ce produit est conforme au Chapitre 15 du Règlement FCC et RSS-210 du Règlement IC. Epson décline toute responsabilité en cas de non-respect des normes de sécurité suite à la modification non recommandée du produit. L'utilisation est soumise aux deux conditions suivantes : (1) le périphérique ne peut pas causer d'interférences nuisibles et (2) l'appareil doit accepter toute interférence en réception, y compris les interférences causant un dysfonctionnement de l'appareil.

Pour éviter les interférences radio du service sous licence, l'appareil doit être utilisé à l'intérieur et être éloigné des fenêtres afin de garantir une protection optimale. Le matériel (ou l'antenne émettrice) placé à l'extérieur doit faire l'objet d'une autorisation.

Sujet parent: Caractéristiques techniques

Avis

Vérifiez ces sections pour des avis importants concernant votre produit.

Remarque: Epson offre un programme de recyclage des produits en fin de vie. Veuillez consulter ce site pour obtenir des informations sur la façon de retourner votre produit pour une élimination appropriée (site Web disponible en anglais seulement).

Consignes de sécurité importantes
Déclaration de conformité avec la FCC
Marques de commerce
Avis sur les droits d'auteur

Consignes de sécurité importantes

Avant d'utiliser votre produit Epson, lisez et suivez les consignes de sécurité ci-après :

Consignes de sécurité générales de l'imprimante
Consignes de sécurité concernant les cartouches d'encre
Consignes de sécurité pour l'écran ACL
Consignes de sécurité concernant la connexion sans fil

Sujet parent: Avis

Consignes de sécurité générales de l'imprimante

- Observez les instructions et les avertissements indiqués sur l'imprimante.
- N'utilisez que le type de source d'alimentation indiqué sur l'étiquette de l'imprimante.
- N'utilisez que le cordon d'alimentation livré avec l'imprimante. L'utilisation d'un autre cordon peut occasionner un incendie ou provoquer une décharge électrique. N'utilisez pas le cordon avec d'autres équipements.
- Placez l'imprimante près d'une prise murale où la fiche peut être débranchée facilement.
- Évitez de brancher l'imprimante dans une prise qui se trouve sur le même circuit qu'un photocopieur ou un système de conditionnement d'air qui s’allume et s'éteint à intervalles réguliers, ou une prise commandée par un interrupteur mural ou une minuterie.
- N'utilisez pas un cordon d'alimentation endommagé ou effiloché.

- Si vous utilisez une rallonge avec l'imprimante, assurez-vous que l'intensité nominale totale de tous les dispositifs branchés sur la rallonge ne dépasse pas la capacité nominale de cette dernière. Assurez-vous également que l'intensité nominale totale de tous les dispositifs branchés dans la prise murale ne dépasse pas la capacité nominale de cette dernière.
- Éteignez toujours l'imprimante au moyen du bouton d'alimentation et attendez que le témoin d'alimentation cesse de clignoter avant de débrancher l'imprimante ou d'interrompre le courant de la prise murale.
- Placez l'imprimante sur une surface plane, stable et plus grande que sa base vers tous les côtés. Elle ne fonctionnera pas correctement si elle est inclinée.
- Lors de l'impression sur du carton, veillez à laisser au moins 17 po (430 mm) d'espace à l'arrière de l'imprimante.
- Laissez suffisamment d'espace à l'avant de l'imprimante pour permettre la sortie complète du papier.
- Évitez les emplacements soumis à des changements rapides de température ou d'humidité, aux chocs, aux vibrations ou à la poussière.
- Ne placez pas l'imprimante près d'un appareil ou d'un évent de chauffage et ne l'exposez pas à la lumière directe du soleil.
- Prévoyez suffisamment d'espace autour de l'imprimante pour assurer une ventilation adéquate. Ne bloquez pas ou ne recouvrez pas les ouvertures de l'imprimante; n'insérez pas d'objets dans les fentes.
- Éloignez l'imprimante des sources éventuelles d'interférence électromagnétique, comme les haut-parleurs ou les socles de téléphones sans fil.
- Quand vous branchez l'imprimante à un ordinateur ou un autre dispositif à l’aide d'un câble, assurez-vous que les connecteurs sont orientés correctement. Les connecteurs ne disposent que d'une seule orientation correcte. Si vous insérez un connecteur de manière incorrecte, vous risquez d'endommager les deux périphériques reliés à l'aide du câble.
- Ne touchez pas au câble plat blanc à l'intérieur de l'imprimante.
- Pour éviter d'endommager l'imprimante, ne déplacez jamais la tête d'impression manuellement.
- Ne renversez pas de liquide sur l'imprimante.
- N'utilisez pas de produits aérosols contenant des gaz inflammables à l'intérieur ou autour de l'imprimante. Cela risque de causer un incendie.
- Sauf indication contraire dans la documentation, ne tentez pas de réparer vous-même l'imprimante.
- Débranchez l'imprimante et consultez un technicien agréé dans les cas suivants : si la fiche ou le cordon d'alimentation est endommagé; si une substance liquide s'est infiltrée dans le produit; si le produit est tombé ou son boîtier a été endommagé; si le produit ne fonctionne pas correctement ou

son rendement est en baisse. Ne réglez que les commandes dont il est question dans les directives de fonctionnement.

- Si la fiche est endommagée, remplacez le cordon ou adressez-vous à un électricien qualifié. Si la fiche comporte des fusibles, veillez à les remplacer par des fusibles de taille et de calibre appropriés.
- Laissez les cartouches d'encre installées. Le retrait des cartouches peut assécher la tête d'impression et empêcher le bon fonctionnement de l'imprimante.
- Avant de transporter l'imprimante, assurez-vous que la tête d'impression est bien immobilisée à droite et que les cartouches d'encre sont installées.
- Pendant le stockage ou le transport de l'imprimante, ne la penchez pas, ne la placez pas sur ses côtés et ne la tournez pas à l'envers, car les cartouches d'encre risquent de fuir.

Sujet parent: Consignes de sécurité importantes

Consignes de sécurité concernant les cartouches d'encre

- Rangez les cartouches d'encre hors de portée des enfants et n'ingérez pas l'encre.
- Redoublez de vigilance lorsque vous manipulez des cartouches d'encre usagées; il pourrait y avoir de l'encre autour du port de distribution d'encre. En cas de contact de l'encre avec la peau, lavez bien avec de l'eau et du savon. En cas de projection d'encre dans les yeux, rincez-les immédiatement avec de l'eau.
- N'introduisez pas vos mains à l'intérieur du produit et ne touchez pas aux cartouches d'encre pendant l'impression.
- Installez une cartouche d'encre neuve dès que vous avez retiré une cartouche épuisée. Si vous négligez de remplacer des cartouches d'encre, cela risque d'assécher la tête d'impression et d'empêcher le produit d'imprimer.
- Ne retirez pas ou ne déchirez pas l'étiquette sur la cartouche; cela pourrait entraîner une fuite.
- Ne retirez pas le sceau transparent en dessous de la cartouche. Cela pourrait rendre la cartouche inutilisable.
- Prenez soin de ne pas briser les crochets sur le côté des cartouches d'encre lorsque vous les retirez de l'emballage.
- Ne touchez pas la puce à circuit intégré verte située sur le côté de la cartouche. Cela peut nuire au fonctionnement normal.
- Ne secouez pas les cartouches d'encre trop vigoureusement après avoir ouvert l'emballage; cela pourrait causer une fuite.
- Si vous retirez une cartouche d’encre en vue d'une utilisation ultérieure, protégez le port de distribution d'encre de la saleté et la poussière et rangez la cartouche dans le même environnement

que votre produit. Le port de distribution d'encre possède une valve qui rend inutile la présence d'un couvercle ou d'un bouchon, mais nécessite toutefois certaines précautions de manipulation pour éviter de tacher les éléments que la cartouche viendrait à toucher. Ne touchez pas le port de distribution d'encre de la cartouche ni toute surface à proximité de celui-ci.

- N'utilisez pas une cartouche d'encre dont la date indiquée sur l'emballage est expirée.
- Ne démontez pas une cartouche d'encre. Cela risque d'endommager la tête d'impression.
- Rangez les cartouches d'encre dans un endroit frais et sombre.
- Assurez-vous d'installer toutes les cartouches d'encre. L'imprimante fonctionne seulement lorsque toutes les cartouches d'encre sont correctement installées.
- Après avoir sorti une cartouche d'encre d'un site d'entreposage froid, laissez-la se réchauffer à la température ambiante pendant au moins trois heures avant de l'utiliser.
- Rangez les cartouches d'encre avec l'étiquette vers le haut. Ne stockez pas les cartouches à l'envers.

Sujet parent: Consignes de sécurité importantes

Consignes de sécurité pour l'écran ACL

- Utilisez un chiffon sec et doux pour nettoyer l'écran ACL. N'utilisez pas de nettoyants liquides ou chimiques.
- Si l'écran ACL est endommagé, communiquez avec Epson. Si la solution à cristaux liquides entre en contact avec les mains, lavez-les bien avec de l'eau et du savon. Si vous recevez de la solution à cristaux liquides dans les yeux, rincez-les immédiatement avec de l'eau. Si vous éprouvez de l'inconfort ou des problèmes de vision après avoir rincé vos yeux, consultez immédiatement un médecin.
- N'appuyez pas trop fort sur l'écran ACL.
- N'utilisez pas d'objet pointu tel qu'un crayon ou votre ongle lorsque vous utilisez l'écran ACL.

Sujet parent: Consignes de sécurité importantes

Consignes de sécurité concernant la connexion sans fil

Les ondes radio de ce produit pourraient perturber le fonctionnement de l'équipement médical ou des appareils contrôlés automatiquement tels que les stimulateurs cardiaques, les portes automatiques ou les alarmes d'incendie. Lorsque vous utilisez ce produit près de tels appareils ou dans un établissement médical, suivez les directives données par les membres du personnel autorisé de l'établissement, et suivez toutes les directives et tous les avertissements affichés sur l'appareil pour éviter de provoquer un accident.

Sujet parent: Consignes de sécurité importantes

Déclaration de conformité avec la FCC

Pour les utilisateurs américains

À l'issue des tests dont il a fait l'objet, cet appareil a été déclaré conforme aux normes des appareils numériques de classe B conformément à la partie 15 de la réglementation FCC. Ces normes sont destinées à assurer un niveau de protection adéquat contre les interférences néfastes dans les installations résidentielles. Cet appareil produit, utilise et peut émettre des fréquences radioélectriques et, s'il n'est pas installé ou utilisé conformément aux directives, peut brouiller les ondes radio ou télévisuelles. Toutefois, il est impossible de garantir qu'aucune interférence ne se produira dans une installation particulière. Si cet équipement brouille la réception des ondes radio et télévisuelles, ce que vous pouvez déterminer en éteignant et en rallumant l'équipement, nous vous encourageons à prendre l'une ou plusieurs des mesures correctives suivantes :

- Réorientez ou déplacez l'antenne.
- Éloignez l'appareil du récepteur.
- Branchez l'appareil à une autre prise ou sur un autre circuit que celui du récepteur.
- Demandez conseil au revendeur de l'appareil ou à un technicien radio/télévision expérimenté.

AVERTISSEMENT

Le branchement d'un câble d’interface non blindé à ce matériel entraînera l'annulation de l'homologation FCC de cet appareil et risque de causer des interférences dépassant les limites établies par la FCC pour ce matériel. Il incombe à l'utilisateur de se procurer et d'utiliser un câble d'interface blindé avec cet appareil. Si le matériel est doté de plusieurs connecteurs d'interface, évitez de connecter des câbles à des interfaces inutilisées. Toute modification non expressément autorisée par le fabricant peut annuler la permission d'utilisation du matériel.

Pour les utilisateurs du Canada

CAN ICES-3(B)/NMB-3(B)

Sujet parent: Avis

Marques de commerce

EPSON®, Epson UltraChrome®, Signature Worthy® et SureColor® sont des marques déposées, EPSON Exceed Your Vision est un logotype déposé et Epson Connect^MC est une marque de commerce de Seiko Epson Corporation.

UltraSmooth® est une marque déposée, Designed for Excellence^MC est une marque de commerce et Epson Store^MS est une marque de commerce d'Epson America, Inc.

Epson iPrint[MC] et Remote Print[MC] sont des marques de commerce de Seiko Epson Corporation.

Apple, iPad, iPhone, iPod touch, Mac et OS X sont des marques de commerce d'Apple Inc., enregistrées aux É.-U. et dans d'autres pays. AirPrint et le logo AirPrint sont des marques de commerce d'Apple Inc.

Google® est une marque de commerce déposée et Android[MC], Chromebook[MC], Gmail[MC], Google Chrome[MC], Google Cloud Print[MC], Google Drive[MC], Picasa[MC] et YouTube[MC] sont des marques de commerce de Google Inc.

Wi-Fi Direct® est une marque de commerce déposée de Wi-Fi Alliance®.

Avis général : les autres noms de produit figurant dans le présent document ne sont cités qu'à titre d'identification et peuvent être des marques de commerce de leurs propriétaires respectifs. Epson renonce à tous les droits associés à ces marques.

EPSON®
EXCEED YOUR VISION

Sujet parent: Avis

Avis sur les droits d'auteur

Tous droits réservés. Il est interdit de reproduire, de conserver dans un système central ou de transmettre le contenu de cette publication sous quelque forme et par quelque moyen que ce soit – reproduction électronique ou mécanique, photocopie, enregistrement ou autre – sans la permission écrite préalable de Seiko Epson Corporation. L'information contenue dans la présente ne peut être utilisée qu'avec ce produit Epson. Epson décline toute responsabilité en cas d'utilisation de cette information avec d'autres produits.

Ni Seiko Epson Corporation ni ses sociétés affiliées ne peuvent être tenues responsables par l'acheteur de ce produit ou par des tiers de tout dommage, pertes, frais ou dépenses encourus par l'acheteur ou les tiers suite à : un accident, le mauvais usage ou l'usage abusif de ce produit, ou de modifications, réparations ou altérations non autorisées du produit, ou (sauf aux É.-U.) du manquement à respecter strictement les instructions d'utilisation et d'entretien de Seiko Epson Corporation.

Seiko Epson Corporation décline toute responsabilité en cas de dommages ou de problèmes découlant de l'utilisation d'options ou de produits consommables autres que les produits désignés comme produits d'origine Epson ou comme produits approuvés pour Epson par Seiko Epson Corporation.

Seiko Epson Corporation ne pourra être tenue responsable des dommages résultant des interférences électromagnétiques se produisant à la suite de l'utilisation de câbles d'interface autres que ceux désignés par Seiko Epson Corporation comme étant des Produits approuvés par Epson.

L'information contenue dans ce guide peut être modifiée sans préavis.

Note concernant l'utilisation responsable du matériel protégé par les lois sur les droits d'auteur
Délai par défaut avant l'activation du mode d'économie d'énergie des produits Epson
Attribution des droits réservés

Sujet parent: Avis

Note concernant l'utilisation responsable du matériel protégé par les lois sur les droits d'auteur

Epson encourage les utilisateurs de ses produits à faire preuve de responsabilité et à respecter les lois sur les droits d'auteur. Dans certains pays, la loi permet une reproduction ou réutilisation limitée de matériel protégé dans certaines circonstances, mais ces dernières sont parfois moins étendues que le croient certaines personnes. Pour toute question relative aux droits d'auteur, communiquez avec votre conseiller juridique.

Sujet parent: Avis sur les droits d'auteur

Délai par défaut avant l'activation du mode d'économie d'énergie des produits Epson

Ce produit passera en mode veille après une certaine période de non utilisation. Cela permet d'assurer que le produit répond aux normes d'Energy Star en matière d'efficacité énergétique. Il est possible d'économiser plus d'énergie en diminuant l'intervalle avant la mise en veille du produit.

Sujet parent: Avis sur les droits d'auteur

Attribution des droits réservés

© 2015 Epson America, Inc.

7/15

CPD-43252

Sujet parent: Avis sur les droits d'auteur