08/2015

Support mural n°7
Muursteun nr.7
Wandhalterung Nr. 7

940736 - 947269 P23M

GUIDE D'UTILISATION 02
HANDLEIDING 02
GEBRAUCHSANLEITUNG 02

ELECTRO DEPOT

Merci !

Merci d'avoir choisi ce produit ELECTRO DEPOT. Choisis, testés et recommandés par ELECTRO DEPOT, les produits de la marque ELECTRO DEPOT sont synonymes d'utilisation simple, de performances fiables et de qualité irréprochable.
Grâce à ce produit, vous savez que chaque utilisation vous apportera satisfaction.

Bienvenue chez ELECTRO DEPOT.

Consultez notre site Internet : www.electrodepot.fr

Bedankt om voor dit product van ELECTRO DEPOT gekozen te hebben.
ELECTRO DEPOT kiest, test en beveelt de producten van het merk ELECTRO DEPOT aan, die garant staan voor eenvoud in gebruik, betrouwbare prestaties en een onberispelijke kwaliteit.
Dankzij dit toestel weet u dat elk gebruik tevredenstellend zal zijn.

Welkom bij ELECTRO DEPOT.

Bezoek onze website www.electrodepot.be

Vielen Dank, dass Sie dieses ELECTRO DEPOT-Produkt gewählt haben.
Ausgewählt, getestet und empfohlen von ELECTRO DEPOT. Die Produkte der Marke ELECTRO DEPOT garantieren Ihnen Benutzerfreundlichkeit, zuverlässige Leistung und tadellose Qualität.
Mit diesem Gerät können Sie sicher sein, dass Sie jedesmal zufriedengestellt werden, wenn Sie es benutzen.

Willkommen bei ELECTRO DEPOT.

Besuchen Sie unsere Webseite: www.electrodepot.fr.

ELECTRO DEPOT

Table des matières / Inhoudstafel / Inhaltsverzeichnis

A Avant d'utiliser le produit / Alvorens het product te gebruiken / Vor dem Gebrauch des Produkts

4 Consignes de sécurité
5 Veiligheidsinstructies
6 Sicherheitsvorschriften
8 Pièces fournies / Geleverde onderdelen / Lieferumfang
8 Outils nécessaires (non fournis) / Benodigd gereedschap (niet meegeleverd) / Nötige Werkzeuge (nicht mitgeliefert)

B Utilisation du produit / Gebruik van het product / Gebrauch des Produkts

9 Installation / Installatie / Montage

Français / Nederlands / Deutsch

Consignes de sécurité

La structure du mur doit être capable de supporter une charge d'au moins 45 kg pour les téléviseurs de 81 à 140 cm. Dans le cas contraire, le mur doit être renforcé. Il est impératif que le produit soit installé par un technicien qualifié respectant la procédure correcte, conformément aux instructions d'installation. Le non-respect de ces instructions peut entraîner des blessures corporelles graves, voire mortelles.

Les consignes de sécurité doivent être suivies tout au long de l'installation de ce produit. Utilisez un équipement de sécurité et des outils adaptés pour l'installation, afin d'éviter tout risque de blessure.

Avant l'installation de ce produit, vous devez lire et comprendre parfaitement les instructions d'installation. Les instructions d'installation doivent être lues attentivement, afin d'éviter les blessures corporelles et les dommages matériels. Conservez ces instructions dans un endroit facilement accessible pour pouvoir les consulter ultérieurement.

⚠ Une structure solide doit supporter le poids de l'écran. Si le montage s'effectue sur un mur qui comporte des montants en bois, le centre du montant doit être repéré avec précision avant l'installation.

⚠ Ne pas installer sur une structure exposée aux vibrations, mouvements ou impacts. Le non-respect de ces règles peut entraîner l'endommagement de l'écran et/ou de la surface du support.

⚠ Ne pas installer près d'un radiateur, d'une cheminée, dans la lumière directe du soleil, près d'une source de climatisation ou de chaleur directe. Le non-respect de cette règle peut entraîner l'endommagement de l'écran et augmenter le risque d'incendie.

⚠ La procédure d'installation doit être mise en œuvre par au moins deux personnes qualifiées. Toute chute ou mauvaise manipulation de l'écran peut entraîner une blessure et/ou des dégâts.

⚠ Surfaces recommandées pour le montage : montants en bois ou béton lisse et solide. Si le support doit être installé sur une autre surface que du bois, utilisez du matériel approprié (disponible en magasin).

Veiligheidsinstructies

De structuur van de muur dient in staat te zijn een last van ten minste 45 kg te dragen voor televisietoestellen van 81 tot 140 cm. In het tegengestelde geval dient de muur versterkt te worden. Het is verplicht het product te laten installeren door een ervaren technicus die de correcte procedure naleeft, in overeenstemming met de installatie-instructies. Wanneer deze instructies niet nageleefd worden, kan dit leiden tot ernstige en zelfs dodelijke ongevallen.

De veiligheidsinstructies dienen nageleefd te worden bij de installatie van dit product. Gebruik veiligheidsuitrusting en gereedschap dat aangepast is aan de installatie om het risico op letsels te voorkomen.

Vóór de installatie van dit product dient u de installatie-instructies te lezen en volledig te begrijpen. De installatie-instructies dienen aandachtig gelezen te worden om lichamelijke letsels en materiële schade te voorkomen. Bewaar deze installatie-instructies op een makkelijk toegankelijke plaats om ze later te kunnen raadplegen.

⚠ Een stevige structuur dient het gewicht van het scherm te dragen. Indien de montage uitgevoerd wordt op een muur met houten stijlen, dient het exacte midden van deze stijl gezocht te worden vóór de montage.

⚠ Installeer het scherm niet op een structuur die blootgesteld wordt aan trillingen, bewegingen of schokken. Wanneer deze regels

niet nageleefd worden, kan dit leiden tot beschadiging van het scherm en/of het steunoppervlak.

⚠ Niet installeren in de buurt van een radiator, schoorsteen, in direct zonlicht, in de buurt van een airco- of verwarmingstoestel. Wanneer deze regel niet nageleefd wordt, kan dit leiden tot beschadiging van het scherm en verhoogt het risico op brand.

⚠ De installatieprocedure dient uitgevoerd te worden door ten minste twee bekwame personen. Elke val of verkeerde hantering van het scherm kan leiden tot een letsel en/of schade.

⚠ Aanbevolen oppervlakken voor de montage houten stijlen en glad en stevig beton. Indien de steun geïnstalleerd moet worden op een oppervlak dat niet uit hout bestaat, gebruikt u het passende materiaal (verkrijgbaar in de winkel).

Sicherheitsvorschriften

Die Wandstruktur muss für Fernseher von 81 bis 140 cm eine Last von mindestens 45 kg tragen können. Ist dies nicht der Fall, muss die Wand verstärkt werden. Das Produkt muss unbedingt von einem qualifizierten Techniker montiert werden, der die korrekte Vorgehensweise entsprechend der Montageanweisungen einhält. Das Nichtbefolgen dieser Anleitung kann zu schweren oder sogar tödlichen Verletzungen führen.

Die Sicherheitsvorschriften müssen während der ganzen Installation dieses Produkts befolgt werden. Verwenden Sie eine angemessene Sicherheitsausrüstung und die geeigneten Werkzeuge für die Installation, um jedes Verletzungsrisiko zu vermeiden.

Vor der Installation dieses Produkts müssen Sie die Installationsanleitung gelesen und gut verstanden haben. Die Montageanweisungen müssen aufmerksam durchgelesen werden, um Verletzungen und Sachschäden zu vermeiden. Bewahren Sie diese Anleitung an einem leicht zugänglichen Ort zur späteren Einsicht auf.

⚠ Das Gewicht des Bildschirms muss von einer stabilen Struktur getragen werden. Bei Montage der Halterung an einer Wand mit Holzstützen muss die genaue Mitte der betroffenen Stütze vor der Installation ermittelt werden.

⚠ Nicht auf einer Struktur montieren, die Vibrationen, Bewegungen oder Stößen ausgesetzt ist. Das Nichtbefolgen dieser Vorschriften kann zur Beschädigung des Bildschirms und/oder der Oberfläche des Unterbaus führen.

⚠ Nicht in der Nähe einer Heizung, eines Kamins, in direktem Sonnenlicht, in der Nähe einer Klimaanlage oder einer direkten Wärmequelle installieren. Das Nichtbefolgen dieser Vorschrift kann zur Beschädigung des Bildschirms führen und das Brandrisiko erhöhen.

⚠ Die Installation ist von mindestens zwei qualifizierten Personen durchzuführen. Das Herabfallen oder eine falsche Handhabung des Bildschirms kann Verletzungen und/oder Beschädigungen zur Folge haben.

⚠ Empfohlene Montageflächen: Holzstützen und glatter, solider Beton. Wenn die Halterung nicht auf Holz montiert wird, verwenden Sie das geeignete Material (im Handel verfügbar).

Pièces fournies / Geleverde onderdelen / Lieferumfang

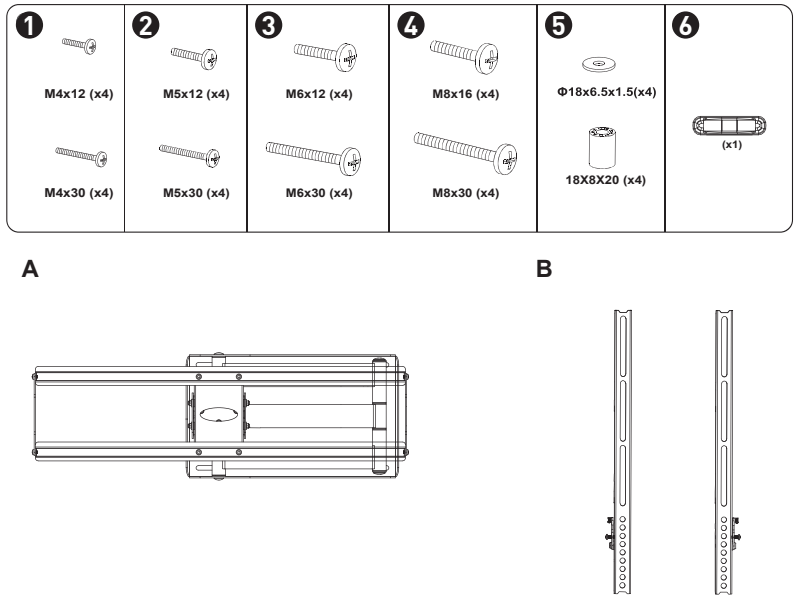

Outils nécessaires (non fournis) / Benodigd gereedschap (niet meegeleverd) / Nötige Werkzeuge (nicht mitgeliefert)

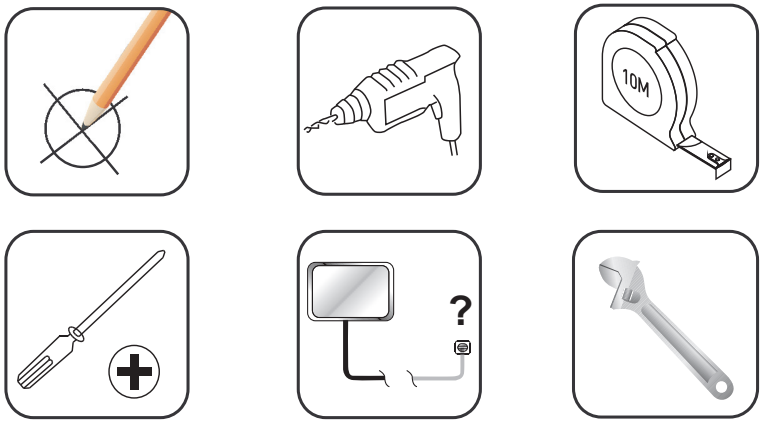

Installation / Installatie / Montage

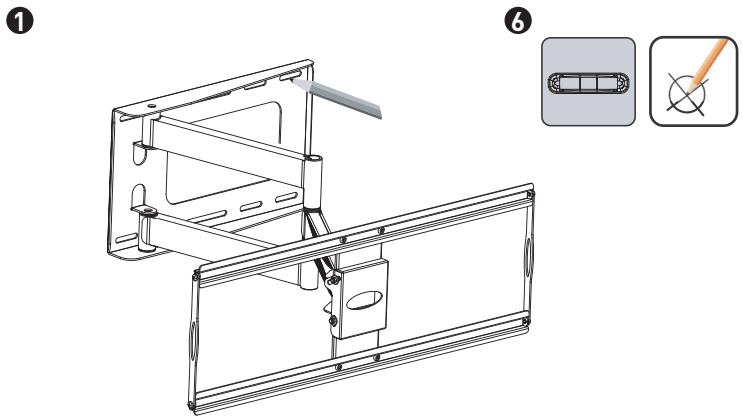

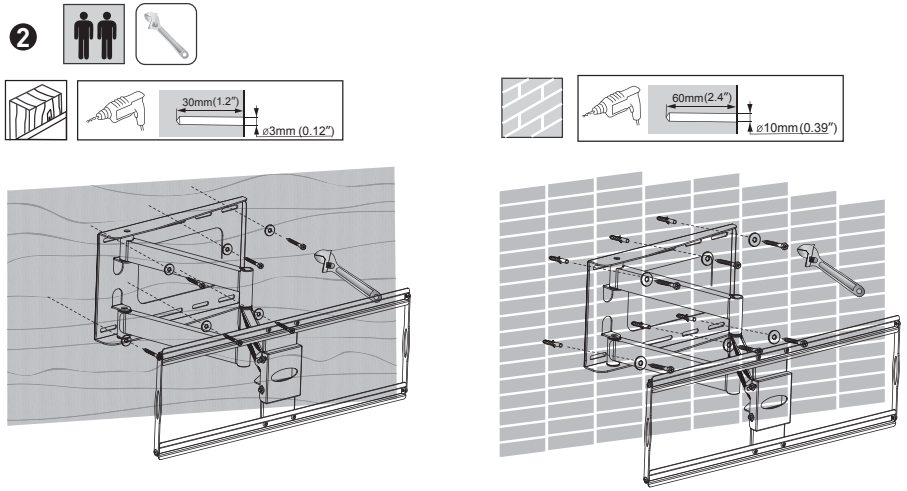

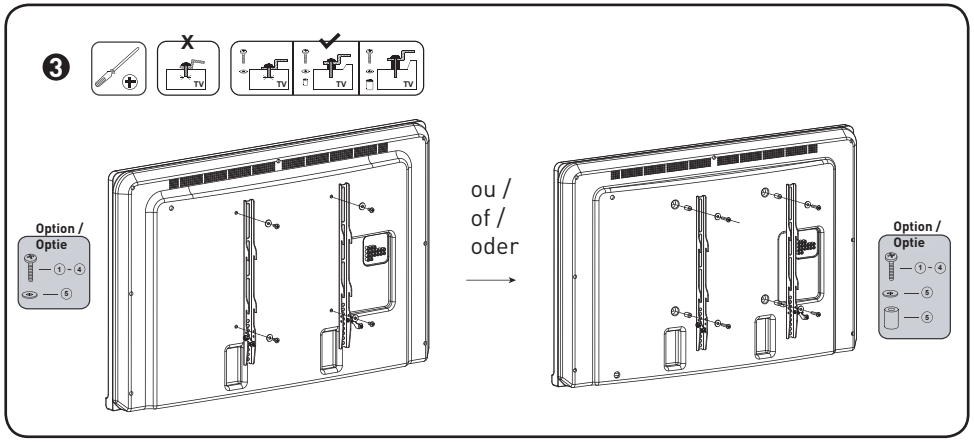

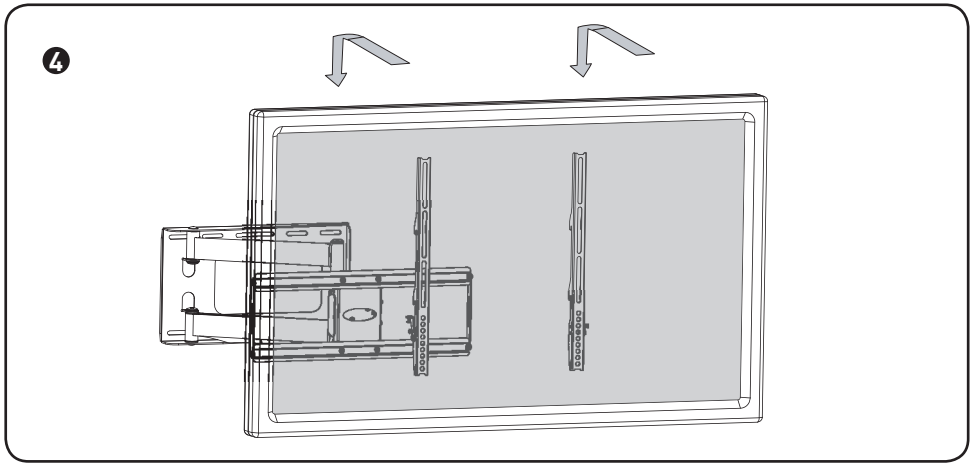

Utilisation du produit / Gebruik van het product / Gebrauch des Produkts B

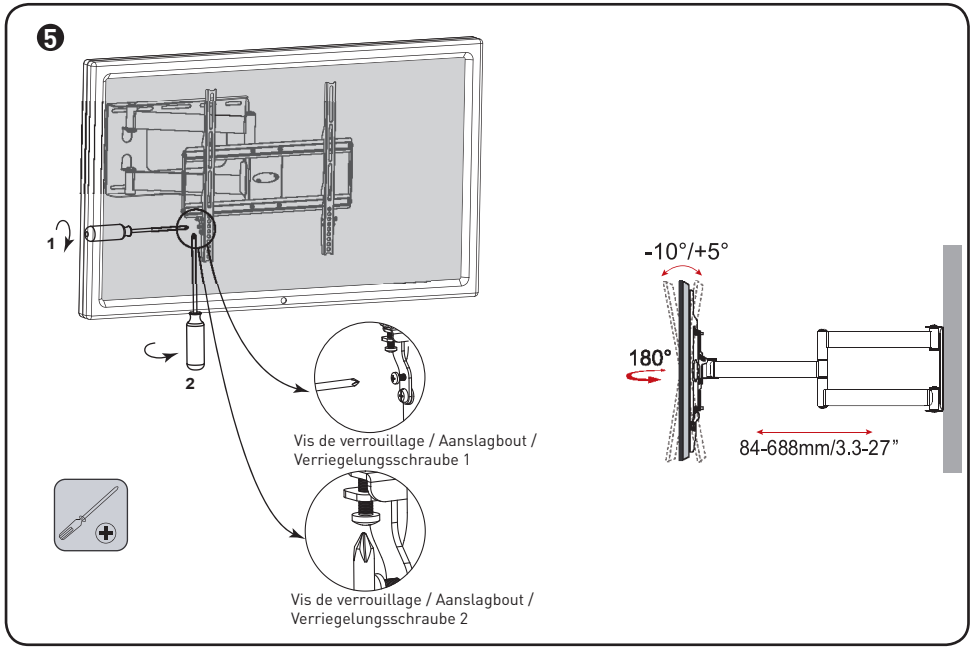

FR

CONDITIONS DE GARANTIE

Ce produit est garanti pour une période de 1 an à partir de la date d'achat*, contre toute défaillance résultant d'un vice de fabrication ou de matériel. Cette garantie ne couvre pas les vices ou les dommages résultant d'une mauvaise installation, d'une utilisation incorrecte ou de l'usure anormale du produit.

*sur présentation du ticket de caisse.

NL

GARANTIEVOORWAARDEN

Dit product wordt gegarandeerd voor een periode van 1 jaar vanaf de aankoopdatum*, voor elke storing die het gevolg is van een fabricagefout of het materiaal. Gebreken of schade door slechte installatie, onjuist gebruik of abnormale slijtage van het product worden niet gedekt door deze garantie.

*op vertoon van kassabon.

DE

GARANTIEBEDINGUNGEN

Für dieses Produkt wird ab dem Verkaufsdatum* eine Garantie von 1 Jahr für Mängel infolge von Herstellungs- oder Materialfehlern gewährt. Von dieser Garantie ausgeschlossen sind Mängel oder Schäden, die durch falsche Installation, Handhabungsfehler oder unsachgemäßen Gebrauch verursacht werden.

*gegen Vorlage des Kassenbelegs.

Importé par / Geimporteerd door / Importiert durch

ELECTRO DEPOT

1 route de Vendeville

59155 FACHES-THUMESNIL

www.electrodepot.fr

La mise sur le marché de ce produit est effectuée par ELECTRO DEPOT qui s'assure de la conformité du produit aux exigences applicables.

Het op de markt brengen van dit product wordt behandeld door ELECTRO DEPOT, dat de conformiteit van het product met de geldende regels verzekert.

Dieses Produkt wird von der Gesellschaft ELECTRO DEPOT auf den Markt gebracht, welche die Übereinstimmung des Produkts mit den geltenden Anforderungen garantiert.

Made in PRC