03/2016

Barbecue
Barbecue
Grill
Barbacoa

939799 CL-5940P4C

GUIDE D'UTILISATION 02

HANDLEIDING 10

GEBRAUCHSANLEITUNG 18

MANUAL DE INSTRUCCIONES 28

COSYLIFE

Merci !

Merci d'avoir choisi ce produit COSYLIFE.
Choisis, testés et recommandés par ELECTRO DEPOT, les produits de la marque COSYLIFE sont synonymes d'utilisation simple, de performances fiables et de qualité irréprochable.
Grâce à cet appareil, vous savez que chaque utilisation vous apportera satisfaction.

Bienvenue chez ELECTRO DEPOT.

Visitez notre site Internet : www.electrodepot.fr

ELECTRO DEPOT

A Avant d'utiliser l'appareil

4 Consignes de sécurité

B Aperçu de l'appareil

5 Description de l'appareil
6 Spécifications techniques

C Utilisation de l'appareil

7 Instructions d'assemblage

Consignes de sécurité

• Placez votre barbecue dans un endroit dégagé.
• Une fois allumé, ne laissez pas votre barbecue sans surveillance.
• Nettoyez votre barbecue après chaque utilisation afin d'éviter que les graisses ne s'enflamment.
• Il est conseillé de vérifier régulièrement le montage de votre barbecue.
• Le barbecue doit être installé sur un support horizontal stable avant d'être utilisé.
• Le barbecue doit être chauffé et le combustible maintenu incandescent pendant au moins 30 minutes avant d'effectuer la première cuisson.
• Utilisez de préférence du charbon de bois et ne remplissez pas la cuve à plus de 75%.
• Attendez qu'une couche de cendres recouvre le combustible avant de commencer la cuisson.

ATTENTION

• Ce barbecue va devenir très chaud. Ne le déplacez pas pendant son utilisation.

• Ne l'utilisez pas dans des locaux fermés.

• N'utilisez pas d'alcool ou d'essence pour allumer ou réactiver le feu.

• Ne laissez pas le barbecue à la portée des enfants et des animaux domestiques.

• Utilisez des allume-feu conformes à la norme EN 1860-3 uniquement .

Informations à conserver.

Description de l'appareil

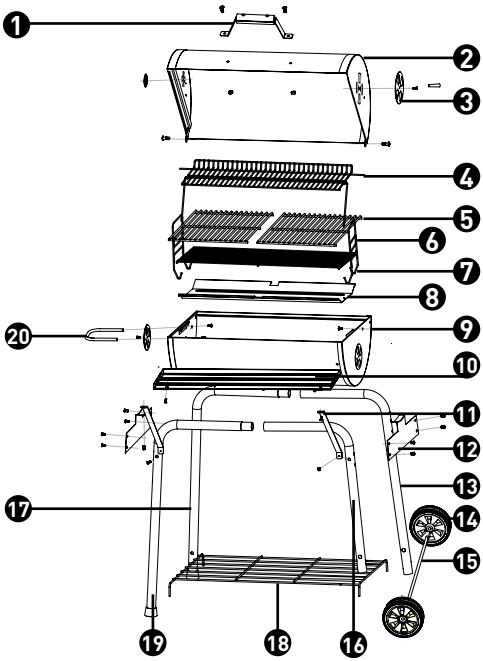

1. 1 poignée
2. 1 couvercle
3. 4 bouches d'aération
4. 1 grille supérieure
5. 2 grilles de cuisson
6. 2 dispositifs de réglage de la grille à charbon de bois
7. 1 grille
8. 1 cendrier à charbon de bois
9. 1 bac
10. Grille
11. 2 supports de table avant
12. 2 renforts
13. 1 pied arrière droit
14. 2 roues
15. 1 essieu
16. 1 pied avant droit
17. 1 pied arrière gauche
18. 1 étagère
19. 1 pied avant gauche
20. 1 poignée

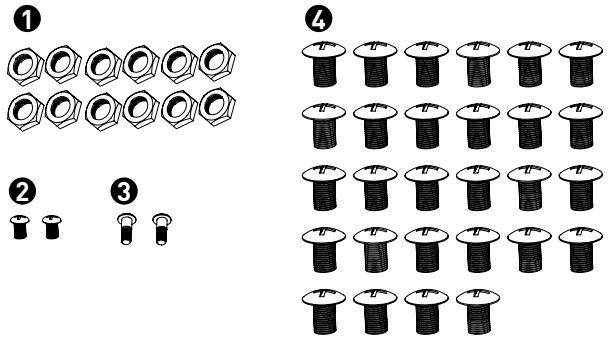

❶ 10 boulons

❷ 2 vis

❸ 2 vis

❹ 30 vis

Spécifications techniques

Dimensions	L.80 x l.42x H.104cm
Produit en kit à monter soi-même	✓

Instructions d'assemblage

ÉTAPE 1

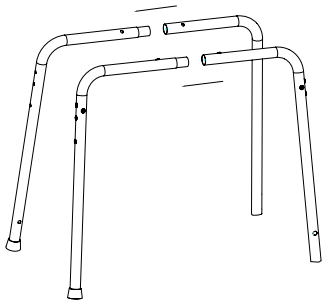

ÉTAPE 2

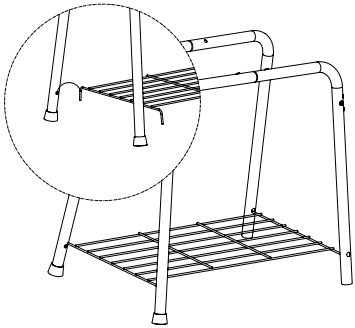

ÉTAPE 3

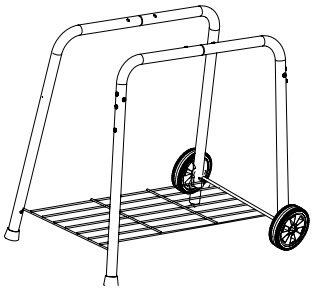

ÉTAPE 4

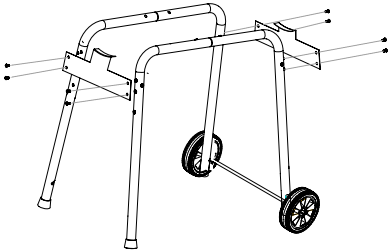

ÉTAPE 5

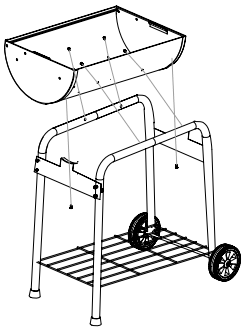

ÉTAPE 6

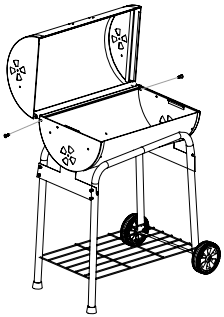

ÉTAPE 7

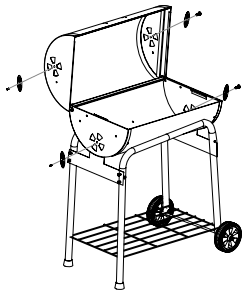

ÉTAPE 8

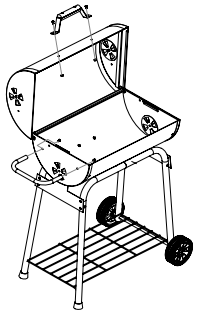

ÉTAPE 9

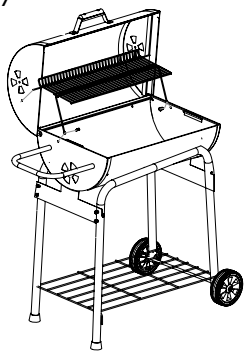

ÉTAPE 10

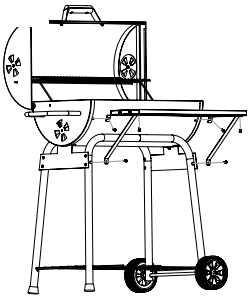

ÉTAPE 11

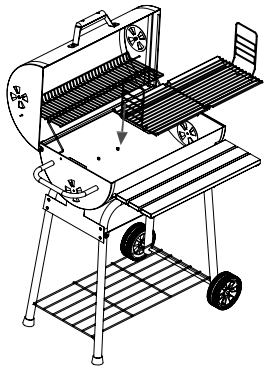

ÉTAPE 12

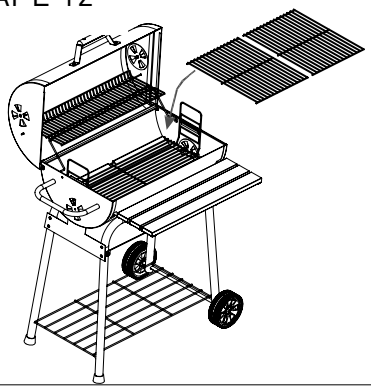

Bedankt!

Bedankt om voor dit product van COSYLIFE gekozen te hebben.
ELECTRO DEPOT kiest, test en beveelt de producten van het merk COSYLIFE aan, die garant staan voor eenvoud in gebruik, betrouwbare prestaties en een onberispelijke kwaliteit.
Dankzij dit toestel weet u dat elk gebruik tevredenstellend zal zijn.

Welkom bij ELECTRO DEPOT.

Bezoek onze website www.electrodepot.be

ELECTRO DEPOT

A Alvorens het toestel te gebruiken

12 Veiligheidsinstructies

B Overzicht van het toestel

13 Beschrijving van het toestel
14 Technische specificaties

C Gebruik van het toestel

15 Montage-instructies

Veiligheidsinstructies

• Plaats uw barbecue op een vrije ruimte.

• Zodra uw barbecue aangestoken is, mag u hem niet onbeheerd achterlaten.

• Reinig uw barbecue na elk gebruik om te vermijden dat vetresten vlam zouden vatten.

• Het wordt aanbevolen regelmatig de montage van uw barbecue te controleren.

• De barbecue dient geïnstalleerd te worden op een stabiel horizontaal oppervlak alvorens hij gebruikt wordt.

• De barbecue dient aangestoken te worden en de houtskool dient minstens 30 minuten te gloeien alvorens u begint te bakken.

• Gebruik bij voorkeur houtskool en vul de kuip nooit meer dan 75%.

• Wacht tot de houtskool bedekt is met een aslaag alvorens u begint te bakken.

OPGELET

• Deze barbecue zal erg heet worden: verplaats hem niet terwijl hij gebruikt wordt.

• Gebruik de barbecue niet in afgesloten ruimten.

• Gebruik nooit alcohol of benzine om het vuur aan te steken of aan te wakkeren.

• Laat de barbecue niet achter binnen het bereik van kinderen en huisdieren.

• Gebruik uitsluitend aanmaakblokjes conform de norm EN 1860-3.

Deze informatie dient bewaard te worden.

Beschrijving van het toestel

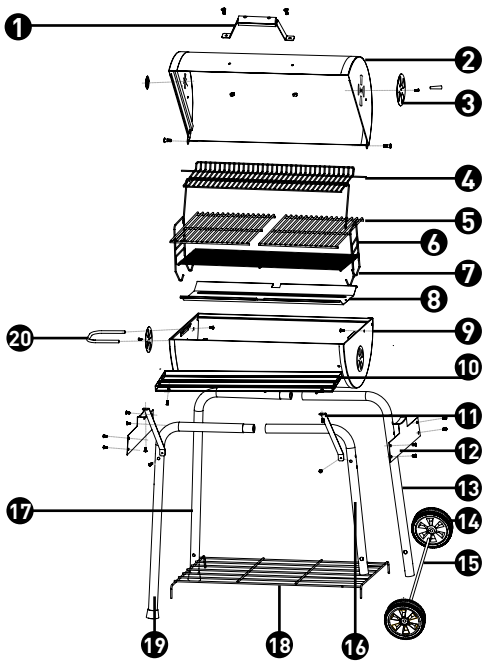

1. 1 handvat
2. 1 deksel
3. 4 ventilatieopeningen
4. 1 opwarmingsrooster
5. 2 bakroosters
6. 2 voorzieningen voor de regeling van de houtskoolrooster
7. 1 rooster
8. 1 asla voor de houtskool
9. 1 kuip
10. 1 rooster
11. 2 steunen voor tafel aan voorzijde
12. 2 verstevigingen
13. 1 poot achteraan rechts
14. 2 wielen
15. 1 wielas
16. 1 poot vooraan rechts
17. 1 poot achteraan links
18. 1 rekje
19. 1 poot vooraan links
20. 1 handvat

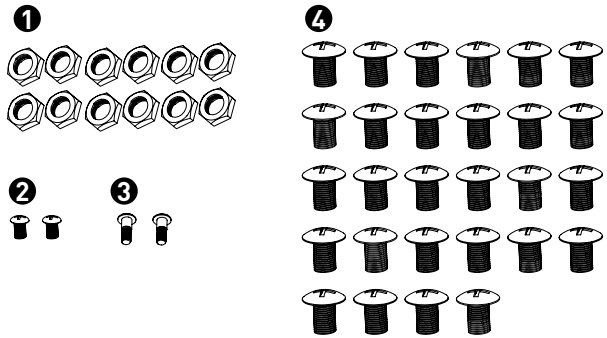

❶ 10 moeren

❷ 2 schroeven

❸ 2 schroeven

❹ 30 schroeven

Technische specificaties

Afmetingen	L.80 x B.42x H.104cm
Product in set voor zelfmontage	✓

Montage-instructies

STAP 1

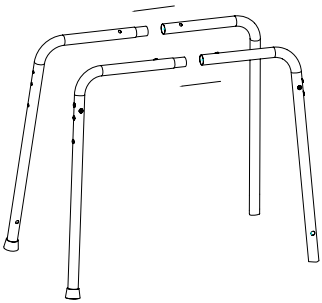

STAP 2

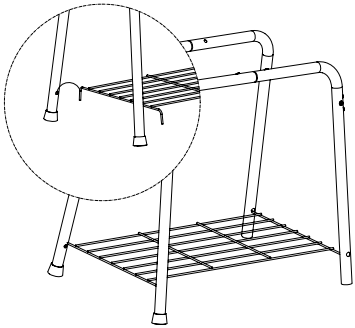

STAP 3

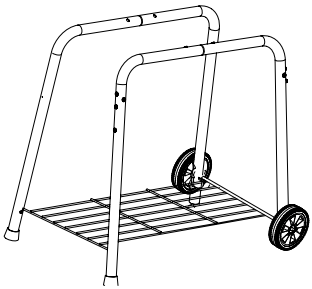

STAP 4

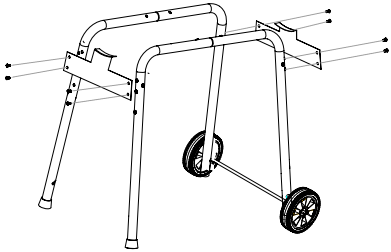

STAP 5

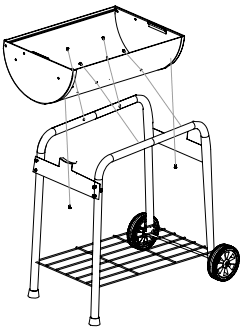

STAP 6

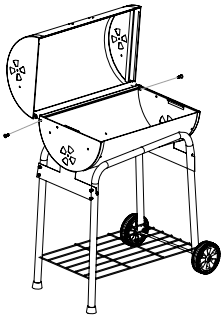

STAP 7

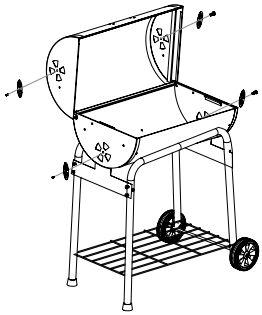

STAP 8

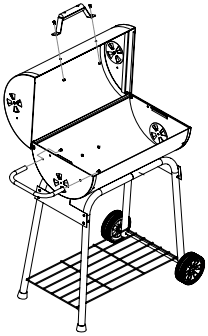

STAP 9

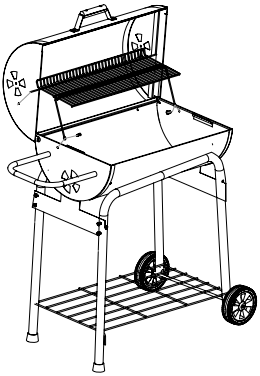

STAP 10

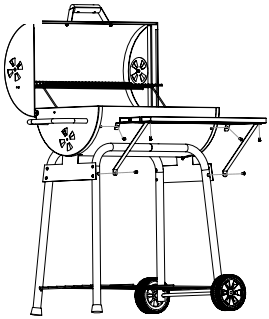

STAP 11

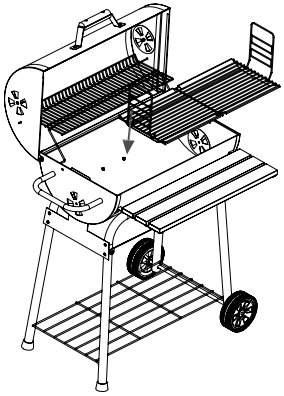

STAP 12

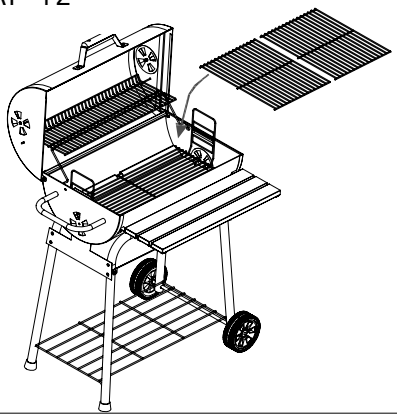

Vielen Dank!

Vielen Dank, dass Sie dieses COSYLIFE- Produkt gewählt haben.
Ausgewählt, getestet und empfohlen durch ELECTRO DEPOT. Die Produkte der Marke COSYLIFE garantieren Ihnen Benutzerfreundlichkeit, zuverlässige Leistung und tadellose Qualität.
Mit diesem Gerät können Sie sicher sein, dass Sie jeder Gebrauch zufriedenstellt.

Willkommen bei ELECTRO DEPOT.

Besuchen Sie unsere Webseite: www.electrodepot.fr.

ELECTRO DEPOT

A Vor der Inbetriebnahme des Geräts

20 Sicherheitsvorschriften

B Übersicht über Ihr Gerät

21 Beschreibung des Geräts
22 Technische Spezifikationen

C Verwendung des Geräts

23 Montageanleitung

Sicherheitsvorschriften

- Stellen Sie Ihren Grill an einem freien Ort auf.
- Nach dem Anzünden müssen Sie Ihren Grill fortlaufend überwachen.
- Reinigen Sie Ihren Grill nach jedem Gebrauch, um das Entzünden von Fettrückständen zu vermeiden.
- Wir empfehlen Ihnen, die Montage Ihres Grills regelmäßig zu überprüfen.
- Der Grill muss vor dem Gebrauch auf einer horizontalen, stabilen Fläche aufgestellt werden.
- Der Grill muss vor dem ersten Grillen angeheizt werden und das Brennmaterial muss für mindestens 30 Minuten weiß glühen.
- Verwenden Sie vorzugsweise Holzkohle und füllen Sie die Wanne nicht über 75 %.
- Beginnen Sie erst mit dem Grillen, wenn eine Schicht Asche das Brennmaterial bedeckt.

ACHTUNG

- **Dieser Grill wird sehr heiß. Verschieben Sie den Grill nicht während dem Gebrauch.**
- **Nicht in geschlossenen Räumen verwenden.**
- **Keinen Alkohol und kein Benzin zum Entzünden oder neu Entzünden des Feuers verwenden.**
- **Den Grill nicht in Reichweite von Kindern und Haustieren lassen.**
- **Nur Grillanzünder verwenden, die der Norm EN 1860-3 entsprechen.**

Informationen aufbewahren.

Beschreibung des Geräts

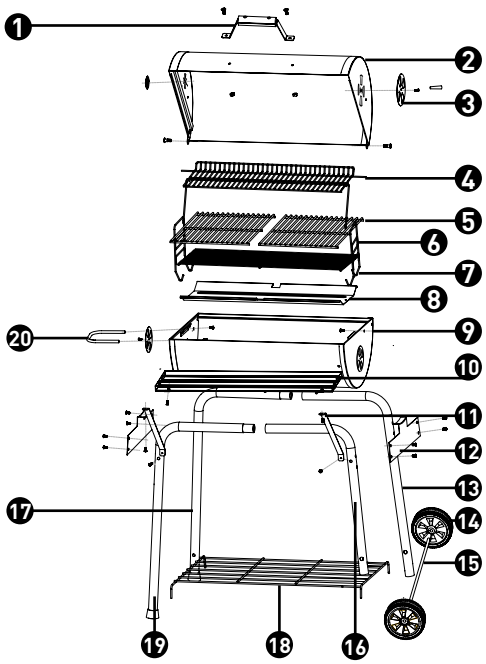

1. 1 Griff
2. 1 Deckel
3. 3 Belüftungsöffnung
4. 1 oberer Rost
5. 2 Grillroste
6. 2 Einstellvorrichtungen des Holzkohlengrills
7. 1 Rost
8. 1 Holzkohlen-Aschenkasten
9. 1 Wanne
10. 1 Rost
11. 2 Tischstützen vorn
12. 2 Verstärkungen
13. 1 Fuß hinten rechts
14. 2 Räder
15. 1 Achse
16. 1 Fuß vorne rechts
17. 1 Fuß hinten links
18. 1 Regal
19. 1 Fuß vorne links
20. 1 Griff

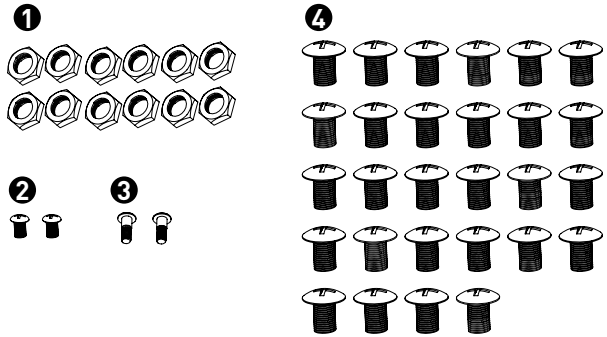

❶ 10 Muttern

❷ 2 Schrauben

❸ 2 Schrauben

❹ 30 Schrauben

Technische Spezifikationen

Abmessungen	L.80 x B.42x H.104cm
Selbstmontage-Kit	✓

Montageanleitung

SCHRITT 1

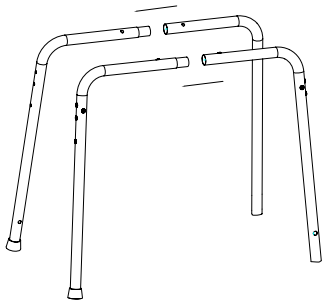

SCHRITT 2

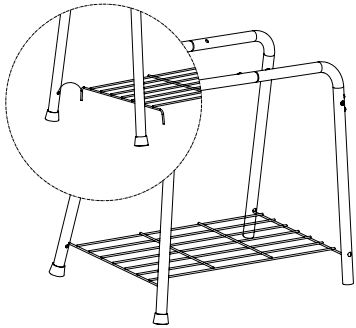

SCHRITT 3

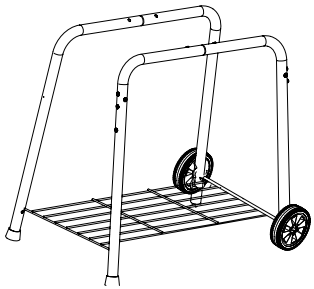

SCHRITT 4

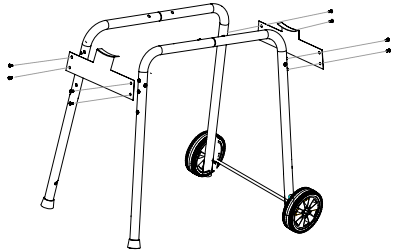

SCHRITT 5

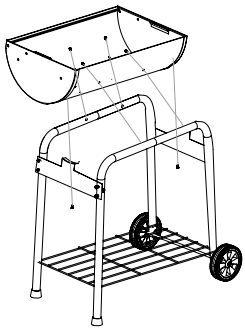

SCHRITT 6

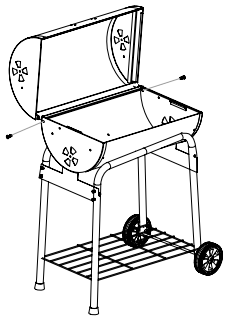

SCHRITT 7

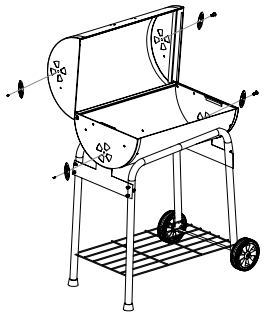

SCHRITT 8

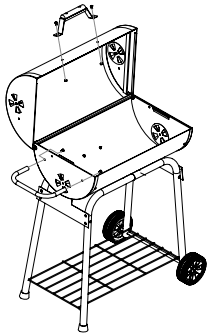

SCHRITT 9

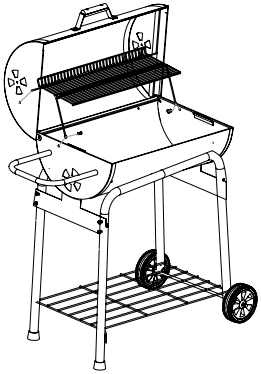

SCHRITT 10

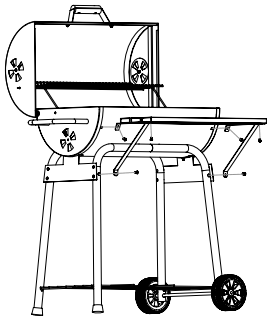

SCHRITT 11

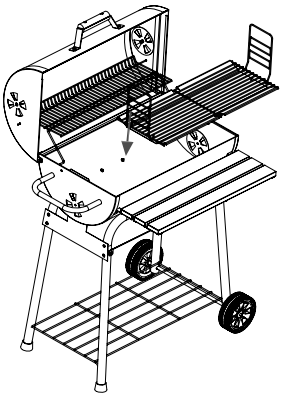

SCHRITT 12

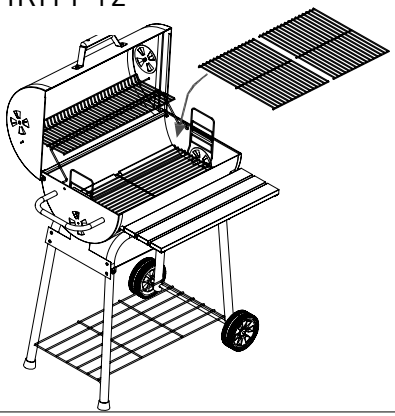

¡Gracias!

Gracias por haber elegido este producto COSYLIFE. Seleccionados, probados y recomendados por ELECTRO DEPOT, los productos de la marca COSYLIFE son sinónimo de un fácil manejo, de unas prestaciones fiables y de una calidad incuestionable.
Quedará muy satisfecho cada vez que utilice este aparato.

Le damos la bienvenida a ELECTRO DEPOT.

Visite nuestro sitio web: www.electrodepot.fr

ELECTRO DEPOT

A Antes de utilizar el aparato

30 Instrucciones de seguridad

B Descripción del aparato

31 Descripción del aparato
32 Características técnicas

C Utilización del aparato

33 Instrucciones de montaje

Instrucciones de seguridad

• Coloque su barbacoa en un lugar despejado.
• Una vez encendida, no deje la barbacoa fuera de vigilancia.
• Limpie su barbacoa después de cada uso para evitar que la grasa se inflame.
• Se recomienda verificar periódicamente el montaje de su barbacoa.
• La barbacoa debe instalarse sobre una superficie horizontal estable antes de usarse.
• Debe calentar la barbacoa y el combustible debe estar incandescente durante al menos 30 minutos antes de asar los alimentos.
• Utilice preferiblemente carbón vegetal y no rellene el depósito más de un 75%.
• Espere a que una capa de ceniza cubra el combustible antes de empezar a cocinar.

ADVERTENCIA

• Esta barbacoa se pone muy caliente. No la mueva mientras que la esté usando.

• No la use en ambientes cerrados.

• No use alcohol o gasolina para encender o reavivar el fuego.

• No deje la barbacoa al alcance de los niños y de los animales domésticos.

• Sólo use las pastillas de encendido conformes a la norma EN 1860-3.

Conserve esta información.

Descripción del aparato

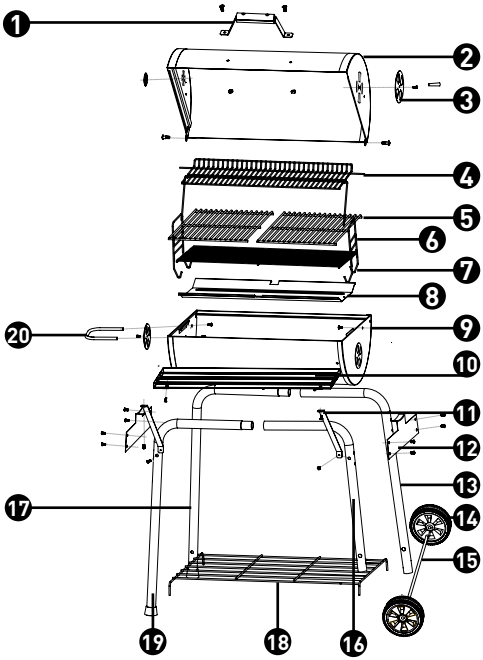

1. 1 asa
2. 1 tapadera
3. 4 orificios de ventilación
4. 1 parrilla superior
5. 2 parrillas de cocción
6. 2 dispositivos de ajuste de la parrilla para el carbón vegetal
7. 1 rejilla
8. 1 cenicero para el carbón vegetal
9. 1 recipiente
10. Rejilla
11. 2 soportes de mesa delanteros
12. 2 refuerzos
13. 1 pata trasera derecha
14. 2 ruedas
15. 1 eje
16. 1 pata delantera derecha
17. 1 pata trasera izquierda
18. 1 estante
19. 1 pata delantera izquierda
20. 1 asa

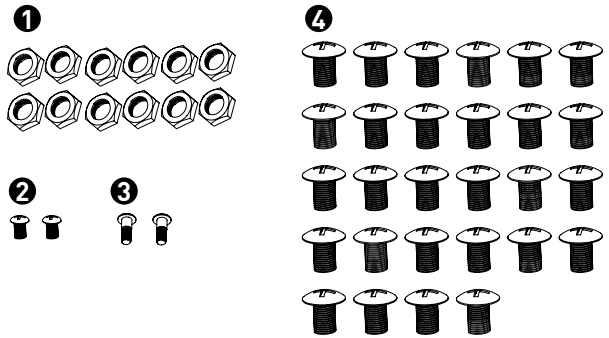

❶ 10 tuercas

❷ 2 tornillos

❸ 2 tornillos

❹ 30 tornillos

Características técnicas

Dimensiones	Largo 80 x Ancho 42 x Alto 104 cm
Producto en piezas para que sea montado	✓

Instrucciones de montaje

PASO 1

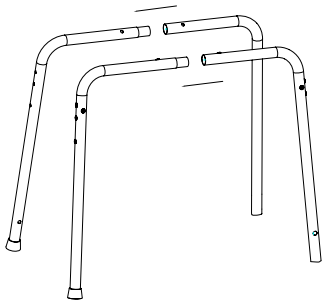

PASO 2

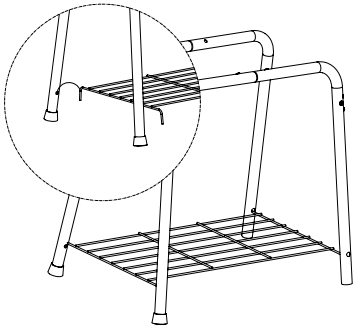

PASO 3

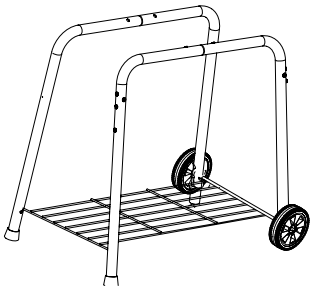

PASO 4

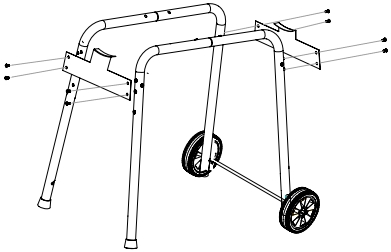

PASO 5

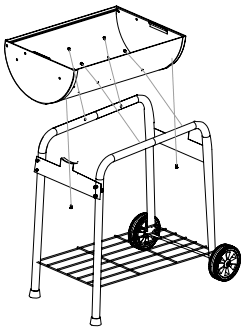

PASO 6

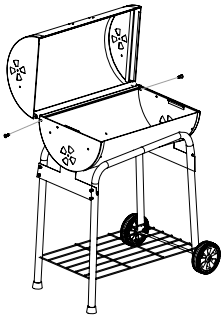

PASO 7

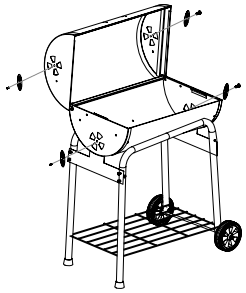

PASO 8

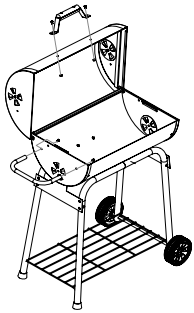

PASO 9

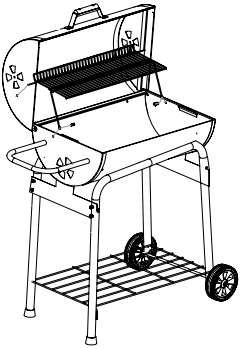

PASO 10

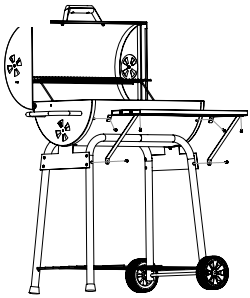

PASO 11

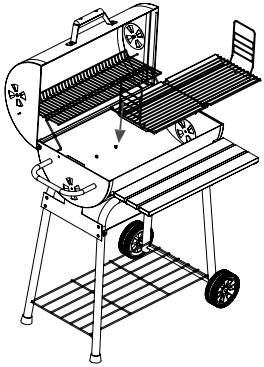

PASO 12

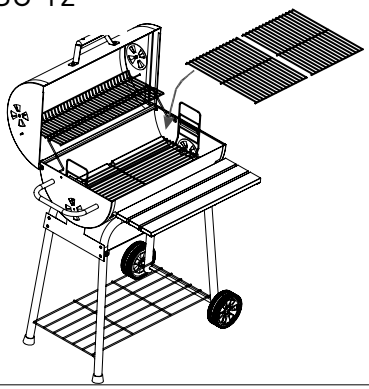

NOTAS

FR

CONDITIONS DE GARANTIE

Ce produit est garanti pour une période de 2 ans à partir de la date d'achat*, contre toute défaillance résultant d'un vice de fabrication ou de matériel. Cette garantie ne couvre pas les vices ou les dommages résultant d'une mauvaise installation, d'une utilisation incorrecte ou de l'usure anormale du produit.

*sur présentation du ticket de caisse.

NL

GARANTIEVOORWAARDEN

Dit product wordt gegarandeerd voor een periode van 2 jaar vanaf de aankoopdatum*, voor elke storing die het gevolg is van een fabricagefout of het materiaal. Gebreken of schade door slechte installatie, onjuist gebruik of abnormale slijtage van het product worden niet gedekt door deze garantie.

*op vertoon van kassabon.

DE

GARANTIEBEDINGUNGEN

Für dieses Produkt wird ab dem Verkaufsdatum* eine Garantie von 2 Jahren für Mängel infolge von Herstellungs- oder Materialfehlern gewährt. Von dieser Garantie ausgeschlossen sind Mängel oder Schäden, die durch falsche Installation, Handhabungsfehler oder unsachgemäßen Gebrauch verursacht werden.

*gegen Vorlage des Kassenbelegs.

ES

CONDICIONES DE GARANTÍA

Este producto tiene una garantía por un período de 2 años a partir de la fecha de compra*, ante cualquier fallo resultante de un defecto de fabricación o de material. Esta garantía no cubre los defectos o los daños provocados por una mala instalación, un uso inadecuado o por un desgaste anormal del producto.

*mediante la presentación del comprobante de compra.

Importé par / Geimporteerd door / Importiert durch / Importado por

ELECTRO DEPOT

1 route de Vendeville

59155 FACHES-THUMESNIL

www.electrodepot.fr

La mise sur le marché de ce produit est opérée par ELECTRO DEPOT qui s'assure de la conformité du produit aux exigences applicables.

Het op de markt brengen van dit product wordt behandeld door ELECTRO DEPOT, dat de conformiteit van het product met de geldende regels verzekert.

Dieses Produkt wird von der Gesellschaft ELECTRO DEPOT auf den Markt gebracht, welche die Übereinstimmung des Produkts mit den geltenden Anforderungen garantiert.

La comercialización de este producto se lleva a cabo por ELECTRO DEPOT que comprueba la conformidad del producto respecto a las exigencias aplicables.

Made in PRC