JVC

# CAMÉSCOPE NUMÉRIQUE

# GR-D225

Consultez la page d'accueil de notre site Web pour le caméscope numérique :

http://www.jvc.co.jp/english/cyber/

Pour les accessoires :

http://www.jvc.co.jp/english/accessory/

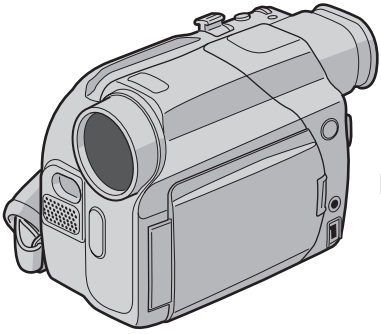

Mini DV PAL

**Cher client,**
Nous vous remercions pour l'achat de ce caméscope numérique. Avant utilisation, veuillez lire les informations pour votre sécurité et les précautions de sécurité indiquées dans les pages 2 – 3 pour assurer une utilisation sûre de cet appareil.

**FRANÇAIS**


**MISE EN ROUTE 5**

**ENREGISTREMENT ET LECTURE VIDÉO 10**

**FONCTIONS ÉLABORÉES 14**

**RÉFÉRENCES 27**

**LEXIQUE 39**


**Pour désactiver la démonstration, régler "DEMO MODE" sur "OFF". (☞ p. 14, 16)**

## *MANUEL D'UTILISATION*


LYT1418-003A


**FR**

# PRÉCAUTIONS DE SÉCURITÉ

**AVERTISSEMENT :**
**POUR ÉVITER LES RISQUES D'INCENDIE OU D'ÉLECTROCUTION, NE PAS EXPOSER L'APPAREIL À LA PLUIE NI À L'HUMIDITÉ.**

**PRÉCAUTIONS :**

- Pour éviter tout risque d'électrocution, ne pas ouvrir le boîtier. Aucune pièce intérieure n'est à régler par l'utilisateur. Se référer à un agent qualifié en cas de problème.
- Si l'on ne se sert pas de l'adaptateur secteur pendant une longue période, il est recommandé de débrancher le cordon d'alimentation de la prise secteur.

**REMARQUES :**

- La plaque d'identification (numéro de série) et l'étiquette d'avertissement de sécurité se trouvent sous l'appareil et/ou au dos.
- L'information d'identification et l'avertissement de sécurité de l'adaptateur secteur sont situés sur ses côtés supérieur et inférieur.

**ATTENTION :**

Afin d'éviter tout choc électrique ou dommage, insérez d'abord l'extrémité la plus courte du cordon d'alimentation dans l'adaptateur secteur jusqu'à ce qu'elle soit bien en place, puis branchez l'extrémité la plus longue sur une prise secteur.

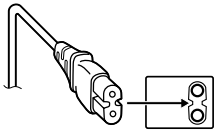

**PRÉCAUTIONS :**

- Ce caméscope est conçu pour être utilisé avec les signaux de télévision couleur de type PAL. Il ne peut pas être utilisé pour la lecture sur un téléviseur de standard différent. Cependant, l'enregistrement en direct et la lecture sur l'écran LCD/dans le viseur sont possibles n'importe où.
- Utiliser les batteries BN-V408U/V416U/V428U JVC et, pour les recharger ou fournir l'alimentation au caméscope à partir d'une prise secteur, utiliser l'adaptateur secteur multi-tensions fourni. (Un adaptateur de conversion adéquat risque d'être nécessaire pour le branchement sur les prises secteur de formes différentes selon les pays.)

Si le matériel est installé dans un coffret ou sur une étagère, s'assurer qu'il y a un espace suffisant sur tous les côtés pour permettre la ventilation (10 cm ou plus sur les deux côtés, au dessus et à l'arrière).

Ne pas boucher les orifices de ventilation.
(Si les orifices de ventilation sont bouchés par un journal, un tissu, etc., la chaleur peut ne pas s'éliminer.)

Aucune source à flamme nue, telle que des bougies allumées, ne doit être placée sur l'appareil.

En jetant des batteries aux ordures, les problèmes d'environnement doivent être pris en considération et les réglementations locales ou la législation concernant le rebut de ces batteries doivent être strictement respectées.

L'appareil ne doit pas être exposé à l'égouttage ni aux éclaboussements.

Ne pas utiliser cet appareil dans une salle de bain, ni dans des endroits avec de l'eau.
Aussi, ne pas placer de récipient rempli d'eau ou de liquides (tels des produits cosmétiques, des médicaments, des vases de fleurs, des plantes en pot, des tasses, etc.) sur le dessus de cet appareil.
(Si de l'eau ou un liquide entre dans ce matériel, un incendie ou un choc électrique risque de se produire.)

Ne dirigez pas l'objectif ou le viseur directment vers le soleil. Vous pourriez vous abîmer la vue et l'appareil pourrait être endommagé. Il y a aussi risque d'incendie ou d'électrocution.

**ATTENTION !**

Les remarques suivantes sont destinées à protéger l'utilisateur et l'appareil contre des dommages éventuels.
Quand vous portez l'appareil, veillez à toujours attacher et utiliser correctement la courroie fournie. Ne pas transporter ou saisir le caméscope par le viseur et/ou l'écran LCD, car il pourrait tomber ou s'endommager.
Veillez à ne pas vous laisser prendre les doigts dans le volet de logement de cassette, et ne laissez pas les enfants utiliser l'appareil, car ils peuvent facilement se blesser de cette façon.
Ne pas utiliser de pied photographique sur des surfaces irrégulières et inclinées. Il pourrait tomber et l'appareil pourrait être sérieusement endommagé.

**ATTENTION !**

Avec des câbles (Audio/Vidéo, S-Vidéo, etc.) raccordés, il est recommandé de ne pas laisser le caméscope sur le dessus du téléviseur, car tirer sur les câbles pourrait faire tomber le caméscope, causant des dommages.

Mini DV PAL

Ce caméscope est conçu exclusivement pour les cassettes vidéo numériques. Seules les cassettes marquées "Mini DV" peuvent être utilisées avec cet appareil.

**Avant de filmer une scène importante…**

…veillez à utiliser des cassettes portant la mention Mini DV.
…souvenez-vous que ce caméscope n'est pas compatible avec les autres formats vidéo numériques.
…souvenez-vous que ce caméscope est destiné à l'usage privé seulement. Toute utilisation commerciale sans autorisation est interdite. (Même si vous enregistrez un spectacle ou une exposition pour votre plaisir personnel, il est vivement recommandé de demander l'autorisation de filmer.)

## MISE EN ROUTE 5

Accessoires fournis ....5
Alimentation ....6
Ajustement de la poignée ....7
Mode de fonctionnement ....8
Réglages de la date et de l'heure ....8
Ajustement de la netteté du viseur ....8
Ajustement de la luminosité de l'affichage ....9
Montage sur un trépied ....9
Insertion/Éjection d'une cassette ....9

## ENREGISTREMENT ET LECTURE VIDÉO 10

**ENREGISTREMENT VIDÉO ....10**
Enregistrement de base ....10
Écran LCD et viseur ....10
Durée de bande restante ....10
Zoom ....10
Prise de vues journalistique ....11
Propre enregistrement ....11
Time Code ....11
Enregistrement sur une cassette en cours ....11
**LECTURE VIDÉO ....12**
Lecture normale ....12
Pause sur image ....12
Recherche accélérée ....12
Recherche de section vierge ....12
Raccordement à un téléviseur ou à un magnétoscope ....13

## FONCTIONS ÉLABORÉES 14

**UTILISATION DES MENUS POUR UN AJUSTEMENT DÉTAILLÉ ...14**
Modification des réglages des menus ....14
Menus d'enregistrement ....15
Menus de lecture ....17
**FONCTIONS POUR ENREGISTREMENT ....18**
Lumière à LED blanche ....18
Prise de vues en faible lumière ....18
Effets de volet ou de fondu ....19
Programme AE avec effets spéciaux ....19
Photo (Pour l'enregistrement vidéo) ....20
Mise au point automatique ....21
Mise au point manuelle ....21
Commande d'exposition ....22
Verrouillage de l'iris ....22
Compensation de contre-jour ....23
Réglage de la balance des blancs ....23
Réglage de la balance des blancs manuelle ....23
**MONTAGE ....24**
Copie vers un magnétoscope ....24
Copie vers un appareil vidéo équipé d'un connecteur DV (Copie numérique) ....25
Raccordement à un ordinateur personnel ....26

## RÉFÉRENCES 27

**INFORMATIONS SUPPLÉMENTAIRES ....27**
**DÉPANNAGE ....28**
**CONSIGNES DE SÉCURITÉ ....32**
**ENTRETIEN CLIENT ....34**
**CARACTERISTIQUES TECHNIQUES ....35**
**INDEX ....36**

## LEXIQUE 39

## Accessoires fournis

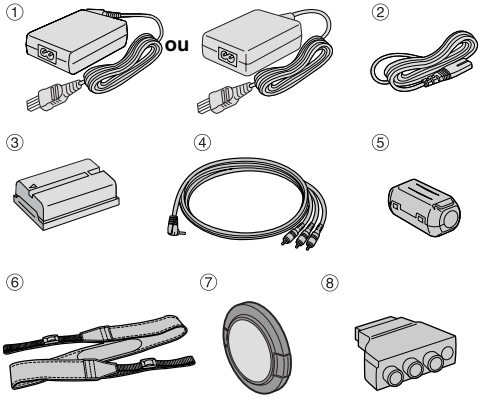


① Adaptateur secteur AP-V14E ou AP-V15E
② Cordon d'alimentation
③ Batterie BN-V408U-B
④ Câble audio/vidéo (minifiche ø3,5 mm-fiche RCA)
⑤ Filtre en ligne (pour câble S-vidéo en option ☞ p. 6 pour le montage)
⑥ Courroie en bandoulière (Voir la colonne de droite pour le montage)
⑦ Couvre-objectif (Voir la colonne de droite pour le montage)
⑧ Adaptateur péritel

**REMARQUES :**

- Pour maintenir les performances optimales du caméscope, des câbles fournis peuvent être équipés avec un ou plusieurs filtres en ligne. Si un câble a uniquement un filtre en ligne, l'extrémité du câble la plus proche du filtre doit être raccordée au caméscope.
- Pour les raccordements, veiller à utiliser les câbles fournis. Ne pas utiliser d'autres câbles.

## Comment attacher le couvre-objectif

Pour protéger l'objectif, attacher le couvre-objectif au caméscope comme montré dans l'illustration.

**REMARQUE :**

Pour confirmer que le couvre-objectif est installé correctement, s'assurer qu'il est en ligne avec le caméscope.

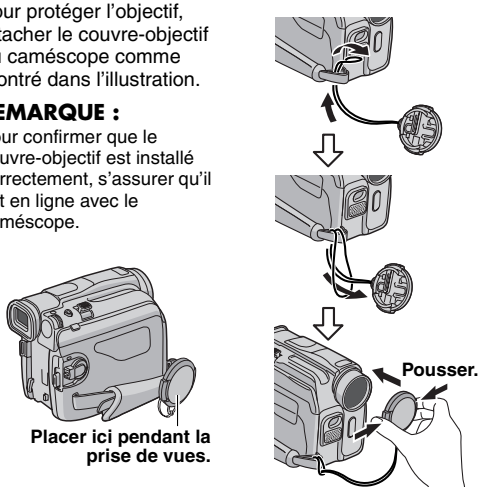


## Comment attacher la bandoulière

Suivre l'illustration.

**1** Passer la courroie à travers l'œillet.

**2** La plier en arrière et la passer à travers le guide de courroie et la boucle.

- Pour ajuster la longueur de la courroie, la desserrer puis la resserrer dans la boucle.

**3** Faire glisser le guide de courroie complètement vers l'œillet.

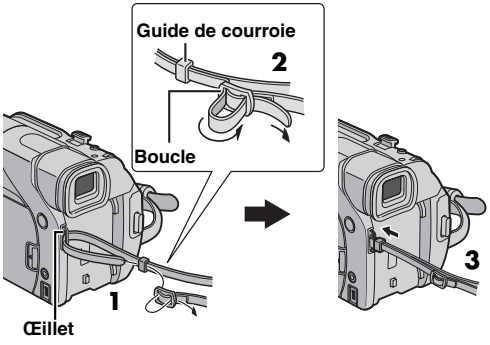

## Comment attacher le filtre en ligne (pour câble S-vidéo en option)

Attacher les filtres en ligne aux câbles. Le filtre en ligne réduit les interférences.

**1** Relâcher les pièces d'arrêt aux deux extrémités du filtre en ligne.

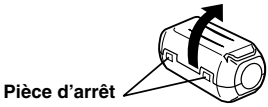


**2** Faire passer le câble par le filtre en ligne, laissant environ 3 cm de câble entre la fiche du câble et le filtre en ligne. Enrouler le câble une fois autour de l'extérieur du filtre en ligne comme montré dans l'illustration.

- Enrouler le câble pour qu'il ne soit pas ballant.

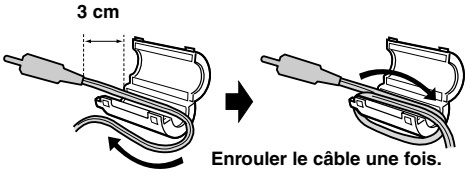


**3** Fermer le filtre en ligne jusqu'à son enclenchement.

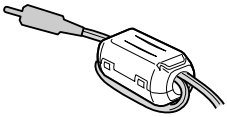

**REMARQUES :**

- Faire attention de ne pas endommager le câble.
- En raccordant un câbles, brancher l'extrémité avec le filtre en ligne au caméscope.

# Alimentation

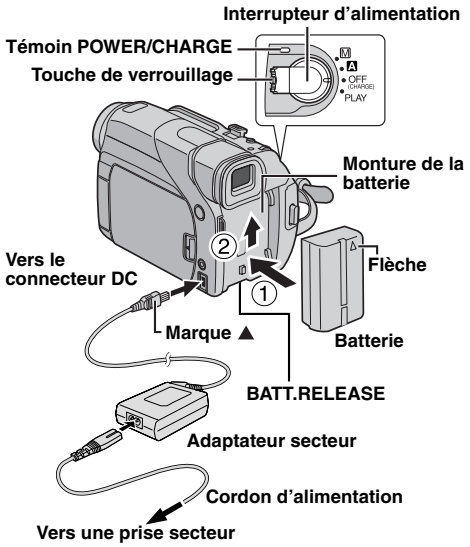


Les 2 possibilités d'alimentation de ce caméscope vous laissent le choix de la source d'alimentation la plus appropriée à vos besoins. Ne pas utiliser les sources d'alimentation fournies avec d'autres appareils.

## Recharge de la batterie

**1** Avec la flèche sur la batterie pointant vers le haut, pousser légèrement la batterie contre la monture de la batterie ①.

**2** Faire glisser la batterie jusqu'à son verrouillage en place ②.

**3** Régler l'interrupteur d'alimentation sur "OFF (CHARGE)".

**4** Raccorder l'adaptateur secteur au caméscope, puis raccorder le cordon d'alimentation sur l'adaptateur secteur.

**5** Brancher l'adaptateur secteur à une prise de secteur. Le témoin **POWER/CHARGE** sur le caméscope clignote pour indiquer que la recharge a commencé.

**6** Lorsque le témoin **POWER/CHARGE** s'éteint, la recharge est terminée. Débrancher l'adaptateur secteur de la prise secteur. Débrancher l'adaptateur secteur du caméscope.

### Pour retirer la batterie

Faire glisser légèrement la batterie vers le bas tout en faisant glisser **BATT. RELEASE** pour la détacher.

| Batterie | Durée de recharge |
|---|---|
| BN-V408U* | Environ 1 h 30 min. |
| BN-V416U | Environ 3 h |
| BN-V428U | Environ 5 h |

* Fournie

**REMARQUES :**
- Si le couvercle protecteur est attaché à la batterie, commencer par le retirer.
- Pendant la recharge, le caméscope ne peut pas être utilisé.
- La recharge n'est pas possible si le mauvais type de batterie est utilisée.
- En chargeant la batterie pour la première fois ou après une longue période de stockage, le témoin **POWER/CHARGE** peut ne pas s'allumer. Dans ce cas, retirer la batterie du caméscope, puis essayer de nouveau de la recharger.
- Si la durée d'utilisation de la batterie devient très courte même après avoir été complètement rechargée, la batterie est usée et a besoin d'être remplacée. Veuiller en acheter une nouvelle.
- **Pour d'autres remarques, ☞ p. 27.**

## Utilisation de la batterie

Reprendre les étapes **1** – **2** de la section "Recharge de la batterie".

**Durée maximum d'enregistrement continu**

| Batterie | Écran LCD en marche | Viseur en marche |
|---|---|---|
| BN-V408U* | 1 h 10 min. | 1 h 40 min. |
| BN-V416U | 2 h 20 min. | 3 h 15 min. |
| BN-V428U | 4 h 10 min. | 5 h 50 min. |

* Fournie

**REMARQUES :**
- La durée d'enregistrement est réduite de façon significative sous les conditions suivantes :
  - Le zoom ou le mode d'attente d'enregistrement est engagé de façon répétée.
  - L'écran LCD est utilisé de façon répétée.
  - Le mode de lecture est engagé de façon répétée.
  - La lumière à LED blanche est utilisée.
- Avant un usage prolongé, il est recommandé de préparer suffisamment de batteries pour couvrir 3 fois la durée de prise de vues prévue.

**ATTENTION:**
Avant de détacher la source d'alimentation, s'assurer que l'alimentation du caméscope est coupée. Ne pas respecter cela peut conduire à un mauvais fonctionnement du caméscope.

## Utilisation de l'alimentation secteur

Raccorder l'adaptateur secteur au caméscope, puis raccorder le cordon d'alimentation sur l'adaptateur secteur tel qu'illustré à la page 6.

**REMARQUES :**
- L'adaptateur secteur fourni dispose d'une sélection automatique de la tension dans la gamme 110 V à 240 V CA.
- Ne pas laisser les bornes DC de l'adaptateur secteur entrer en contact avec des objets métalliques, ce qui pourrait produire un court-circuit et provoquer un mauvais fonctionnement.
- **Pour d'autres remarques, ☞ p. 27.**

## À propos des batteries

**DANGER !** Ne pas démonter les batteries ni les exposer au feu ou à une chaleur excessive, ce qui pourrait causer un incendie ou une explosion.
**AVERTISSEMENT !** Ne pas laisser la batterie ou ses bornes entrer en contact avec des objets métalliques, ce qui pourrait produire un court-circuit et éventuellement déclencher un incendie.

**Les avantages des batteries lithium-ion**
Les batteries lithium-ion sont petites mais ont une grande capacité.
Cependant, quand une batterie est exposée à des températures basses (en dessous de 10°C), sa durée d'utilisation devient plus courte et elle peut cesser de fonctionner.
Dans ce cas, mettre la batterie dans votre poche ou dans un autre endroit chaud quelques instants, puis l'installer de nouveau sur le caméscope. Tant que la batterie n'est pas froide, ses performances devraient être intactes.
(Si un rembourrage chauffant est utilisé, s'assurer que la batterie n'est pas en contact direct avec lui.)

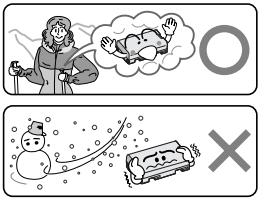

**Les batteries lithium-ion sont vulnérables au froid.**

**Pour d'autres remarques, ☞ p. 27.**

# Ajustement de la poignée

**1** Ajuster la bande Velcro.
**2** Passer la main droite dans la boucle et tenir la poignée.
**3** Ajuster la position de votre pouce et de vos doigts dans la poignée pour commander facilement la touche de marche/arrêt d'enregistrement, l'interrupteur d'alimentation et la commande de zoom. S'assurer de refixer la bande Velcro.

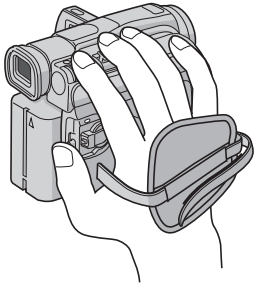

## Mode de fonctionnement

Pour mettre le caméscope en marche, régler d'abord l'interrupteur d'alimentation sur tout mode de fonctionnement sauf "OFF (CHARGE)" tout en appuyant sur la touche de verrouillage située sur l'interrupteur.

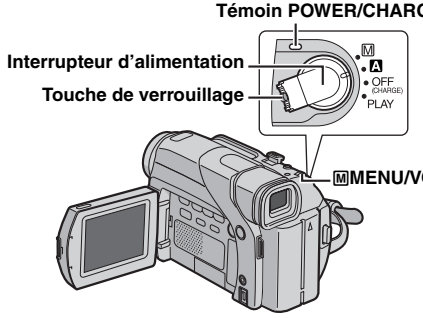


Choisir le mode de fonctionnement approprié en utilisant l'interrupteur d'alimentation.

| Position de l'interrupteur d'alimentation |
|---|
| **A (Enregistrement entièrement automatique) :** Vous permet d'enregistrer en utilisant AUCUN effet spécial ni ajustement manuel. Convient pour l'enregistrement standard. L'indicateur "A" apparaît dans l'affichage. |
| **M (Enregistrement manuel) :** Vous permet de régler diverses fonctions d'enregistrement en utilisant les Menus. (☞ p. 14) Si vous voulez plus de possibilités de créativité qu'en enregistrement entièrement automatique, essayez ce mode. Aucune indication n'est affichée. |
| **OFF**: Vous permet de couper l'alimentation du caméscope. |
| **PLAY:** ● Vous permet de lire un enregistrement sur la bande. ● Vous permet de régler diverses fonctions de lecture en utilisant les Menus. (☞ p. 14) |

### Fonctionnement lié à l'alimentation

Lorsque l'interrupteur d'alimentation est réglé sur "A" ou "M", vous pouvez aussi allumer/éteindre le caméscope en ouvrant/fermant l'écran LCD ou en tirant/poussant le viseur.

**INFORMATION :**
Les explications suivantes du présent manuel prennent pour hypothèse l'emploi de l'écran LCD lors des opérations. Si vous souhaitez utiliser le viseur, fermer l'écran LCD et tirer complètement sur le viseur.

## Réglages de la date et de l'heure

La date et l'heure seront toujours enregistrées automatiquement sur la bande. Vous pouvez choisir de les afficher ou non pendant la lecture. (☞ p. 14, 17)

**1** Régler l'interrupteur d'alimentation sur "M" tout en appuyant sur la touche de verrouillage située sur l'interrupteur.

**2** Ouvrir complètement l'écran LCD. (☞ p. 10)

**3** Appuyer sur la molette **MMENU/VOL.**. L'écran de menu apparaît.

**4** Tourner la molette **MMENU/VOL.** pour sélectionner "" et appuyer sur la molette. Le menu CAMERA DISPLAY apparaît.

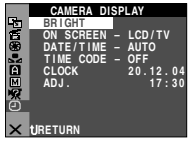


**5** Tourner la molette **MMENU/VOL.** pour sélectionner "CLOCK ADJ." et appuyer sur la molette. Le paramètre pour le "jour" est illuminé.

**6** Tourner la molette **MMENU/VOL.** pour sélectionner le jour et appuyer sur la molette. Répéter pour entrer le mois, l'année, les heures et les minutes.

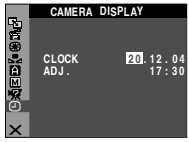


**7** Tourner la molette **MMENU/VOL.** pour sélectionner "RETURN" et appuyer deux fois sur la molette. L'écran de menu se ferme.

**REMARQUE :**
Même si vous sélectionnez "CLOCK ADJ.", si le paramètre n'est pas en surbrillance, l'horloge interne du caméscope continue à fonctionner. Une fois que vous déplacez la barre lumineuse sur le premier paramètre de date/heure (le jour), l'horloge s'arrête. Lorsque vous avez fini le réglage des minutes et appuyez sur la molette **MMENU/VOL.**, la date et l'heure commencent à fonctionner à partir de la date et de l'heure que vous venez de régler.

## Ajustement de la netteté du viseur

**1** Régler l'interrupteur d'alimentation sur "A" ou "M" tout en appuyant sur la touche de verrouillage située sur l'interrupteur.

**2** S'assurer que l'écran LCD est fermé et verrouillé. Tirer complètement sur le viseur et l'ajuster manuellement pour la meilleure vue.

**3** Tourner la commande d'ajustement dioptrique jusqu'à ce que les indications dans le viseur soient nettement au point.

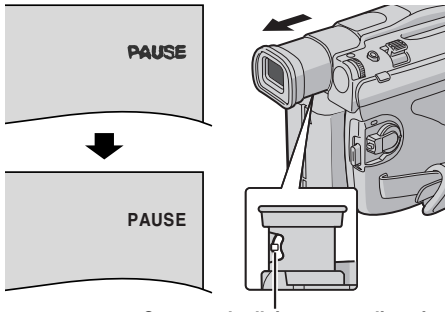


**PRECAUTION :**
Lors du retrait du viseur, veiller à ne pas pincer vos doigts.

## Ajustement de la luminosité de l'affichage

**1** Régler l'interrupteur d'alimentation sur "Ⓜ" ou "PLAY" tout en appuyant sur la touche de verrouillage située sur l'interrupteur.

**2** Ouvrir complètement l'écran LCD. (☞ p. 10)

**3** Appuyer sur la molette **ⓂMENU/VOL.**. L'écran de menu apparaît.

**4** Tourner la molette **ⓂMENU/VOL.** pour sélectionner "📷" et appuyer sur la molette. Le menu CAMERA DISPLAY apparaît.

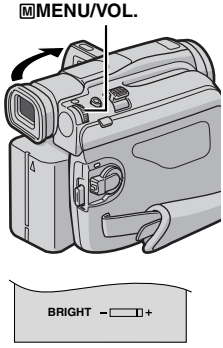


**5** Tourner la molette **ⓂMENU/VOL.** pour sélectionner "BRIGHT" et appuyer sur la molette. L'écran de menu se ferme et l'indicateur de la commande de luminosité apparaît.

**6** Tourner la molette **ⓂMENU/VOL.** jusqu'à ce que la luminosité appropriée soit atteinte.

**7** Appuyer sur la molette **ⓂMENU/VOL.**.

- Il est également possible d'ajuster la luminosité du viseur en tirant le viseur, en réglant "PRIORITY" dans le menu SYSTEM sur "FINDER" (☞ p. 14, 16) et en ajustant tel qu'indiqué ci-dessus.

## Montage sur un trépied

Pour fixer le caméscope sur un trépied, aligner le taquet et la vis de direction avec la vis de montage et l'orifice de borne sur le caméscope. Puis serrer la vis dans le sens des aiguilles d'une montre.

- Certains trépieds ne sont pas équipés de taquet.

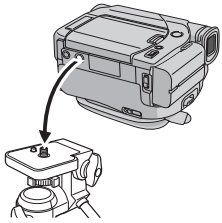

**PRECAUTION :**

En fixant le caméscope sur un trépied, étendre ses pieds pour stabiliser le caméscope. Il n'est pas recommandé d'utiliser des trépieds de petite taille. L'appareil pourrait être endommagé en cas de chute.

## Insertion/Éjection d'une cassette

Le caméscope a besoin d'être alimenté pour charger ou éjecter une cassette.

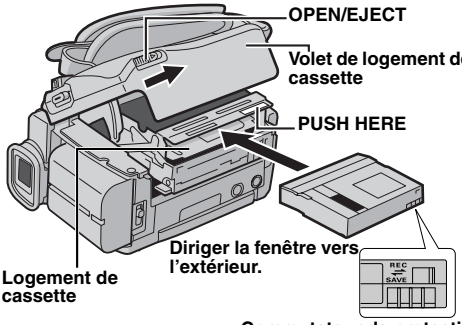


**1** Faire coulisser et maintenir **OPEN/EJECT** dans le sens de la flèche, puis tirer le volet ouvert jusqu'à son blocage. Le logement s'ouvre automatiquement.

- Ne pas toucher les pièces internes.

**2** Insérer ou enlever la cassette et appuyer sur "PUSH HERE" pour fermer le logement.

- Bien s'assurer de n'appuyer que sur la partie marquée "PUSH HERE" pour fermer le logement de cassette ; toucher d'autres pièces pourrait prendre votre doigt dans le logement, risquant de vous blesser ou de produire des dommages.
- Quand on ferme le logement, il s'abaisse automatiquement. Attendre qu'il soit complètement abaissé avant de fermer le volet.
- Quand la tension de la batterie est faible, il peut être impossible de fermer le volet. Ne pas le forcer. Remplacer la batterie avec une batterie complètement chargée ou utiliser l'alimentation secteur avant de continuer.

**3** Fermer fermement le volet de logement de cassette jusqu'à son verrouillage en place.

**Durée d'enregistrement approximative**

| Bande | Mode d'enregistrement | |
|---|---|---|
| | SP | LP |
| 30 min. | 30 min. | 45 min. |
| 60 min. | 60 min. | 90 min. |
| 80 min. | 80 min. | 120 min. |

Pour commuter le mode d'enregistrement, se référer aux pages 14 et 15.

**Pour protéger des enregistrements importants**

Pousser le commutateur de protection contre l'effacement au dos de la bande dans le sens de "SAVE". Vous ne risquerez pas de réenregistrer la bande. Pour enregistrer sur cette bande, ramener le commutateur sur "REC" avant de l'insérer.

**Pour d'autres remarques, ☞ p. 27.**

## Enregistrement de base

**REMARQUE :**
Avant de continuer, effectuer les procédures indiquées ci-dessous :
- Alimentation (☞ p. 6)
- Insertion d'une cassette (☞ p. 9)

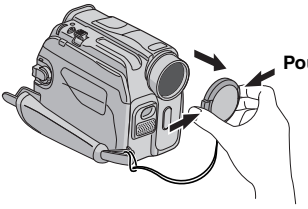


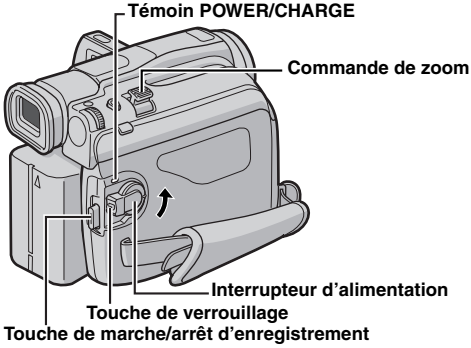


**1** Retirer le couvre-objectif.

**2** Ouvrir complètement l'écran LCD. (Voir la colonne de droite)

**3** Régler l'interrupteur d'alimentation sur "A" ou "M" tout en appuyant sur la touche de verrouillage située sur l'interrupteur.
- Le témoin **POWER/CHARGE** s'allume et le caméscope passe en mode d'attente d'enregistrement. "PAUSE" est affiché.
- Pour enregistrer en mode LP (Longue durée), ☞ p. 14, 15.

**4** Pour démarrer l'enregistrement, appuyer sur la touche de marche/arrêt d'enregistrement. "● REC" apparaît dans l'affichage alors que l'enregistrement est en cours.

**5** Pour arrêter l'enregistrement, appuyer à nouveau sur la touche de marche/arrêt d'enregistrement. Le caméscope repasse en mode d'attente d'enregistrement.

**REMARQUES :**
- L'image n'apparaîtra pas simultanément sur l'écran LCD et dans le viseur.
- Si le mode d'attente d'enregistrement continue pendant 5 minutes, l'alimentation du caméscope est coupée automatiquement. Pour remettre l'alimentation en marche, rentrer et tirer de nouveau sur le viseur ou fermer et ouvrir de nouveau l'écran LCD.
- Indications de l'écran LCD/du viseur :
  - Lorsque l'énergie est fournie par une batterie : l'indicateur de la batterie "▭" est affiché. (☞ p. 31)
  - Lorsque l'énergie est fournie à partir d'une prise secteur : l'indicateur de la batterie "▭" n'apparaît pas.
- Lorsqu'une section vierge est laissée entre des séquences enregistrées sur la bande, le time code est interrompu et des erreurs peuvent se produire en faisant du montage avec la bande. Pour éviter ceci, se référer à "Enregistrement sur une cassette en cours" (☞ p. 11).
- Pour désactiver le signal sonore, ☞ p. 14, 16.
- **Pour d'autres remarques, ☞ p. 27.**

### Écran LCD et viseur

**Durant l'utilisation de l'écran LCD :**
S'assurer que le viseur est rentré. Appuyer sur la touche d'ouverture de l'écran et ouvrir complètement l'écran LCD. Il peut tourner de 270° (90° vers le bas, 180° vers le haut).

**Durant l'utilisation du viseur :**
S'assurer que l'écran LCD est fermé et verrouillé. Tirer complètement sur le viseur.
- S'assurer de sortir le viseur jusqu'à entendre un déclic, sinon il risque de rentrer en cours d'utilisation.

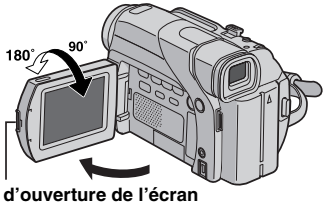


**REMARQUES :**
- L'image n'apparaîtra pas simultanément sur l'écran LCD et dans le viseur. Lorsque le viseur est tiré alors que l'écran LCD est ouvert, vous pouvez sélectionner lequel utiliser. Régler "PRIORITY" sur le mode souhaité dans le menu SYSTEM. (☞ p. 14, 16)
- Des points lumineux colorés peuvent envahir l'écran LCD ou le viseur. Cependant, il ne s'agit pas d'un mauvais fonctionnement. (☞ p. 30)

### Durée de bande restante

La durée approximative de bande restante apparaît dans l'affichage. "– h – – m" signifie que le caméscope calcule le temps restant. Lorsque la durée restante atteint 2 minutes, l'indicateur commence à clignoter.

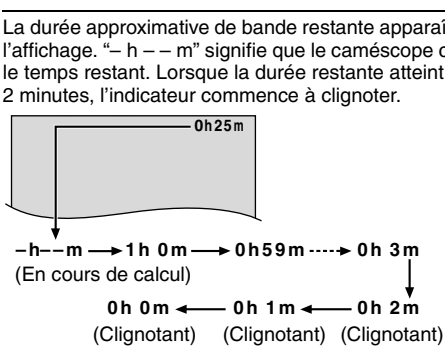


### Zoom

Produit un effet zoom, ou un changement immédiat dans le grossissement de l'image.

**Zoom avant**
Glisser la commande de zoom vers "T".

**Zoom arrière**
Glisser la commande de zoom vers "W".
- Plus vous glissez la commande de zoom, plus le zoom répond rapidement.

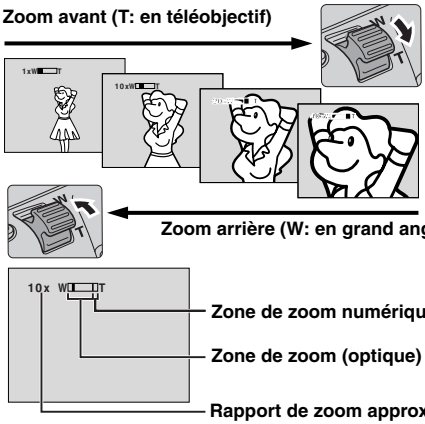


### REMARQUES :

- La mise au point peut devenir instable pendant l'opération de zoom. Dans ce cas, régler le zoom en mode d'attente d'enregistrement, mémoriser la mise au point en utilisant la mise au point manuelle (☞ p. 21), puis faire des zooms avant ou arrières en mode d'enregistrement.
- Le zoom est possible jusqu'à un maximum de 700X, ou il peut être commuté sur un grossissement 16X en utilisant le zoom optique. (☞ p. 15)
- L'agrandissement zoom au delà de 16X est effectué par traitement d'image numérique, et il est par conséquent appelé zoom numérique.
- Pendant le zoom numérique, la qualité d'image peut être dégradée.
- La prise de vues macro (jusqu'à 5 cm du sujet) est possible lorsque la commande de zoom est réglée à fond sur "W". Voir également "TELE MACRO" dans le Menu MANUAL à la page 15.

## Prise de vues journalistique

Dans certaines situations, des angles de prise de vues différents peuvent offrir des résultats plus spectaculaires. Tenir le caméscope dans la position désirée et incliner l'écran LCD dans le sens le plus commode. Il peut tourner de 270° (90° vers le bas, 180° vers le haut).

## Propre enregistrement

Ouvrir l'écran LCD et incliner le vers le haut de 180° pour qu'il soit tourné vers l'avant, puis pointer l'objectif sur vous et commencer l'enregistrement.

## Time Code

Pendant l'enregistrement, un time code est enregistré sur la bande. Ce code est utilisé pour confirmer la place de la séquence enregistrée sur la bande pendant la lecture.

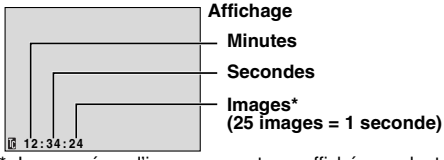


* Les numéros d'image ne sont pas affichés pendant l'enregistrement.

Si l'enregistrement commence à partir d'une section vierge, le time code commence à compter à partir de "00:00:00" (minutes:secondes:image). Si l'enregistrement commence à partir de la fin d'une séquence enregistrée précédemment, le time code continue à partir de la valeur du dernier time code.
Si pendant l'enregistrement, une partie vierge est laissée sur la bande, le time code est interrompu. Quand l'enregistrement est repris, le time code recommence à compter à partir de "00:00:00". Ce qui signifie que le caméscope peut enregistrer les mêmes time codes que ceux existant dans une séquence enregistrée précédemment. Pour empêcher ceci, exécuter "Enregistrement sur une cassette en cours" Voir ci-dessous dans les cas suivants ;

- Après lecture de la bande enregistrée, quand vous refaites une prise de vues.
- Si l'alimentation est coupée pendant la prise de vues.
- Si la cassette est retirée puis remise pendant la prise de vues.
- Si on filme en utilisant une bande partiellement enregistrée.
- Si on filme sur une partie vierge située au milieu de la bande.
- Si on filme de nouveau après avoir déjà fait une prise de vues et ouvert/fermé le volet de logement de cassette.

## Enregistrement sur une cassette en cours

**1)** Lire une cassette ou utiliser la fonction de recherche de section vierge (☞ p. 12) pour trouver le point à partir duquel vous voulez commencer l'enregistrement, puis passer en mode de pause sur image. (☞ p. 12)
**2)** Régler l'interrupteur d'alimentation sur "A" ou "M" tout en appuyant sur la touche de verrouillage située sur l'interrupteur, puis commencer l'enregistrement.

### REMARQUES :

- Le time code ne peut pas être remis à zéro.
- Pendant l'avance rapide ou le rembobinage, l'indication de time code n'évolue pas de façon régulière.
- Le time code n'est affiché que lorsque "TIME CODE" est réglé sur "ON". (☞ p. 16)

**Si une partie vierge est enregistrée sur la bande**

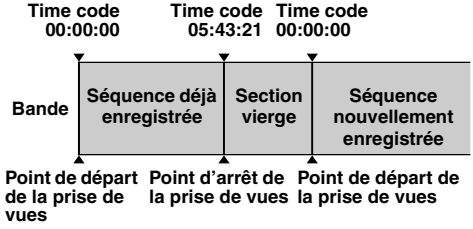


**Enregistrement correct**

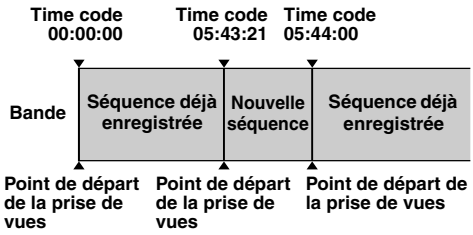

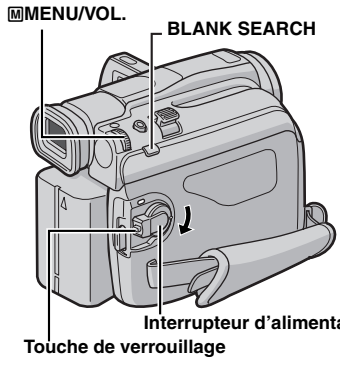


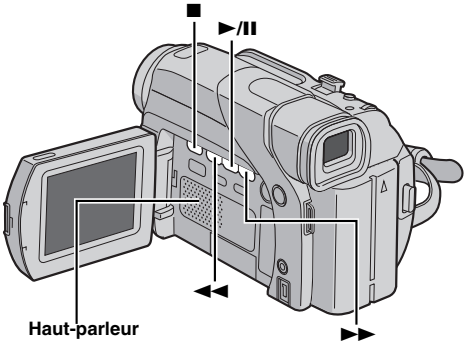


## Lecture normale

**1** Insérer une cassette. (☞ p. 9)

**2** Régler l'interrupteur d'alimentation sur "PLAY" tout en appuyant sur la touche de verrouillage située sur l'interrupteur.

**3** Pour commencer la lecture, appuyer sur **►/II**.

**4** Pour arrêter la lecture, appuyer sur ■.

- En mode d'arrêt, appuyer sur◄◄ pour le rembobinage ou sur ►► pour l'avance rapide.

**Pour commander le volume du haut-parleur**
Tourner la molette **MMENU/VOL.** vers "+" pour augmenter le volume ou vers "–" pour le diminuer.

### REMARQUES :

- L'image de lecture peut être visionnée sur l'écran LCD, dans le viseur ou sur un téléviseur raccordé. (☞ p. 13)
- **Pour d'autres remarques, ☞ p. 27.**

### Pause sur image

Permet d'effectuer une pause pendant la lecture vidéo.
**1)** Durant la lecture, appuyer sur **►/II**.
**2)** Pour reprendre la lecture normale, appuyer de nouveau sur **►/II**.

- Si la pause sur image dure pendant plus de 3 minutes, le mode d'arrêt du caméscope est engagé automatiquement.
- Quand on appuie sur **►/II**, l'image peut ne pas s'arrêter immédiatement alors que le caméscope stabilise l'image fixe.

### Recherche accélérée

Permet une recherche à grande vitesse dans un sens ou l'autre durant la lecture vidéo.
**1)** Pendant la lecture, appuyer sur ►► pour le sens avant ou sur ◄◄ pour le sens inverse.
**2)** Pour reprendre la lecture normale, appuyer sur **►/II**.

- Pendant la lecture, presser et maintenir ►► ou ◄◄ . La recherche continue tant que vous maintenez la touche. Une fois la touche relâchée, la lecture normale reprend.
- Un léger effet de mosaïque apparaît dans l'affichage pendant la recherche accélérée. Ce n'est pas un mauvais fonctionnement.

### ATTENTION:

Lors d'une recherche accélérée, il est possible qu'une partie de l'image ne soit pas clairement visible, particulièrement du côté gauche de l'écran.

### Recherche de section vierge

Aide à repérer l'endroit où démarrer l'enregistrement sur une cassette en cours pour éviter une interruption du time code. (☞ p. 11)

**1** Insérer une cassette. (☞ p. 9)

**2** Régler l'interrupteur d'alimentation sur "PLAY" tout en appuyant sur la touche de verrouillage située sur l'interrupteur.

**3** En mode d'arrêt, appuyer sur **BLANK SEARCH**.

- L'indication "BLANK SEARCH" apparaît et le caméscope démarre automatiquement la recherche en sens avant ou en sens inverse, puis s'arrête à l'endroit qui est à 3 secondes de bande environ avant le commencement de la section vierge détectée.
- Pour interrompre la recherche de section vierge en cours, appuyer sur ■.

### REMARQUES :

- Avant de lancer une recherche de section vierge et si la position actuelle se situe sur une section vierge, le caméscope effectue la recherche en sens inverse. Si la position actuelle se situe sur une partie enregistrée, le caméscope effectue la recherche en sens avant.
- La recherche de section vierge ne fonctionne pas si le message "USE CLEANING CASSETTE" apparaît.
- Si le début ou la fin de la bande est atteint durant la recherche de section vierge, le caméscope s'arrête automatiquement.
- Une partie vierge plus courte que 5 secondes ne peut pas être détectée.
- La partie vierge détectée peut se situer entre des séquences enregistrées. Avant de démarrer l'enregistrement, s'assurer qu'il n'y a aucune séquence enregistrée après la partie vierge.

## Raccordement à un téléviseur ou à un magnétoscope

Voici quelques types de raccordements de base. Lors du raccordement, se reporter aux modes d'emploi du magnétoscope et du téléviseur.

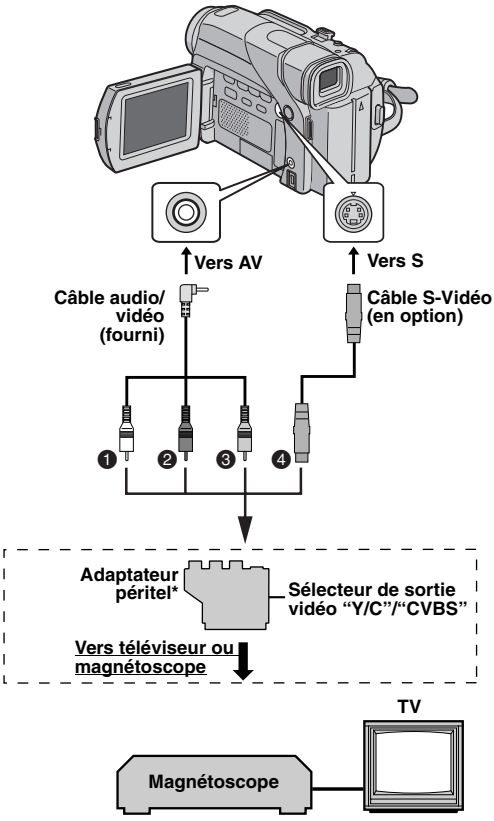


❶ Blanc vers AUDIO L IN**
❷ Rouge vers AUDIO R IN**
❸ Jaune vers VIDEO IN
❹ Vers S-VIDEO IN***

* Si votre magnétoscope est équipé d'un connecteur d'entrée AV à 21 broches (prise péritélévision), utiliser l'adaptateur péritel fourni.

** Non requis pour la visualisation d'images fixes uniquement.

*** À raccorder si votre téléviseur ou votre magnétoscope possède des connecteurs d'entrée S-VIDEO IN et A/V. Dans ce cas, il n'est pas nécessaire de raccorder le câble vidéo jaune.

### REMARQUE :

Régler le sélecteur de sortie vidéo de l'adaptateur péritel comme requis :

**Y/C:** Pour un raccordement à un téléviseur ou à un magnétoscope qui accepte des signaux Y/C et utilise un câble S-Vidéo.

**CVBS:** Pour un raccordement à un téléviseur ou à un magnétoscope qui n'accepte pas les signaux Y/C et utilise un câble audio/vidéo.

**1** S'assurer que l'alimentation de tous les appareils est coupée.

**2** Raccorder le caméscope à un téléviseur ou à un magnétoscope comme montré dans l'illustration.

**En utilisant un magnétoscope**, aller à l'étape **3**.
**Sinon**, passer à l'étape **4**.

**3** Raccorder la sortie du magnétoscope à l'entrée du téléviseur, en se référant au mode d'emploi du magnétoscope.

**4** Mettre le caméscope, le magnétoscope et le téléviseur sous tension.

**5** Régler le magnétoscope dans son mode d'entrée AUX, et régler le téléviseur sur le mode VIDÉO.

**Pour choisir l'affichage ou non des fonctions suivantes sur le téléviseur raccordé**

- Date/Heure
  Régler "DATE/TIME" sur "AUTO", "ON" ou "OFF". (☞ p. 14, 17)
- Time Code
  Régler "TIME CODE" sur "ON" ou "OFF". (☞ p. 14, 17)
- Indications autres que la date/heure et le time code
  Régler "ON SCREEN" sur "OFF", "LCD" ou "LCD/TV". (☞ p. 14, 17)

### REMARQUES :

- **Il est recommandé d'utiliser l'adaptateur secteur comme source d'alimentation au lieu de la batterie. (☞ p. 7)**
- Pour contrôler l'image et le son du caméscope sans introduire de cassette, régler l'interrupteur d'alimentation du caméscope sur "A" ou "M", puis régler votre téléviseur sur le mode d'entrée approprié.
- S'assurer de régler le volume du son du téléviseur sur son niveau minimum pour éviter une pointe soudaine de son quand le caméscope est mis en marche.
- Si vous avez un téléviseur ou des enceintes acoustiques qui ne sont pas spécialement blindés, ne pas placer les enceintes à côté du téléviseur, sinon des interférences se produiront dans l'image de lecture du caméscope.
- Lorsqu'un câble est raccordé au connecteur AV, le son n'est pas entendu du haut-parleur.

# Modification des réglages des menus

Ce caméscope dispose d'un système de menus sur écran facile à utiliser qui simplifie beaucoup de nombreux réglages de détail. (☞ p. 15 – 17)

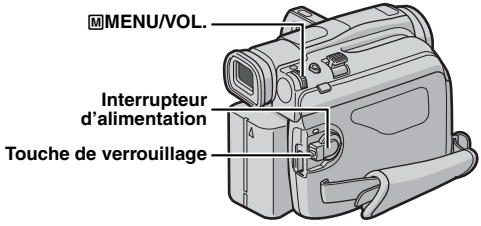


**1 Pour les menus d'enregistrement vidéo :**
Régler l'interrupteur d'alimentation sur "M" tout en appuyant sur la touche de verrouillage située sur l'interrupteur.

**Pour les menus de lecture vidéo :**
Régler l'interrupteur d'alimentation sur "PLAY" tout en appuyant sur la touche de verrouillage située sur l'interrupteur.

**2** Ouvrir complètement l'écran LCD. (☞ p. 10)

**3** Appuyer sur la molette **MMENU/VOL.**. L'écran de menu apparaît.

**4** Tourner la molette **MMENU/VOL.** pour sélectionner la fonction désirée, et appuyer dessus. Le menu de la fonction sélectionnée apparaît.

**Écran pour le menu d'enregistrement vidéo**

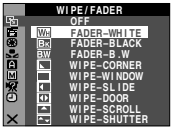


**Écran pour le menu de lecture vidéo**

**5** La procédure de réglage expliquée ci-après dépend de la fonction sélectionnée.

## Menus sans aucun menu secondaire

- **WIPE/FADER (☞ p. 19)**
- **PROGRAM AE (☞ p. 19)**
- **EXPOSURE (☞ p. 22)**
- **W. BALANCE(☞ p. 23)**

**L'icône du menu sélectionné clignote.**

**Paramètre sélectionné**

**1)** Tourner la molette **MMENU/VOL.** pour sélectionner le paramètre souhaité.
- Exemple : Menu PROGRAM AE

**2)** Appuyer sur la molette **MMENU/VOL.**. La sélection est terminée. L'écran de menu réapparaît.
- Répéter la même procédure pour régler d'autres fonctions.

**3)** Appuyer de nouveau sur la molette **MMENU/VOL.**. L'écran de menu se ferme.

## Menus avec des menus secondaires

- **A CAMERA (☞ p. 15)**
- **M MANUAL (☞ p. 15)**
- **SYSTEM (☞ p. 16)**
- **CAMERA DISPLAY (☞ p. 16)**
- **VIDEO (☞ p. 17)**
- **VIDEO DISPLAY (☞ p. 17)**

**L'icône du menu sélectionné clignote.**

**Fonction sélectionnée**

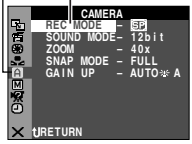


**1)** Tourner la molette **MMENU/VOL.** pour sélectionner la fonction désirée, et appuyer dessus. Le menu secondaire apparaît.
- Exemple : Menu A CAMERA

**2)** Tourner la molette **MMENU/VOL.** pour sélectionner le paramètre souhaité.

**3)** Appuyer sur la molette **MMENU/VOL.**. La sélection est terminée.
- Répéter la même procédure pour régler d'autres fonctions.

**4)** Appuyer sur la molette **MMENU/VOL.**. L'écran de menu réapparaît.
- Répéter la même procédure pour régler d'autres fonctions.

**5)** Appuyer de nouveau sur la molette **MMENU/VOL.**. L'écran de menu se ferme.

**Menu secondaire**

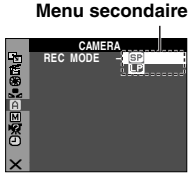

# Menus d'enregistrement

## A CAMERA

Les réglages "A" prennent effet quand l'interrupteur d'alimentation est réglé sur "A" ou sur "M". Les réglages des menus ne peuvent cependant être modifiés qu'avec l'interrupteur d'alimentation réglé sur "M".
**[ ]** = Préréglage en usine

### REC MODE

**[SP]**: Pour enregistrer en mode SP (Lecture standard)
**LP**: Lecture longue durée — plus économique, offrant 1,5 fois la durée d'enregistrement normale.

**REMARQUES :**
- Si le mode d'enregistrement est commuté, l'image en cours de lecture devient floue au point de commutation.
- Il est recommandé de lire sur ce caméscope les bandes enregistrées en mode LP sur ce même caméscope.
- Pendant la lecture d'une bande enregistrée sur un autre caméscope, des parasites peuvent apparaître ou il peut y avoir des pauses momentanées dans le son.

### SOUND MODE

**[12 bit]**: Permet l'enregistrement du son en stéréo sur quatre pistes ; son utilisation est recommandée pour le doublage audio. (Équivaut au mode 32 kHz des précédents modèles)
**16 bit**: Permet l'enregistrement du son en stéréo sur deux pistes. (Équivaut au mode 48 kHz des précédents modèles)

### ZOOM

**16X**: Lorsqu'il est réglé sur "16X" et que le zoom numérique est utilisé, le grossissement du zoom est réinitialisé sur 16X puisque le zoom numérique est débrayé.
**[40X]**: Permet d'utiliser le zoom numérique. Par un traitement numérique et un grossissement des images, le zoom peut aller de 16X (la limite du zoom optique) à un grossissement numérique maximum de 40X.
**700X**: Permet d'utiliser le zoom numérique. Par un traitement numérique et un grossissement des images, le zoom peut aller de 16X (la limite du zoom optique) à un grossissement numérique maximum de 700X.

### SNAP MODE

**[FULL]**: Mode photo sans marge
**PIN-UP**: Mode Photo avec ombre portée
**FRAME**: Mode Photo avec marge

**[FULL]** **PIN-UP** **FRAME**

Pour plus de détails sur la procédure, vous reporter à la section "Photo (Pour l'enregistrement vidéo)" (☞ p. 20).

### GAIN UP

**OFF**: Permet de filmer des scènes sombres sans réglage de luminosité de l'image.
**[AGC]**: L'aspect général peut paraître granuleux, mais l'image reste lumineuse.
**AUTO** ⚡A : La vitesse de l'obturateur se règle automatiquement. La prise d'un sujet dans un lieu pas ou mal éclairé à une vitesse lente d'obturation fournit une image plus lumineuse qu'en mode AGC ; les mouvements du sujet sont toutefois légèrement saccadés et peuvent paraître peu naturels. L'aspect général peut sembler granuleux. Tandis que la vitesse de l'obturateur se règle automatiquement, "⚡A" s'affiche.

## M MANUAL

Les réglages "M" prennent effet uniquement lorsque l'interrupteur d'alimentation est réglé sur "M".
**[ ]** = Préréglage en usine

### DIS

**OFF**: Désactive la fonction.
**[ON ✋]**: Pour neutraliser l'instabilité des images due au tremblement de la caméra, notamment via un important grossissement.

**REMARQUES :**
- Une stabilisation précise peut ne pas être possible si la main tremble trop ou dans les conditions suivantes :
  - Prise de sujets avec des bandes verticales ou horizontales.
  - Prise de sujets sombres ou mal éclairés.
  - Prise des sujets dans le contre-jour excessif.
  - Prise des scènes avec du mouvement dans plusieurs directions.
  - Prise des scènes avec un fond à contraste très peu élevé.
- Désactiver ce mode au moment d'enregistrer avec le caméscope sur un trépied.
- L'indicateur "✋" clignote ou s'éteint si le stabilisateur ne peut être utilisé.

### TELE MACRO

**[OFF]**: Désactive la fonction.
**ON**: Habituellement, la distance entre un sujet et l'objectif mis au point dépend de l'agrandissement du zoom. Sauf si la distance est à plus de 1 m du sujet, l'image est floue au réglage maximum du téléobjectif. Avec réglé sur "ON", vous pouvez filmer un sujet aussi grand que possible à une distance d'environ 60 cm.

**REMARQUE :**
Selon la position du zoom, l'objectif peut ne pas faire la mise au point.

**WIDE MODE**

**[OFF]**: Enregistre sans aucune modification dans les proportions Hauteur/Largeur de l'écran. Pour toute lecture sur un téléviseur avec un rapport d'écran normal.
**CINEMA**: Insère des bandes noires en haut et en bas de l'écran. L'indication apparaît. Pendant la lecture sur des téléviseurs à écran large, les bandes noires en haut et en bas de l'écran sont coupées et le rapport d'écran passe à 16:9. Au moment d'utiliser ce mode, vous reporter au mode d'emploi du téléviseur à écran large. Pendant la lecture et/ou l'enregistrement sur des téléviseurs 4:3/écran LCD/viseur, des bandes noires sont introduites en haut et en bas de l'écran et l'image apparaît comme dans les films en cinémascope 16:9.
**SQUEEZE**: Pour toute lecture sur des téléviseurs dont le rapport Hauteur/Largeur est 16:9. L'image est naturellement élargie pour remplir l'écran sans aucune distorsion. L'indication apparaît. Au moment d'utiliser ce mode, vous reporter au mode d'emploi du téléviseur à écran large. Pendant la lecture et/ou l'enregistrement sur des téléviseurs 4:3/écran LCD/viseur, l'image est allongée à la verticale.

**WIND CUT**

**[OFF]**: Désactive la fonction.
**ON**: Contribue à couper le bruit créé par le vent. L'indication "" apparaît. La qualité du son change. C'est normal.

## SYSTEM

Les fonctions "" qui sont réglées lorsque l'interrupteur d'alimentation est réglé sur "M" sont également appliquées lorsque l'interrupteur d'alimentation est réglé sur "PLAY".
**[ ]** = Préréglage en usine

**BEEP**

**OFF**: Désactive le son lors de toute opération. Désactive également l'effet sonore de l'obturateur ; cependant, cet effet sonore est enregistré sur la bande durant le mode Photo pour enregistrement vidéo (☞ p. 20).
**BEEP**: Le signal sonore retentit au moment de la mise sous ou hors tension de l'alimentation, et au début et à la fin de l'enregistrement. Active également l'effet sonore de l'obturateur. (☞ p. 20)
**[MELODY]**: Au lieu d'un signal sonore, une mélodie est diffusée lorsqu'une opération est effectuée. Active également l'effet sonore de l'obturateur. (☞ p. 20)

**DEMO MODE**

**OFF**: Aucune démonstration automatique n'a lieu.
**[ON]**: Fait la démonstration de certaines fonctions telles que le programme AE avec effets spéciaux, etc., et peut être utilisé pour confirmer comment ces fonctions agissent. Une démonstration démarre dans les cas suivants :

- Lorsque l'écran de menu est fermé, et que "DEMO MODE" est réglé sur "ON".
- Lorsque "DEMO MODE" est réglé sur "ON", et qu'aucune opération n'a été exécutée environ 3 minutes après que l'interrupteur d'alimentation a été réglé sur "A" ou "M".

Effectuer n'importe quelle opération pendant la démonstration l'arrête momentanément. Si aucune opération n'a toujours pas été effectuée plus de 3 minutes après, la démonstration reprend.

**REMARQUES :**

- Si une cassette se trouve dans le caméscope, la démonstration ne peut démarrer.
- "DEMO MODE" reste sur "ON", même si l'alimentation du caméscope est coupée.
- Si "DEMO MODE" demeure réglé sur "ON", certaines des fonctions ne sont pas disponibles. Après avoir visionné la démonstration, régler sur "OFF".

**PRIORITY**

**[LCD]**: L'image est affichée sur l'écran LCD lorsque le viseur est tiré alors que l'écran LCD est ouvert.
**FINDER**: L'image est affichée dans le viseur lorsque le viseur est tiré alors que l'écran LCD est ouvert.

**CAM RESET**

**EXECUTE**: Rétablit tous les réglages fait en usine.
**RETURN**: Ne rétablit pas tous les réglages fait en usine.

## CAMERA DISPLAY

- Les réglages "" (CAMERA DISPLAY) prennent effet même lorsque l'interrupteur d'alimentation est réglé sur "A". Les réglages des menus ne peuvent cependant être modifiés qu'avec l'interrupteur d'alimentation réglé sur "M".
- Les réglages "" (CAMERA DISPLAY) prennent effet uniquement pour la prise de vues sauf "BRIGHT".

**[ ]** = Préréglage en usine

**BRIGHT**

☞ p. 9, "Ajustement de la luminosité de l'affichage"

**ON SCREEN**

**LCD**: Empêche l'affichage du caméscope (sauf la date, l'heure et le time code) d'apparaître sur l'écran du téléviseur raccordé.
**[LCD/TV]**: Fait apparaître l'affichage du caméscope sur l'écran quand le caméscope est raccordé à un téléviseur.

**DATE/TIME**

**OFF**: La date et/ou l'heure n'apparaissent pas.
**[AUTO]**: Affiche la date/heure pendant approximativement 5 secondes lorsque l'interrupteur d'alimentation est commuté d'"OFF" à "A" ou "M".
**ON**: La date et/ou l'heure sont toujours affichées.

**TIME CODE**

**[OFF]**: Le time code n'est pas affiché.
**ON**: Le time code est affiché sur le caméscope et sur le téléviseur raccordé. Les numéros d'image ne sont pas affichés pendant l'enregistrement. (☞ p. 11)

**CLOCK ADJ.**

☞ p. 8, "Réglages de la date et de l'heure"

# Menus de lecture

## VIDEO

**[ ]** = Préréglage en usine

**SOUND MODE et NARRATION**
Pendant la lecture de la bande, le caméscope détecte le mode dans lequel le son a été enregistré, et reproduit ce dernier dans le même mode. Sélectionner le type de son qui doit accompagner l'image qui apparaît. Selon l'explication d'accès au menu de la page 14, sélectionner "SOUND MODE" ou "NARRATION" sur l'écran de menu, puis le régler sur le paramètre souhaité.

**SOUND MODE**

**[STEREO ]**: Le son sort sur les deux canaux "L" et "R" en stéréo.
**SOUND L** : Le son du canal "L" sort.
**SOUND R** : Le son du canal "R" sort.

**NARRATION**

**[OFF]**: Le son initial sort sur les deux canaux "L" et "R" en stéréo.
**ON**: Le son copié sort sur les deux canaux "L" et "R" en stéréo.
**MIX**: Les sons initiaux et copiés sont combinés et sortent sur les deux canaux "L" et "R" en stéréo.

### REMARQUES :

- Le réglage "SOUND MODE" est disponible à la fois pour les sons 12-bits et 16-bits. (Dans les fonctions des précédents modèles, "12-bits" correspondait à "32 kHz" et "16-bits" à "48 kHz".)
- Le caméscope ne peut pas détecter le mode dans lequel le son a été enregistré pendant l'avance ou le rembobinage rapide. Pendant la lecture, le mode son s'affiche dans l'angle supérieur gauche.

**REC MODE** **[SP]** / **LP**

Permet de régler le mode d'enregistrement vidéo (SP ou LP) selon votre préférence.

### REMARQUE :

"REC MODE" peut être réglé lorsque l'interrupteur d'alimentation est réglé sur "PLAY" ou "M".

## SYSTEM

Chaque réglage est lié avec "", qui apparaît lorsque l'interrupteur d'alimentation est réglé sur "M". (☞ p. 14)

- Les paramètres sont les mêmes que dans la description de la page 16.

**[ ]** = Préréglage en usine

**BEEP** **OFF** / **BEEP** / **[MELODY]**

**DEMO MODE** **OFF** / **[ON]**

**PRIORITY** **[LCD]** / **FINDER**

**CAM RESET** **EXECUTE** / **RETURN**

## VIDEO DISPLAY

Les réglages "" (VIDEO DISPLAY) prennent effet uniquement pour la lecture vidéo sauf "BRIGHT".

- Les paramètres (sauf "OFF" dans les réglages ON SCREEN) sont les mêmes que dans la description de la page 16.

**[ ]** = Préréglage en usine

**BRIGHT**

☞ p. 9, "Ajustement de la luminosité de l'affichage"

**ON SCREEN** **OFF** / **[LCD]** / **LCD/TV**

Réglé sur "OFF", l'affichage du caméscope disparaît.

**DATE/TIME** **[OFF]** / **AUTO** / **ON**

Réglé sur "AUTO", la date/heure est affichée dans les cas suivants :

- Lorsque la lecture vidéo démarre. Le caméscope affiche la date et/ou l'heure au moment où les scènes sont enregistrés.
- Lorsque la date est modifiée pendant la lecture vidéo.

**TIME CODE** **[OFF]** / **ON**

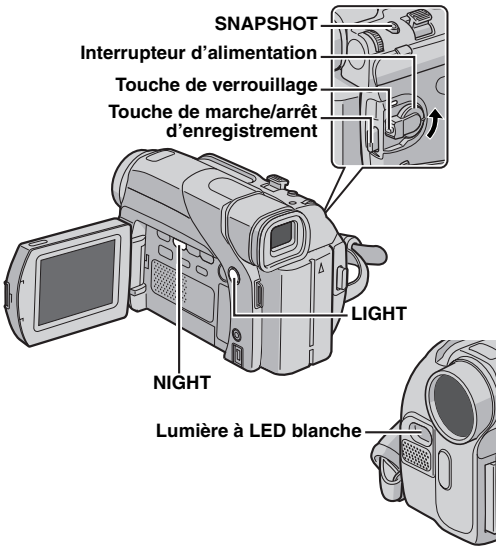


## Lumière à LED blanche

La lumière à LED blanche peut être utilisée pour éclaircir le sujet dans un endroit sombre durant l'enregistrement vidéo.

**1** Appuyer sur **LIGHT** plusieurs fois pour changer le réglage.

**OFF**: Éteint la lumière.
**ON**: La lumière est toujours allumée. (☼ apparaît.)
**AUTO**: La lumière s'allume automatiquement en cas de condition sombre. (☼**A** apparaît.)

**2** Appuyer sur la touche de marche/arrêt d'enregistrement pour démarrer l'enregistrement vidéo ou sur **SNAPSHOT** pour prendre une photo.

### REMARQUES :

- Veiller à ne pas pointer directement la lumière à LED vers des yeux.
- Si la lumière n'atteint pas le sujet, la fonction de prise de vues en faible lumière est activée et rend possible l'enregistrement du sujet plus clair.
- Il existe une différence de luminosité des images enregistrées entre la zone centrale qui est illuminée par la lumière à LED et les zones environnantes (qui sont plus sombres).
- Puisque les sujets sont enregistrés à une vitesse d'obturateur réduite lorsque le réglage de la lumière à LED blanche est "ON", ils apparaissent légèrement flous.

## Prise de vues en faible lumière

Éclaire les sujets ou endroits sombres davantage que s'ils étaient dans des conditions d'éclairage naturel. Bien que l'image enregistrée ne soit pas granuleuse, elle peut paraître légèrement stroboscopique, et ce en raison de la lenteur de la vitesse d'obturation.

**1** Régler l'interrupteur d'alimentation sur "M" tout en appuyant sur la touche de verrouillage située sur l'interrupteur.

**2** Ouvrir complètement l'écran LCD. (☞ p. 10)

**3** Appuyer sur **NIGHT** pour que l'indicateur de prise de vues en faible lumière "00" apparaisse.

- La vitesse de l'obturateur se règle automatiquement pour offrir jusqu'à 30 fois la sensibilité normale.
- "**A**" apparaît à côté de "00" tandis que la vitesse de l'obturateur se règle automatiquement.

**Pour désactiver la prise de vues en faible lumière**
Appuyer de nouveau sur **NIGHT** pour que l'indicateur de prise de vues en faible lumière disparaisse.

### REMARQUES :

- Pendant la prise de vues en faible lumière, les fonctions ou réglages suivants ne peuvent être activés, et l'indicateur correspondant clignote ou s'éteint :
  - Certains modes de "Programme AE avec effets spéciaux" (☞ p. 19).
  - "GAIN UP" dans le menu CAMERA. (☞ p. 15)
  - "DIS" dans le menu MANUAL. (☞ p. 15)
- Pendant la prise de vues en faible lumière, la mise au point du caméscope peut se révéler difficile. Pour remédier à ce problème, utiliser un trépied.

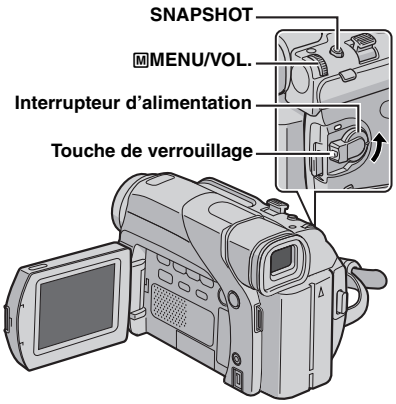


## Effets de volet ou de fondu

**IMPORTANT:**
Quelques-uns des effets de volet/fondu ne peuvent être utilisés sous certains modes du programme AE avec effets spéciaux. (Voir la colonne de droite) Si un effet de volet/fondu inutilisable est sélectionné, son indicateur bleu clignote ou s'éteint.

Ces effets permettent de faire des transitions de scènes de type professionnel. Les utiliser pour relever les transitions d'une scène à la suivante.

Le volet ou le fondu fonctionne quand l'enregistrement vidéo démarre ou s'arrête.

**1** Régler l'interrupteur d'alimentation sur "M" tout en appuyant sur la touche de verrouillage située sur l'interrupteur.

**2** Ouvrir complètement l'écran LCD. (☞ p. 10)

**3** Régler la fonction "WIPE/FADER" sur le mode souhaité. (☞ p. 14)
- Le menu WIPE/FADER disparaît et l'effet est réservé.
- L'indicateur de l'effet sélectionné apparaît.

**4** Appuyer sur la touche de marche/arrêt d'enregistrement pour activer les effets d'entrée/sortie en fondu ou d'ouverture/fermeture de volet.

**Pour désactiver l'effet sélectionné**
Sélectionner "OFF" à l'étape **3**. L'indicateur de l'effet disparaît.

**REMARQUE :**
Vous pouvez prolonger les effets de volet ou de fondu en appuyant sur la touche de marche/arrêt d'enregistrement et en la maintenant enfoncée.

### WIPE/FADER

**OFF**: Désactive la fonction. (Préréglage en usine)

WH **FADER–WHITE**: Entrée ou sortie en fondu sur un écran blanc.

BK **FADER–BLACK**: Entrée ou sortie en fondu sur un écran noir.

B.W **FADER–B.W**: Passe d'un écran noir et blanc à un écran couleur lors de l'entrée en fondu, ou passe d'un écran couleur à un écran noir et blanc lors de la sortie en fondu.

**WIPE–CORNER**: Le volet s'ouvre sur un écran noir depuis l'angle supérieur droit vers l'angle inférieur gauche, ou se ferme depuis l'angle inférieur gauche vers l'angle supérieur droit laissant place à un écran noir.

**WIPE–WINDOW**: La scène démarre au centre d'un écran noir avec le volet qui s'ouvre en s'élargissant vers les angles, ou disparaît en partant des angles avec le volet qui se ferme graduellement en direction du centre.

**WIPE–SLIDE**: Ouverture ou fermeture du volet de droite à gauche ou de gauche à droite, respectivement.

**WIPE–DOOR**: Ouverture du volet en deux moitiés d'un écran noir, l'une vers la gauche l'autre vers la droite, dévoilant ainsi la scène, ou fermeture du volet avec l'écran noir qui réapparaît à gauche et à droite pour couvrir finalement la scène.

**WIPE–SCROLL**: La scène s'ouvre du bas vers le haut sur un écran noir, ou se ferme du haut vers le bas, laissant place à un écran noir.

**WIPE–SHUTTER**: Ouverture du volet au centre d'un écran noir pour s'élargir ensuite vers le haut et le bas, ou fermeture du volet depuis le haut et le bas jusqu'au centre, laissant place à un écran noir.

## Programme AE avec effets spéciaux

**IMPORTANT:**
Quelques-uns des effets de volet/fondu ne peuvent fonctionner sous certains modes du programme AE avec effets spéciaux. (Voir la colonne de gauche) Si un mode incompatible est sélectionné, l'indicateur Program AE avec effets spéciaux clignote ou s'éteint.

**1** Régler l'interrupteur d'alimentation sur "M" tout en appuyant sur la touche de verrouillage située sur l'interrupteur.

**2** Ouvrir complètement l'écran LCD. (☞ p. 10)

**3** Régler la fonction "PROGRAM AE" sur le mode souhaité. (☞ p. 14)
- Le menu PROGRAM AE disparaît et l'effet sélectionné est activé.
- L'indicateur de l'effet sélectionné apparaît.

**Pour désactiver l'effet sélectionné**
Sélectionner "OFF" à l'étape **3**. L'indicateur de l'effet disparaît.

**REMARQUES :**
- Le programme AE avec effets spéciaux peut être modifié durant l'enregistrement ou en mode d'attente d'enregistrement.
- Certains modes du programme AE avec effets spéciaux ne peuvent fonctionner lors d'une prise de vue en faible lumière.



SUITE À LA PAGE SUIVANTE

## PROGRAM AE

**OFF**: Désactive la fonction. (Préréglage en usine)

1/50 **SHUTTER 1/50**: La vitesse d'obturation est fixée à 1/50 de seconde. Les bandes noires qui apparaissent habituellement lors d'une prise sur un écran TV rétrécissent.

1/120 **SHUTTER 1/120**: La vitesse d'obturation est fixée à 1/120 de seconde. Le scintillement qui se produit lors d'une prise sous un éclairage fluorescent ou une lampe à vapeur de mercure diminue.

**SPORTS**
**(Vitesse de l'obturateur variable : 1/250 – 1/4000)**
Ce réglage permet de filmer des scènes rapides une image à la fois, puis de donner une lecture au ralenti stable aux couleurs vivaces. Plus la vitesse de l'obturateur est rapide, plus l'image s'assombrit. Utiliser la fonction de l'obturateur dans des endroits très bien éclairés.

**SNOW**: Compense les sujets qui pourraient apparaître autrement trop sombres lors d'une prise dans des milieux extrêmement lumineux tels que dans la neige.

**SPOTLIGHT**: Compense les sujets qui pourraient apparaître autrement trop clairs lors d'une prise sous un éclairage direct très intenses comme des projecteurs.

### REMARQUE :

"SPOTLIGHT" produit le même effet que –3 avec la commande d'exposition. (☞ p. 22)

**TWILIGHT**: Rend les couchers de soleil plus naturels. La balance des blancs (☞ p. 23), quoique modifiable selon le choix de l'utilisateur, est automatiquement réglée sur "☀". Lorsque le mode Crépuscule est choisi, la mise au point du caméscope se réajuste automatiquement sur environ 10 m à l'infini. Pour une distance inférieure à 10 m, procéder à la mise au point manuellement.

**SEPIA**: La teinte des scènes enregistrées est légèrement brunie, comme les vieilles photographies. Associer cet effet au mode Cinéma pour donner une tonalité ancienne au film.

B/W **MONOTONE**: Comme dans les vieux films, le film est tourné en noir et blanc. Utilisé en mode Cinéma, il rehausse l'effet "Cinéma classique".

**CLASSIC FILM**: Donne aux scènes enregistrées un effet stroboscopique.

**STROBE**: L'enregistrement ressemble à une série de clichés consécutifs.

## Photo (Pour l'enregistrement vidéo)

Cette fonction permet d'enregistrer des images fixes qui ressemblent à des photos sur bande.

**1** Régler l'interrupteur d'alimentation sur "M" tout en appuyant sur la touche de verrouillage située sur l'interrupteur.

**2** Ouvrir complètement l'écran LCD. (☞ p. 10)

**3** Régler la fonction "SNAP MODE" sur le mode souhaité. (☞ p. 14, 15)

**4** Appuyer sur **SNAPSHOT**.

- On entend l'effet sonore d'un obturateur qui se ferme.
- L'indication "PHOTO" apparaît et une image fixe est enregistrée pendant 6 secondes environ ; le caméscope revient ensuite en mode d'attente d'enregistrement.
- Vous pouvez réaliser une prise de clichés également pendant l'enregistrement. Une image fixe est enregistrée pendant 6 secondes environ, puis l'enregistrement normal reprend.
- Peu importe la position de l'interrupteur d'alimentation ("A" ou "M"), l'enregistrement des photos a lieu dans le mode Photo sélectionné.

### REMARQUES :

- Pour éliminer le bruit de l'obturateur, vous reporter à la section "BEEP" à la page 16.
- Lorsque "WIDE MODE" est réglé sur "SQUEEZE W" (☞ p. 16), l'indication "PHOTO" clignote en bleu et l'enregistrement des photos devient impossible.
- Pour le cas où le programme AE avec effets spéciaux (☞ p. 19) serait engagé, certains des modes dont il dispose sont désactivés pendant l'enregistrement des photos. En pareille circonstance, l'icône clignote.
- Même si la touche **SNAPSHOT** est actionnée lorsque "DIS" est réglé sur "ON" (☞ p. 15), le stabilisateur reste désactivé.
- Pendant l'enregistrement des photos, l'image affichée dans le viseur peut disparaître partiellement. Cela n'a néanmoins aucune incidence sur l'image enregistrée.
- Lorsqu'un câble est raccordé au connecteur AV, le bruit de l'obturateur, bien qu'enregistré sur la bande, ne s'entend pas au niveau du haut-parleur.

### Prise de vues en rafale

Maintenir la touche **SNAPSHOT** enfoncée à l'étape **4** revient à exécuter une action comparable à la photographie en rafale. (Intervalle entre les images fixes : 1 seconde environ)

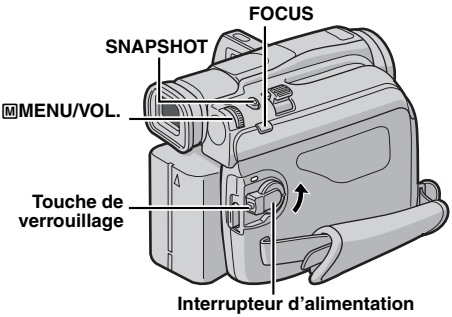


## Mise au point automatique

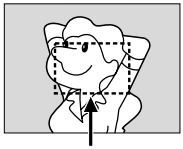

Zone de détection de la mise au point

Le système de mise au point automatique toute distance du caméscope permet de filmer en continu du gros plan (à 5 cm environ du sujet) à l'infini. L'obtention d'une mise au point correcte peut toutefois ne pas se révéler possible dans les situations citées ci-dessous (dans ces cas, procéder à une "Mise au point manuelle") :

- Si deux sujets à des distances différentes se recoupent dans la même scène.
- Lorsque l'éclairage est faible.*
- Lorsque le sujet n'a pas de contraste (différence entre luminosité et ombre), comme un mur unicolore et plat ou un ciel bleu sans nuages.*
- Quand un objet sombre se voit à peine sur l'écran LCD ou dans le viseur.*
- Quand la scène contient des objets minuscules ou identiques qui sont répétés avec régularité.
- Quand la scène est modifiée par des rayons de soleil ou de lumière réfléchis à la surface de l'eau.
- Quand une scène est prise sur un fond à contraste élevé.

* Les avertissements de faible contraste suivants clignotent : ▲, ◀, ▶ et 👤

### REMARQUES :

- Si l'objectif est sali ou voilé par de la condensation, une mise au point précise n'est pas possible. Maintenir l'objectif propre. (☞ p. 34) En cas de condensation, essuyer avec un tissu doux ou attendre que l'objectif sèche naturellement.
- Pour filmer un sujet près de l'objectif, faire d'abord un zoom arrière. (☞ p. 10) En cas de zoom avant en mode Mise au point automatique, le caméscope peut faire automatiquement un zoom arrière selon la distance entre le caméscope et le sujet. Ceci ne se produit pas lorsque "TELE MACRO" est réglé sur "ON". (☞ p. 15)

## Mise au point manuelle

### REMARQUE :

Si vous utilisez le viseur, vous devez déjà avoir procédé aux réglages de la section "Ajustement de la netteté du viseur" (☞ p. 8).

**1** Régler l'interrupteur d'alimentation sur "M" tout en appuyant sur la touche de verrouillage située sur l'interrupteur.

**2** Appuyer sur **FOCUS**. L'indicateur de mise au point manuelle apparaît.

**3** Pour faire la mise au point sur un sujet éloigné, tourner la molette **MENU/VOL.** vers "+". "▶" apparaît et clignote.

Pour faire la mise au point sur un sujet rapproché, tourner la molette **MENU/VOL.** vers "–". "◀" apparaît et clignote.

**Mise au point sur un sujet éloigné**

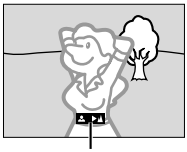

**Indicateur de mise au point manuelle**

**Mise au point sur un sujet rapproché**

**Indicateur de mise au point manuelle**

**Pour rétablir la mise au point automatique**

Appuyer deux fois sur **FOCUS** ou régler l'interrupteur d'alimentation sur "A". Si **FOCUS** n'est actionné qu'une seule fois, le caméscope passe de nouveau en mode Réglage de la mise au point.

### REMARQUES :

- Bien faire la mise au point en position téléobjectif maximale quand vous utilisez le mode Mise au point manuelle. Si vous faites la mise au point sur un sujet en position grand angle, il n'est pas possible d'obtenir des images bien nettes en faisant un zoom avant car la profondeur de champ est réduite à des focales plus longues.
- Si le réglage de la mise au point ne peut se faire à une distance plus éloignée ou plus rapprochée, " ▲ " ou " 👤 " clignote.

## Commande d'exposition

La commande d'exposition manuelle est conseillée dans les situations suivantes :
- Lors d'une prise de vues en contre-jour ou sur un arrière-plan trop lumineux.
- Lors d'une prise de vues sur un fond réfléchissant naturellement la lumière, comme à la plage ou sur les pistes de ski.
- Quand le fond est sombre excessivement ou que le sujet est clair.

**1** Régler l'interrupteur d'alimentation sur "M" tout en appuyant sur la touche de verrouillage située sur l'interrupteur.

**2** Ouvrir complètement l'écran LCD. (☞ p. 10)

**3** Appuyer sur la molette **MMENU/VOL.**. L'écran de menu apparaît.

**4** Tourner la molette **MMENU/VOL.** pour sélectionner "EXPOSURE)" et appuyer sur la molette.

**5** Tourner la molette **MMENU/VOL.** pour sélectionner "MANUAL" et appuyer sur la molette.
- L'indicateur de la commande d'exposition apparaît.

**6** Pour éclaircir l'image, tourner la molette **MMENU/VOL.** vers "+". Pour assombrir l'image, tourner la molette **MMENU/VOL.** vers "–". (maximum ±6)
- L'exposition +3 fait le même effet que la compensation de contre-jour. (☞ p. 23)
- L'exposition –3 fait le même effet que lorsque "SPOTLIGHT" est réglé sur "SPOTLIGHT". (☞ p. 20)

**7** Appuyer sur la molette **MMENU/VOL.**. L'ajustement de l'exposition est terminé.

**Pour rétablir la commande d'exposition automatique**
Sélectionner "AUTO" à l'étape **5**. Ou régler l'interrupteur d'alimentation sur "A".

### REMARQUES :
- Il n'est pas possible d'utiliser la commande d'exposition manuelle lorsque "SPOTLIGHT" est réglé sur "SPOTLIGHT" ou "SNOW" (☞ p. 19), ou avec la compensation de contre-jour. (☞ p. 23)
- Si l'ajustement ne cause pas de changement visible de la luminosité, régler "GAIN UP" sur "AUTO". (☞ p. 14, 15)

## Verrouillage de l'iris

Comme la pupille de l'œil humain, l'iris se contracte dans un milieu bien éclairé pour éviter de faire pénétrer trop de lumière, et se dilate quand l'éclairage est faible pour laisser passer plus de lumière.
Utiliser cette fonction dans les situations suivantes :
- Lors d'une prise de vues d'un sujet en mouvement.
- Lorsque la distance entre le sujet et le caméscope change (la taille du sujet sur l'écran LCD ou dans le viseur change également), comme quand le sujet s'éloigne.
- Lors d'une prise de vues sur un fond réfléchissant naturellement la lumière, comme à la plage ou sur les pistes de ski.
- Lors d'une prise de vues d'un sujet éclairé par un projecteur.
- Lorsque le zoom est utilisé.

Quand le sujet est rapproché, laisser l'iris verrouillé. Même si le sujet s'éloigne, l'image n'est ni assombrie ni éclaircie.
**Avant de procéder, exécuter les étapes 1 – 5 de la section "Commande d'exposition".**

**6** Ajuster le zoom de façon que le sujet remplisse l'écran LCD ou le viseur, puis maintenir la molette **MMENU/VOL.** enfoncée pendant plus de 2 secondes. L'indicateur de la commande d'exposition et "L" apparaissent.

**7** Appuyer sur la molette **MMENU/VOL.**. "L" change pour faire place à "L", et l'iris est verrouillé.

**Indicateur de verrouillage de l'iris**

**Pour rétablir la commande de l'iris automatique**
Tourner la molette **MMENU/VOL.** pour sélectionner "AUTO", et appuyer dessus à l'étape **5**. Ou régler l'interrupteur d'alimentation sur "A".
- L'indicateur de commande d'exposition et "L" disparaissent.

**Pour verrouiller la commande d'exposition et l'iris**
Après l'étape **5** de "Commande d'exposition", ajuster l'exposition en tournant la molette **MMENU/VOL.**. Ensuite, verrouiller l'iris à l'étapes **6** et **7** de "Verrouillage de l'iris". Pour un verrouillage automatique, tourner la molette **MMENU/VOL.** pour sélectionner "AUTO", et appuyer dessus à l'étape **5**. La commande d'exposition et l'iris deviennent automatiques.

## Compensation de contre-jour

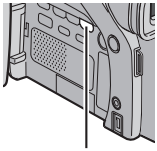
Touche BACKLIGHT

La compensation de contre-jour éclaircit le sujet rapidement.
Appuyer sur **BACKLIGHT**.
L'indicateur ▣ est affiché et le sujet s'éclaircit. Appuyer de nouveau, ▣ disparaît et la luminosité initiale est recouvrée.

- L'usage de la touche **BACKLIGHT** peut entraîner une trop grande luminosité autour du sujet qui devient blanc.
- La compensation de contre-jour est également disponible lorsque l'interrupteur d'alimentation est réglé sur "A".

## Réglage de la balance des blancs

La balance des blancs renvoie à l'exactitude de la reproduction des couleurs sous des éclairages différents. Si la balance des blancs est correcte, toutes les autres couleurs sont parfaitement reproduites.
En principe, la balance des blancs est réglée automatiquement. Toutefois, des utilisateurs de caméscope expérimentés commandent cette fonction manuellement pour obtenir une reproduction de couleur/teinte plus professionnelle.

**Pour changer le réglage**
Régler la fonction "▣" sur le mode souhaité. (☞ p. 14)

- L'indicateur du mode sélectionné, à l'exception de "AUTO", apparaît.

**[AUTO]**: La balance des blancs se règle automatiquement.
**MWB**: Réglage manuel de la balance des blancs lors d'une prise de vues sous des types d'éclairage différents. (☞ "Réglage de la balance des blancs manuelle")
**FINE**: À l'extérieur un jour de beau temps.
**CLOUD**: À l'extérieur un jour couvert.
**HALOGEN**: Utilisation d'une lampe vidéo ou tout type d'éclairage similaire.
**[ ]** = Préréglage en usine

**Pour rétablir la balance des blancs automatique**
Régler "▣" sur "AUTO". (☞ p. 14)
Ou régler l'interrupteur d'alimentation sur "A".

**REMARQUE :**
La balance des blancs ne peut être utilisée lorsque "▣" est réglé sur "SEPIA" ou "MONOTONE". (☞ p. 20)

## Réglage de la balance des blancs manuelle

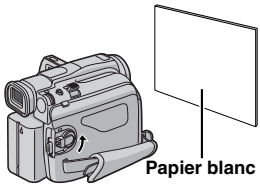
Papier blanc

Réglage manuel de la balance des blancs lors d'une prise de vues sous des types d'éclairage différents.

**1** Régler l'interrupteur d'alimentation sur "M" tout en appuyant sur la touche de verrouillage située sur l'interrupteur.
**2** Ouvrir complètement l'écran LCD. (☞ p. 10)
**3** Régler "▣" sur "MWB". (☞ p. 14)

- L'indication ▣ clignote lentement.

**4** Tenir une feuille de papier blanc devant le sujet. Ajuster le zoom ou vous déplacer pour que la feuille de papier blanc remplisse l'écran.
**5** Appuyer sur la molette **MMENU/VOL.** jusqu'à ce ▣ commence à clignoter rapidement.

- Lorsque le réglage est terminé, ▣ se remet à clignoter normalement.

**6** Appuyer deux fois sur la molette **MMENU/VOL.**.
L'écran de menu se ferme, et l'indicateur de balance des blancs manuelle ▣ est affiché.

**REMARQUES :**

- À l'étape **4**, la mise au point sur la feuille de papier blanc peut se révéler difficile. En pareil cas, ajuster manuellement la mise au point. (☞ p. 21)
- Un sujet peut être filmé sous différents types d'éclairage en intérieur (éclairage naturel, lumière fluorescente, éclairage à la bougie, etc.). La température de couleur étant différente selon le type de lumière, la teinte du sujet varie en fonction des réglages de la balance des blancs. Utiliser cette fonction pour obtenir une image plus naturelle.
- Le réglage de la balance des blancs effectué manuellement reste mémorisé même après la mise hors tension de l'appareil ou le retrait de la batterie.

## Copie vers un magnétoscope

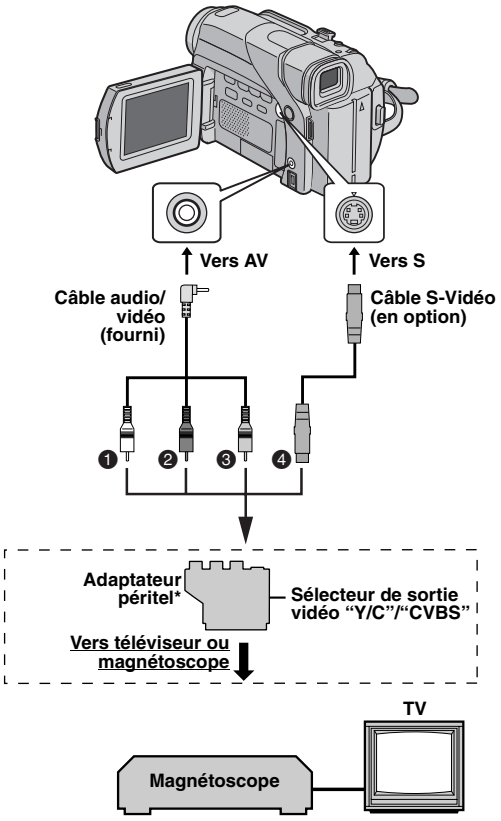


❶ Blanc vers AUDIO L IN
❷ Rouge vers AUDIO R IN
❸ Jaune vers VIDEO IN
❹ Vers S-VIDEO IN**

* Si votre magnétoscope est équipé d'un connecteur d'entrée AV à 21 broches (prise péritélévision), utiliser l'adaptateur péritel fourni.

** À raccorder si votre téléviseur ou votre magnétoscope possède un connecteur S-VIDEO IN. Dans ce cas, il n'est pas nécessaire de raccorder le câble vidéo jaune.

### REMARQUE :

Régler le sélecteur de sortie vidéo de l'adaptateur péritel comme requis :

**Y/C:** Pour un raccordement à un téléviseur ou à un magnétoscope qui accepte des signaux Y/C et utilise un câble S-Vidéo.

**CVBS:** Pour un raccordement à un téléviseur ou à un magnétoscope qui n'accepte pas les signaux Y/C et utilise un câble audio/vidéo.

**Pour utiliser ce caméscope comme lecteur**

**1** Conformément aux illustrations, raccorder le caméscope et le magnétoscope. Vous reporter également à la page 13.

**2** Régler l'interrupteur d'alimentation du caméscope sur "PLAY" tout en appuyant sur la touche de verrouillage située sur l'interrupteur.

**3** Mettre le magnétoscope en marche.

**4** Introduire la cassette source dans le caméscope.

**5** Introduire la cassette d'enregistrement dans le magnétoscope.

**6** Mettre le magnétoscope en mode AUX et en mode Pause d'enregistrement.
- Vous reporter au mode d'emploi du magnétoscope.

**7** Appuyer sur ►/II sur la caméscope pour démarrer la lecture de la bande source.

**8** À l'endroit exact où vous voulez que la copie démarre, mettre le magnétoscope en mode Enregistrement.

**9** Pour interrompre momentanément la copie, mettre le magnétoscope en mode Pause d'enregistrement, et appuyer sur ►/II sur le caméscope.

**10** Répéter les étapes **7** – **9** pour continuer le montage. Arrêter le magnétoscope et le caméscope.

### REMARQUES :

- **Il est recommandé d'utiliser l'adaptateur secteur comme source d'alimentation au lieu de la batterie. (☞ p. 7)**
- Dès le début de la lecture sur le caméscope, le métrage apparaît sur le téléviseur. Ceci confirmera les raccordements et le canal AUX à des fins de copie.
- Avant de commencer la copie, s'assurer que les indications n'apparaissent pas sur le téléviseur raccordé. Dans l'hypothèse qu'elles apparaissent, elles sont enregistrées sur la nouvelle cassette.

  **Pour choisir l'affichage ou non des fonctions suivantes sur le téléviseur raccordé**
  - Date/Heure
    Régler "DATE/TIME" sur "AUTO", "ON" ou "OFF". (☞ p. 14, 17)
  - Time code
    Régler "TIME CODE" sur "OFF" ou "ON". (☞ p. 14, 17)
  - Indications autres que la date/heure et le time code
    Régler "ON SCREEN" sur "OFF", "LCD" ou "LCD/TV". (☞ p. 14, 17)

## Copie vers un appareil vidéo équipé d'un connecteur DV (Copie numérique)

Il est également possible de copier des scènes enregistrées à l'aide du caméscope sur un autre appareil vidéo équipé d'un connecteur DV. Comme un signal numérique est envoyé, il y a peu, voire pas de dégradation de l'image ou du son.

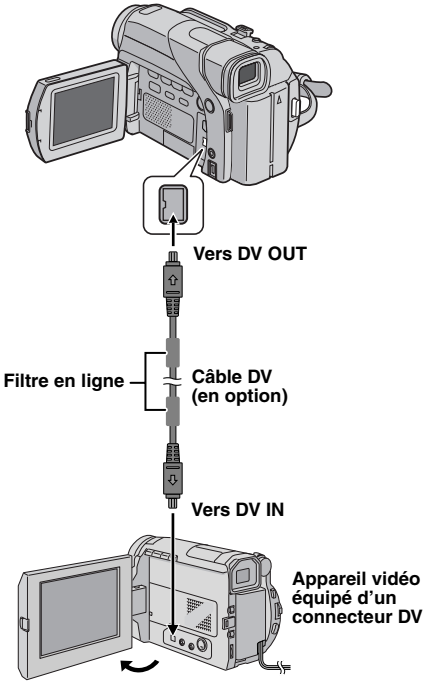


**Pour utiliser ce caméscope comme lecteur**

**1** S'assurer que l'alimentation de tous les appareils est coupée.

**2** Raccorder le caméscope à un appareil vidéo équipé d'un connecteur d'entrée DV à l'aide d'un câble DV conformément à l'illustration.

**3** Régler l'interrupteur d'alimentation du caméscope sur "PLAY" tout en appuyant sur la touche de verrouillage située sur l'interrupteur.

**4** Mettre l'appareil vidéo en marche.

**5** Introduire la cassette source dans le caméscope.

**6** Introduire la cassette d'enregistrement dans l'appareil vidéo.

**7** Appuyer sur ►/II sur la caméscope pour démarrer la lecture de la cassette source.

**8** À l'endroit exact où vous voulez que la copie démarre, mettre l'appareil vidéo en mode Enregistrement.

**9** Pour interrompre momentanément la copie, mettre l'appareil vidéo en mode Pause d'enregistrement, et appuyer sur ►/II sur le caméscope.

**10** Répéter les étapes **7** – **9** pour continuer le montage. Arrêter l'appareil vidéo et le caméscope.

### REMARQUES :

- **Il est recommandé d'utiliser l'adaptateur secteur comme source d'alimentation au lieu de la batterie. (☞ p. 7)**
- Dans l'hypothèse d'une section vierge ou d'une image distordue lue sur le lecteur pendant la copie, celle-ci peut s'arrêter pour contourner l'une image anormale.
- Même si le câble DV est correctement branché, l'image peut parfois ne pas apparaître à l'étape **8**. Dans pareil cas, couper l'alimentation, et recommencer le raccordement.
- Si **SNAPSHOT** est actionné pendant la lecture, seule l'image en lecture initiale enregistrée sur bande est sortie du connecteur DV.
- **Si un câble DV est branché, bien utiliser le câble DV JVC VC-VDV204U en option.**

## Raccordement à un ordinateur personnel

Il est également possible de transférer des images fixes/en mouvement vers un ordinateur équipé d'un connecteur DV via le logiciel installé sur l'ordinateur ou disponible dans le commerce.

**REMARQUES :**

- **Il est recommandé d'utiliser l'adaptateur secteur comme source d'alimentation au lieu de la batterie. (☞ p. 7)**
- **Lorsqu'un câble DV est sélectionné, s'assurer d'utiliser le câble DV JVC VC-VDV206U ou VC-VDV204U en option selon le type de connecteur DV (4 ou 6 broches) sur l'ordinateur.**
- Les informations sur la date et l'heure ne peuvent pas être saisies sur l'ordinateur.
- Se reporter au mode d'emploi de l'ordinateur et au manuel d'instructions du logiciel.
- Le système peut ne pas fonctionner correctement suivant l'ordinateur ou le panneau de capture que vous utilisez.

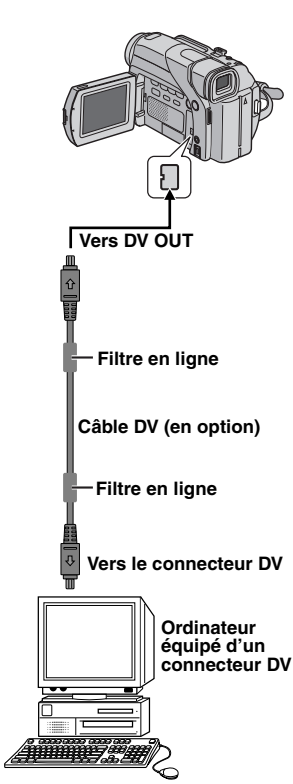

## Alimentation (p. 6)

- Effectuer la recharge à des endroits où la température ambiante varie entre 10°C et 35°C. La plage de températures 20°C à 25°C est idéale. La recharge risque l'inachèvement dans un environnement trop froid.
- La durée de charge dépend d'une température ambiante de 20°C.
- Les temps de recharge concernent une batterie complètement déchargée.
- Le temps de recharge varie selon la température ambiante et l'état de la batterie.
- Pour éviter des interférences avec la réception, éloigner l'adaptateur secteur de tout poste de radio.
- Compte tenu de l'électricité qu'il génère intérieurement, l'adaptateur secteur chauffe en cours d'usage. Ne vous en servir que dans des endroits bien ventilés.
- Les opérations ci-après répertoriées entraînent l'interruption de la recharge :
  - Régler l'interrupteur d'alimentation sur "PLAY", "A" ou "M".
  - Débrancher l'adaptateur secteur du caméscope.
  - Débrancher l'adaptateur secteur de la prise secteur.
  - Retirer la batterie du caméscope.
- En utilisant l'adaptateur secteur/chargeur AA-V40 en option, vous pouvez recharger la batterie BN-V408U/V416U/V428U sans le caméscope. Toutefois, il ne peut pas être utilisé comme adaptateur secteur.

## Insertion/Éjection d'une cassette (p. 9)

- Il faut quelques secondes pour que le logement de cassette s'ouvre. Ne pas le forcer.
- Si l'on attend quelques secondes et que le logement ne s'ouvre pas, refermer le volet et essayer une nouvelle fois. Si le logement de cassette ne s'ouvre toujours pas, mettre le caméscope hors tension puis de nouveau sous tension.
- Si la bande n'est pas chargée correctement, ouvrir complètement le volet de logement de cassette et retirer la cassette. Quelques minutes plus tard, l'introduire de nouveau.
- Lorsque le caméscope est transporté d'un lieu froid dans un lieu chaud, attendre quelques instants avant d'ouvrir le volet afin d'éviter une éventuelle condensation.
- Fermer le volet de logement de cassette avant que le logement de cassette n'abaisse peut endommager le caméscope.
- Même lorsque l'alimentation du caméscope est coupée, une cassette peut être insérée ou enlevée. Toutefois, si le logement de cassette est fermé avec le caméscope non alimenté, il ne reculera pas de ce fait. Il est recommandé de mettre l'appareil sous tension avant l'insertion ou l'éjection.
- Si on reprend l'enregistrement après ouverture du volet de logement de cassette, une partie vierge est enregistrée sur la bande ou une scène enregistrée précédemment est effacée (recouverte par le nouvel enregistrement), que le logement de cassette soit sorti ou non.
  Voir "Enregistrement sur une cassette en cours" (☞ p. 11).

## ENREGISTREMENT VIDÉO (p. 10)

- Lors d'un usage en extérieur sous la lumière directe du soleil, l'écran LCD peut s'avérer difficile à percevoir. En pareil cas, utiliser le viseur à la place.
- Le logement de la cassette peut s'ouvrir uniquement lorsque le caméscope est sous tension.
- Une fois le cache ouvert, il se peut qu'il faille attendre un court instant pour que le logement de la cassette s'ouvre. Ne pas forcer pour l'ouvrir.
- Quand on ferme le logement de la cassette, il s'abaisse automatiquement. Attendre qu'il soit complètement abaissé avant de fermer le volet.
- Lorsque la touche de marche/arrêt d'enregistrement est actionnée, il peut falloir patienter quelques secondes avant que l'enregistrement ne démarre réellement. L'indicateur "◆" commence à pivoter au moment où le caméscope se met vraiment en route.
- Le temps nécessaire pour calculer et afficher la durée de bande restante et la précision du calcul peuvent varier selon de type de bande utilisé.
- "TAPE END" apparaît dès lors que la bande est finie ; l'alimentation est coupée automatiquement au bout de 5 minutes si aucune action n'est exécutée. "TAPE END" apparaît aussi lorsqu'une cassette déjà finie est chargée.

## LECTURE VIDÉO (p. 12)

- Nettoyer les têtes vidéo à l'aide d'une cassette de nettoyage en option lorsque :
  - Aucune image n'apparaît pendant la lecture.
  - Des blocs de parasites sont perceptibles pendant la lecture.

  Pour plus de détails, ☞ p. 33.
- Si le mode d'arrêt dure pendant 5 minutes lorsque l'énergie est fournie par une batterie, l'alimentation du caméscope est coupée automatiquement. Pour remettre l'alimentation, régler l'interrupteur d'alimentation sur "OFF", puis sur "PLAY".
- Vous pouvez également voir l'image de lecture sur l'écran LCD lorsqu'il est retourné et poussé contre le corps du caméscope.
- Indications de l'écran LCD/du viseur :
  - Lorsque l'énergie est fournie par une batterie : l'indicateur de la batterie "▭" est affiché. (☞ p. 31)
  - Lorsque l'énergie est fournie à partir d'une prise secteur : l'indicateur de la batterie "▭" n'apparaît pas.
- Lorsqu'un câble est raccordé au connecteur AV, le son n'est pas entendu du haut-parleur.

Si le problème persiste malgré une observation des étapes répertoriées ci-dessous, consulter le revendeur JVC le plus proche.

Le caméscope est un appareil commandé par un microprocesseur. Des irrégularités dans son fonctionnement risquent de surgir suite à du bruit et des interférences externes (provenant d'un téléviseur, d'un poste de radio, etc.). En pareil cas, commencer par débrancher l'appareil de sa source d'alimentation (batterie, adaptateur secteur, etc.), puis attendre quelques minutes ; ensuite, rebrancher l'appareil et procéder comme à l'habitude depuis le début.

## Alimentation

**Pas d'alimentation.**

- La source d'alimentation n'a pas été correctement raccordée.

➜Vérifier le branchement de l'adaptateur secteur. (☞ p. 7)

- La batterie est déchargée.

➜Remplacer la batterie déchargée. (☞ p. 6, 7)

- L'écran LCD n'est pas complètement ouvert, ou le viseur n'a pas été tiré pendant l'enregistrement.

➜Ouvrir complètement l'écran LCD ou tirer le viseur.

**Le témoin POWER/CHARGE clignote en mode d'attente d'enregistrement.**

- Si le mode d'attente d'enregistrement continue pendant 5 minutes, l'alimentation du caméscope est coupée automatiquement.
  Ensuite, le témoin **POWER/CHARGE** clignote pour indiquer que le chargement de la batterie est en cours, si celle-ci est attachée au caméscope et que le courant est fourni par l'adaptateur secteur.

➜Pour réactiver le mode d'attente d'enregistrement, pousser et tirer le viseur à nouveau, ou fermer et rouvrir l'écran LCD.

## Enregistrement vidéo

**Aucun enregistrement ne peut être effectué.**

- L'interrupteur d'alimentation est réglé sur "PLAY" ou "OFF".

➜Régler l'interrupteur d'alimentation sur "A" ou "M". (☞ p. 10)

- Le commutateur de protection contre l'effacement de la bande est réglé sur "SAVE".

➜Régler le commutateur de protection contre l'effacement de la bande sur "REC". (☞ p. 9)

- "TAPE END" apparaît.

➜Mettre une nouvelle cassette. (☞ p. 9)

- Le volet du logement de la cassette est ouvert.

➜Fermer le volet du logement de la cassette.

**Lors d'une prise de vues d'un sujet baignant dans une lumière intense, des lignes verticales apparaissent.**

- Le contraste se révèle trop important ; il ne s'agit en aucun cas d'un dysfonctionnement.

**Lorsque situé sous la lumière directe du soleil lors d'une prise de vues, l'écran vire au rouge ou noir pendant un court moment.**

- Ce n'est pas un mauvais fonctionnement.

**Pendant l'enregistrement, les date et/ou heure n'apparaissent pas.**

- "DATE/TIME" est réglé sur "OFF".

➜Régler "DATE/TIME" sur "ON". (☞ p. 14, 16)

**Pendant l'enregistrement, le son n'est pas perceptible.**

- C'est normal.

**Les indications de l'écran LCD ou du viseur clignotent.**

- Certains effets de fondu/volet, certains modes du programme AE avec effets spéciaux, "DIS" et d'autres fonctions ne pouvant fonctionner ensemble sont sélectionnés en même temps.

➜Relire les sections concernant les effets de fondu/volet, le programme AE avec effets spéciaux et "DIS". (☞ p. 14 – 20)

**Le zoom numérique ne fonctionne pas.**

- Le zoom optique 16X est sélectionné.

➜Régler "ZOOM" sur "40X" ou "700X". (☞ p. 15)

**Des points lumineux colorés envahissent l'écran LCD.**

- Des points blancs ou des points brillants de lumière (rouge, vert ou bleu) peuvent apparaître sur l'écran LCD. Cela peut se produire si la fonction de prise de vues en faible lumière est activée durant l'enregistrement, ce qui ne constitue pas un mauvais fonctionnement.

## Lecture vidéo

**Les fonctions de lecture, rembobinage et avance rapide sont hors d'usage.**

- L'interrupteur d'alimentation est réglé sur "A" ou "M".

➜Régler l'interrupteur d'alimentation sur "PLAY". (☞ p. 12)

**La bande défile, mais aucune image n'apparaît.**

- Le téléviseur dispose de prises d'entrée AV, mais n'est pas réglé en mode VIDEO.

➜Régler le téléviseur en mode ou sur le canal approprié pour la lecture vidéo. (☞ p. 13)

- Le volet du logement de la cassette est ouvert.

➜Fermer le volet du logement de la cassette. (☞ p. 9)

**Des blocs de parasites sont perceptibles pendant la lecture, ou aucune image n'apparaît en lecture et l'écran devient bleu.**

➜Nettoyer les têtes vidéo à l'aide d'une cassette de nettoyage en option. (☞ p. 33)

## Fonctions élaborées

**Le réglage de la mise au point ne se fait pas automatiquement.**

- La mise au point est réglée sur le mode manuel.
➜Régler la mise au point en mode automatique. (☞ p. 21)
- L'objectif est sale ou recouvert de condensation.
➜Nettoyer l'objectif, puis vérifier de nouveau la mise au point. (☞ p. 34)
- L'enregistrement a été effectué dans un lieu sombre ou en situation à faible contraste.

**Le mode Photo est inutilisable.**

- Le mode Compression (SQUEEZE) a été sélectionné.
➜Désactiver le mode Compression (SQUEEZE). (☞ p. 14, 16)

**Les clichés ont des couleurs bizarres.**

- La source de lumière ou le sujet filmé ne comprennent pas de blanc. Ou plusieurs sources de lumière différentes figurent derrière le sujet.
➜Trouver un sujet blanc et bien le cadrer lors de la prise de vues. (☞ p. 20)
- Le mode Sépia (SEPIA) ou Monotone (MONOTONE) est activé.
➜Désactiver les modes Sépia (SEPIA) et Monotone (MONOTONE). (☞ p. 14, 20)

**L'image prise en mode Photo est trop sombre.**

- La prise de vues a été effectuée à contre-jour.
➜Appuyer sur **BACKLIGHT**. (☞ p. 23)

**L'image prise en mode Photo est trop lumineuse.**

- Le sujet est trop lumineux.
➜Régler "🎇" sur "SPOTLIGHT". (☞ p. 20)

**La balance des blancs ne peut être activée.**

- Le mode Sépia (SEPIA) ou Monotone (MONOTONE) est activé.
➜Désactiver le mode Sépia (SEPIA) ou Monotone (MONOTONE) avant de régler la balance des blancs. (☞ p. 20)

**Les effets de fondu/volet ne fonctionnent pas.**

- L'interrupteur d'alimentation est réglé sur "A".
➜Régler l'interrupteur d'alimentation sur "M". (☞ p. 8)

**Le fondu en noir et blanc ne fonctionne pas.**

- Le mode Sépia (SEPIA) ou Monotone (MONOTONE) est activé.
➜Désactiver les modes Sépia (SEPIA) et Monotone (MONOTONE). (☞ p. 14, 20)

**Le programme AE avec effets spéciaux ne fonctionne pas.**

- L'interrupteur d'alimentation est réglé sur "A".
➜Régler l'interrupteur d'alimentation sur "M". (☞ p. 8)

**L'image semble indiquer que la vitesse d'obturation est trop lente.**

- Lors d'une prise de vues dans l'obscurité, l'appareil devient plus sensible à la lumière lorsque "GAIN UP" est réglé sur "AUTO".
➜Pour que l'éclairage paraisse plus naturel, régler "GAIN UP" sur "AGC" ou "OFF". (☞ p. 14, 15)

## Problèmes divers

**Le témoin POWER/CHARGE du caméscope ne s'allume pas.**

- La température de la batterie est trop élevée/basse.
- La recharge est difficile à des endroits exposés à des températures très élevées/basses.
➜Pour protéger la batterie, il est recommandé de la recharger à des endroits où la température varie entre 10°C et 35°C. (☞ p. 32)

**"SET DATE/TIME!" apparaît.**

- La date et/ou l'heure ne sont pas réglées.
➜Régler la date et/ou l'heure. (☞ p. 8)
- La batterie de l'horloge intégrée est déchargée et la date et/ou l'heure précédemment réglées ont été effacées.
➜Consulter le revendeur JVC le plus proche pour un remplacement.

**Aucune image n'apparaît.**

- Le caméscope n'est pas alimenté ou connaît quelque autre dysfonctionnement.
➜Mettre le caméscope hors puis sous tension. (☞ p. 8)

**Certaines fonctions ne sont pas disponibles lorsque la molette MMENU/VOL. est utilisée.**

- L'interrupteur d'alimentation est réglé sur "A".
➜Régler l'interrupteur d'alimentation sur "M". (☞ p. 8)

**Lors de l'impression de l'image sur l'imprimante, une barre noire apparaît au bas de l'écran.**

- Ce n'est pas un mauvais fonctionnement.
➜Pour éviter ce problème, procéder à l'enregistrement avec "DIS" activé (☞ p. 14, 15).

**Lorsqu'il est raccordé via le connecteur DV, le caméscope ne fonctionne pas.**

- Le câble DV a été branché/débranché tandis que le caméscope était allumé.
➜Éteindre et rallumer le caméscope, puis le faire fonctionner.

**L'arrière de l'écran LCD chauffe.**

- La lampe utilisée pour illuminer l'écran LCD provoque cet effet.

➜Fermer l'écran LCD pour l'éteindre ou régler l'interrupteur d'alimentation sur "OFF", et laisser l'appareil refroidir.

**Les images sur l'écran LCD apparaissent sombres ou blanchâtres.**

- En milieu à basses températures, les images s'assombrissent en raison des caractéristiques de l'écran LCD. En pareil cas, les couleurs affichées diffèrent de celles réellement enregistrées. Il ne s'agit en aucun cas d'un défaut du caméscope.

➜Régler la luminosité et l'angle de l'écran LCD. (☞ p. 9, 10)

- Lorsque la lampe fluorescente de l'écran LCD atteint la fin de sa durée de vie utile, les images sur l'écran LCD s'assombrissent.

➜Consulter le revendeur JVC le plus proche.

**Des points lumineux colorés envahissent l'écran LCD ou le viseur.**

- L'écran LCD et le viseur sont fabriqués selon une technologie haute précision. Des points noirs ou des points brillants de lumière (rouge, vert ou bleu) peuvent toutefois apparaître et rester sur l'écran LCD ou le viseur durant l'enregistrement ou la lecture. Ces points ne sont pas enregistrés sur la bande. Il ne s'agit en aucun cas d'un défaut de l'appareil. (Points efficaces : supérieurs à 99,99 %)

**Les indicateurs et la couleur des images sur l'écran LCD ne sont pas nets.**

- Il peut s'agir de la surface ou d'un bord de l'écran LCD qui sont comprimés.

**Impossible d'introduire la cassette.**

- La charge de la batterie est faible.

➜Remplacer la batterie. (☞ p. 6, 7)

**L'image n'apparaît pas sur l'écran LCD.**

- Le viseur est tiré et "PRIORITY" est réglé sur "FINDER".

➜Repousser le viseur ou définir "PRIORITY" sur "LCD". (☞ p. 10, 14, 16)

- Le réglage de la luminosité de l'écran LCD est trop sombre.

➜Régler la luminosité de l'écran LCD. (☞ p. 9)

➜Si l'écran est incliné vers le haut sur 180 degrés, l'ouvrir complètement. (☞ p. 10)

**Les images sur l'écran LCD sont instables.**

- Le volume du haut-parleur est trop fort.

➜Baisser le volume du haut-parleur. (☞ p. 12)

**L'écran LCD, le viseur et l'objectif sont sales (ex. traces de doigt).**

➜Les essuyer délicatement avec un chiffon doux. Ne pas frotter trop fort pour éviter d'endommager l'appareil. (☞ p. 34) Pour nettoyer le viseur, consulter le revendeur JVC le plus proche.

**Le time code n'apparaît pas.**

- "TIME CODE" est réglé sur "OFF".

➜Régler "TIME CODE" sur "ON". (☞ p. 14, 16, 17)

**Une indication d'erreur (E01, E02 ou E06) apparaît.**

- Il y a eu dysfonctionnement d'une manière ou d'une autre. En pareil cas, les fonctions du caméscope sont inutilisables.

➜☞ p. 31.

**Une indication d'erreur (E03 ou E04) apparaît.**

- Il y a eu dysfonctionnement d'une manière ou d'une autre. En pareil cas, les fonctions du caméscope sont inutilisables.

➜☞ p. 31.

## Indications d'avertissement

Affiche l'énergie restante de la batterie.

**Niveau de l'énergie restante**

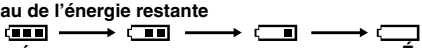

**Élevé** → → → **Épuisé**

Au fur et à mesure que l'énergie de la batterie se rapproche de zéro, l'indicateur clignote.
Lorsque l'énergie de la batterie est épuisée, l'alimentation est coupée automatiquement.

Apparaît quand aucune bande n'a été chargée. (☞ p. 9)

### CHECK TAPE'S ERASE PROTECTION TAB

Apparaît lorsque le commutateur de protection contre l'effacement est réglé sur "SAVE" tandis que l'interrupteur d'alimentation est réglé sur "A" ou "M". (☞ p. 8)

### USE CLEANING CASSETTE

Apparaît si de la saleté a été détectée sur les têtes pendant l'enregistrement. Utiliser une cassette de nettoyage en option. (☞ p. 33)

### CONDENSATION, OPERATION PAUSED

### PLEASE WAIT

Apparaît en situation de condensation. (Les deux indications ci-dessus alternent toutes les 3 secondes.) Lorsque cette indication est affichée, attendre plus d'une (1) heure jusqu'à que la condensation disparaisse.

### TAPE!

Apparaît si une bande n'était pas chargée lorsque la touche de marche/arrêt d'enregistrement ou la touche **SNAPSHOT** a été actionnée tandis que l'interrupteur d'alimentation est réglé sur "A" ou "M".

### TAPE END

Apparaît au terme de la bande pendant l'enregistrement ou la lecture. (☞ p. 27)

### SET DATE/TIME!

- Apparaît lorsque la date et/ou l'heure n'ont pas été réglées. (☞ p. 8)
- Apparaît lorsque la batterie (au lithium) de l'horloge intégrée est déchargée et que la date et/ou l'heure précédemment réglées ont été effacées. (☞ p. 8)

### LENS CAP

Apparaît l'espace de 5 secondes suite à une mise sous tension tandis que le couvre-objectif est encore fixé.

### COPYING FAILED

Apparaît lors d'une tentative de copie des signaux protégés tandis que le caméscope sert d'enregistreur.

### E01, E02 ou E06
### UNIT IN SAFEGUARD MODE REMOVE AND REATTACH BATTERY

Les indications d'erreur (E01, E02 ou E06) montrent le type de dysfonctionnement qui s'est produit. Lorsqu'une indication d'erreur apparaît, le caméscope s'éteint automatiquement. Retirer la source d'alimentation (batterie, etc.) et attendre quelques minutes, jusqu'à ce que l'indication s'efface. Remettre ensuite le caméscope en route. Si l'indication persiste, consulter le revendeur JVC le plus proche.

### E03 ou E04
### UNIT IN SAFEGUARD MODE EJECT AND REINSERT TAPE

Les indications d'erreur (E03 ou E04) montrent le type de dysfonctionnement qui s'est produit. Lorsqu'une indication d'erreur apparaît, le caméscope s'éteint automatiquement. Éjecter la cassette une fois et la réintroduire, puis vérifier si l'indication s'efface. Remettre ensuite le caméscope en route. Si l'indication persiste, consulter le revendeur JVC le plus proche.

## Batteries

La batterie fournie est une batterie au lithium-ion. Avant d'utiliser la batterie fournie ou une batterie en option, bien lire les consignes suivantes :

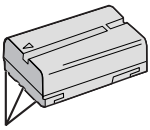

Bornes

- **Pour éviter tout accident…**
  - ...**Ne pas** brûler.
  - ...**Ne pas** court-circuiter les bornes. En cas de transport, s'assurer que le cache de la batterie fournie est mis. Si vous avez égaré le cache de la batterie, placer celle-ci dans un sac plastique.
  - ...**Ne pas** modifier ni démonter.
  - ...**Ne pas** exposer la batterie à des températures au-delà de 60°C ; en pareil cas, la batterie risque de surchauffer, d'exploser ou de prendre feu.
  - ...Utiliser uniquement les chargeurs spécifiés.
- **Pour éviter tout endommagement et prolonger la durée de vie utile…**
  - ...Ne pas soumettre à un choc inutile.
  - ...Charger dans un endroit où les températures figurent dans les tolérances indiquées dans le tableau ci-dessous. Il s'agit d'une batterie à réaction chimique — des températures plus basses peuvent gêner la réaction chimique, tandis que des températures plus élevées peuvent faire obstacle à une recharge complète.
  - ...Entreposer dans un endroit frais et sec. Toute exposition prolongée à de hautes températures accélérera la décharge naturelle et diminuera la durée de vie utile.
  - ...Charger et décharger complètement la batterie tous les 6 mois lors d'un entreposage pendant une période de temps prolongée.
  - ...Retirer l'appareil du chargeur ou le débrancher lorsque vous ne vous en servez pas ; certains appareils, même éteints, continuent de consommer du courant.

### REMARQUES :

- Il est normal que la batterie chauffe après recharge ou après utilisation.
  **Gammes des températures**
  Recharge : 10°C à 35°C
  Fonctionnement : 0°C à 40°C
  Entreposage : –20°C à 50°C
- Plus la température est basse, plus la recharge est longue.

## Cassettes

Pour garantir des conditions optimales d'usage et de rangement de vos cassettes, bien lire les consignes suivantes :

- **Pendant l'utilisation…**
  - ...S'assurer que la cassette porte la marque Mini DV.
  - ...Bien savoir que tout enregistrement sur des bandes préalablement enregistrées efface automatiquement les signaux vidéo et audio précédemment enregistrés.
  - ...S'assurer que la cassette est correctement insérée.
  - ...Ne pas charger ni décharger la cassette plusieurs fois de suite sans faire défiler la bande. La bande risque de se détendre et d'être endommagée.
  - ...Ne pas ouvrir le cache avant de la cassette. La bande serait exposée aux traces de doigt et à la poussière.
- **Entreposer les cassettes…**
  - ...Loin des radiateurs ou autres sources de chaleur.
  - ...À l'abri de la lumière directe du soleil.
  - ...Dans des endroits où elles ne seront pas soumises à un choc inutile ou des vibrations.
  - ...Dans des lieux où elles ne seront pas exposées à des champs magnétiques puissants (c'est-à-dire loin des moteurs, transformateurs ou aimants, par exemple).
  - ...À la verticale dans leur emballage d'origine.

## Écran LCD

- **Pour éviter tout endommagement de l'écran LCD, NE PAS…**
  - ...Le pousser trop fortement ou lui faire subir des chocs.
  - ...Placer le caméscope avec l'écran LCD en dessous.
- **Pour prolonger sa durée de vie utile…**
  - ...Éviter de le frotter à l'aide d'un chiffon rugueux.
- **Ne pas ignorer les phénomènes suivants lors de l'usage de l'écran LCD. Il ne s'agit en aucun cas de dysfonctionnements…**
  - ...Tandis que le caméscope est en état de marche, la surface autour de l'écran LCD et/ou l'arrière peuvent chauffer.
  - ...Si l'appareil reste trop longtemps allumé, la surface autour de l'écran LCD chauffe.

## Appareil principal

- **Pour votre sécurité, NE PAS…**
  - ...Ouvrir le boîtier du caméscope.
  - ...Démonter ou modifier l'appareil.
  - ...Court-circuiter les bornes de la batterie. Maintenir celle-ci éloignée de tout objet métallique lorsqu'elle n'est pas utilisée.
  - ...Laisser pénétrer des substances inflammables, de l'eau ou des objets métalliques dans l'appareil.
  - ...Retirer la batterie ou débrancher l'appareil alors que celui est allumé.
  - ...Garder la batterie à l'intérieur du caméscope lorsque celui-ci n'est pas utilisé.
- **Éviter d'utiliser l'appareil…**
  - ...Dans des endroits humides ou poussiéreux.
  - ...Dans des lieux exposés à de la suie ou de la vapeur (par exemple, près d'une cuisinière).
  - ...Dans des endroits exposés aux chocs ou vibrations excessives.
  - ...Près d'un téléviseur.
  - ...Près d'appareils générant des champs magnétiques ou électriques puissants (c'est-à-dire des haut-parleurs, des antennes de diffusion, etc.).
  - ...Dans des lieux exposés à des températures extrêmes (au-delà de 40°C ou en deçà de 0°C).
- **NE PAS laisser l'appareil…**
  - ...Dans des endroits à plus de 50°C.
  - ...Dans des lieux exposés à des taux d'humidité extrêmes (en deçà de 35% ou au-delà de 80%).
  - ...En plein soleil.
  - ...Dans une voiture hermétiquement fermée en période estivale.
  - ...Près d'un radiateur.
- **Pour protéger l'appareil, NE PAS…**
  - ...Le mouiller.
  - ...Le faire tomber ou le cogner contre des objets durs.
  - ...Le soumettre à un choc ou des vibrations excessives durant le transport.
  - ...Maintenir l'objectif orienté vers des objets extrêmement lumineux pendant trop longtemps.
  - ...exposer l'objectif et celui du viseur à la lumière directe du soleil.
  - ...Le transporter en le tenant par l'écran LCD ou le viseur.
  - ...Le balancer inutilement par la bandoulière ou la poignée.
  - ...Trop balancer l'étui souple lorsque le caméscope est à l'intérieur.

- **Des têtes sales peuvent créer les problèmes suivants :**

  - ...Aucune image n'apparaît pendant la lecture.
  - ...Des blocs de parasites sont perceptibles pendant la lecture.
  - ...Pendant l'enregistrement, l'indicateur d'avertissement d'encrassement des têtes " ⊗ " apparaît.
  - ...L'enregistrement ne peut pas s'effectuer de façon correcte.

En pareils cas, utiliser la cassette de nettoyage en option. L'introduire et procéder à la lecture. Un usage répété et consécutif de la cassette risque d'endommager les têtes vidéo. Au bout de 20 secondes de lecture, le caméscope s'arrête automatiquement. Vous reporter au mode d'emploi de la cassette de nettoyage.
Si, après le nettoyage, les problèmes persistent, consulter le revendeur JVC le plus proche.
Les pièces mobiles mécaniques chargées du déplacement des têtes vidéo et de la bande vidéo ont tendance à s'encrasser et à s'user avec le temps. Pour maintenir une image claire en permanence, il est recommandé d'effectuer des contrôles réguliers après quelques 1 000 heures d'utilisation de l'appareil. Pour plus de détails sur les contrôles périodiques, consulter le revendeur JVC le plus proche.

**À propos de la condensation d'humidité**

- Vous avez sans doute observé qu'en versant un liquide froid dans un verre, des gouttes d'eau se forment sur la surface extérieure. Le même phénomène se produit sur le tambour porte-têtes d'un caméscope quand vous le déplacez d'un endroit froid vers un endroit chaud, après avoir chauffé une pièce restée froide, dans des conditions d'humidité extrêmes ou dans un lieu où l'air est refroidi par un climatiseur.
- De l'humidité sur le tambour porte-têtes peut abîmer gravement la bande vidéo, et provoquer des dommages internes au caméscope lui-même.

**Dysfonctionnement grave**

En cas de dysfonctionnement, cesser toute opération immédiatement et consulter le revendeur JVC le plus proche.

Le caméscope est un appareil commandé par un microprocesseur. Des irrégularités dans son fonctionnement risquent de surgir suite à du bruit et des interférences externes (provenant d'un téléviseur, d'un poste de radio, etc.). En pareil cas, commencer par débrancher l'appareil de sa source d'alimentation (batterie, adaptateur secteur, etc.), puis attendre quelques minutes ; ensuite, rebrancher l'appareil et procéder comme à l'habitude depuis le début.

## Après utilisation

**1** Éteindre le caméscope.

**2** Faire coulisser et maintenir **OPEN/EJECT** dans le sens de la flèche, puis tirer le volet ouvert jusqu'à son blocage. Le logement s'ouvre automatiquement. Retirer la cassette.

**3** Appuyer sur "PUSH HERE" pour fermer le logement de la cassette.

- Quand on ferme le logement, il s'abaisse automatiquement. Attendre qu'il soit complètement abaissé avant de fermer le volet.

**4** Faire glisser la **BATT.RELEASE** ① et retirer la batterie ② ③.

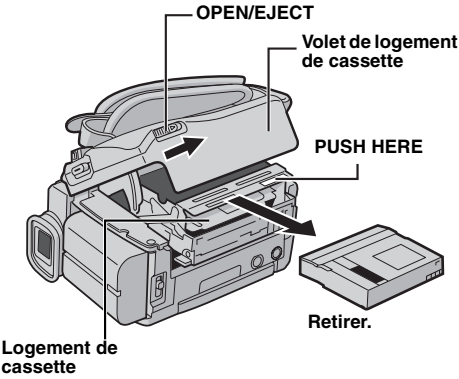


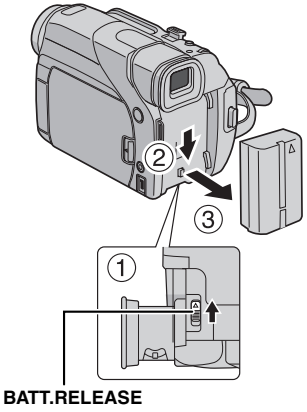


## Nettoyage du caméscope

**1** Pour nettoyer l'extérieur, essuyer délicatement à l'aide d'un chiffon doux. Insister sur les traces résistantes à l'aide du chiffon imbibé d'une solution diluée avec un savon doux et bien essoré. Ensuite, essuyer de nouveau avec un chiffon sec.

**2** Appuyer sur la touche d'ouverture de l'écran et ouvrir l'écran LCD. Essuyer délicatement à l'aide d'un chiffon doux. Faire attention de ne pas endommager l'écran. Fermer l'écran LCD.

**3** Pour nettoyer l'objectif, vaporiser à l'aide d'une brosse soufflante pour objectif, puis essuyer délicatement avec un tampon nettoyeur.

**REMARQUES :**

- Éviter d'utiliser des agents nettoyants trop puissants, comme la benzine ou l'alcool.
- Tout nettoyage doit être effectué seulement après que la batterie a été retirée et que les autres appareils ont été débranchés.
- Des résidus de moisissure peuvent se former si l'objectif n'est pas nettoyé.
- En cas d'usage d'un nettoyant ou d'un chiffon traité chimiquement, se référer aux consignes de sécurité de chaque produit.
- Pour nettoyer le viseur, consulter le revendeur JVC le plus proche.

## Caméscope

### Spécifications générales

**Alimentation**
CC 11,0 V (En utilisant l'adaptateur secteur)
CC 7,2 V (En utilisant la batterie)
**Consommation**
3,3 W environ (Écran LCD éteint, viseur allumé)
4,6 W environ (Écran LCD allumé, viseur éteint)
8,6 W environ (Maximum)
**Dimensions (L x H x P)**
71 mm x 91 mm x 118 mm
(avec l'écran LCD fermé et le viseur complètement rentré)
**Poids**
500 g environ
(sans cassette ni batterie)
590 g environ
(avec cassette et batterie)
**Température de fonctionnement**
0°C à 40°C
**Humidité de fonctionnement**
35% à 80%
**Température de stockage**
–20°C à 50°C
**Capteur**
CCD 1/6"
**Objectif**
F 1,6, f = 2,7 mm à 43,2 mm, objectif zoom électrique 16:1
**Diamètre du filtre**
ø30,5 mm
**Écran LCD**
2,37" mesuré en diagonale, écran LCD/système à matrice active TFT
**Viseur**
Viseur électronique avec LCD couleur 0,24"
**Haut-parleur**
Monophonique
**Lumière à LED blanche**
Distance réelle : 1,5 m

### Caméscope numérique

**Format**
Format DV (mode SD)
**Format des signaux**
Standard PAL
**Format d'enregistrement/lecture**
Vidéo : Enregistrement à composantes numériques
Audio : Enregistrement numérique PCM, 32 kHz 4-canaux (12-bits), 48 kHz 2-canaux (16-bits)
**Cassettes**
Cassette Mini DV
**Vitesse de la bande**
SP: 18,8 mm/s, LP: 12,5 mm/s
**Durée maximum d'enregistrement (cassette de 80 minutes)**
SP: 80 min., LP: 120 min.

### Connecteurs

**S**
Sortie S-Vidéo :
Y : 1,0 V (p-p), 75 Ω, analogique
C : 0,29 V (p-p), 75 Ω, analogique
**AV**
Sortie vidéo : 1,0 V (p-p), 75 Ω, analogique
Sortie audio : 300 mV (rms), 1 kΩ, analogique, stéréo
**DV**
Sortie : 4-broches, conformité IEEE 1394

## Adaptateur secteur

**Alimentation requise**
CA 110 V à 240 V∿, 50 Hz/60 Hz
**Sortie**
CC 11 V ⎓, 1 A

Les caractéristiques techniques susmentionnées sont données sous réserve du mode SP sauf indication contraire. Présentation et caractéristiques modifiables sans préavis.

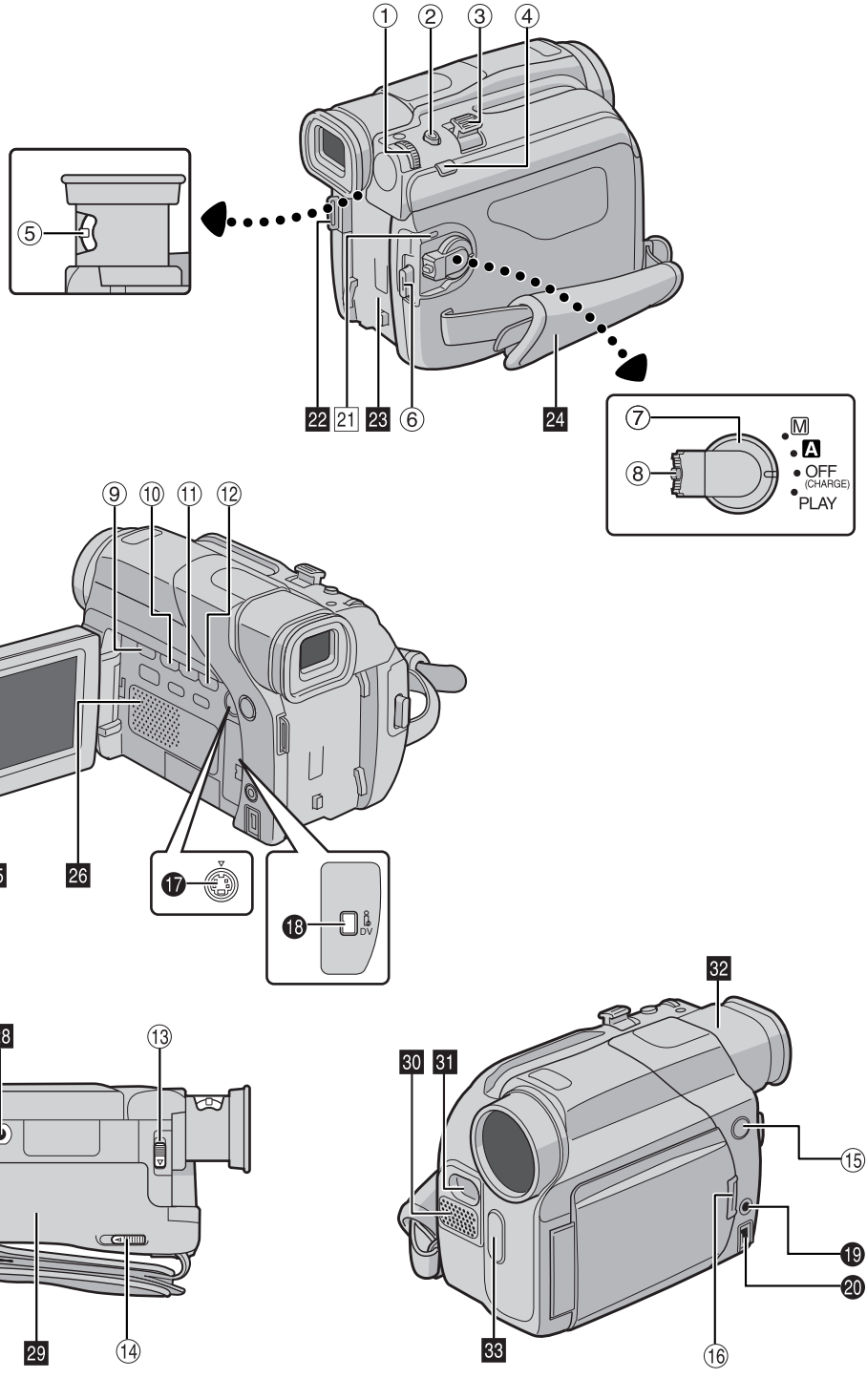
1
2
3
4
5
22
21
23
6
24
7
8
M
A
OFF
(CHARGE)
PLAY
9
10
11
12
25
26
17
18
i.LINK
DV
27
28
13
29
14
32
30
31
15
19
20
33
16

## Indicateurs

① Molette Menu [MMENU/VOL.] (☞ p. 14)
Commande de volume du haut-parleur [MMENU/VOL.] (☞ p. 12)
② Touche d'activation du mode Photo [SNAPSHOT] (☞ p. 20)
③ Commande de zoom [T/W] (☞ p. 10)
④ Touche de mise au point manuelle[FOCUS] (☞ p. 21)
Touche de recherche de section vierge [BLANK SRCH] (☞ p. 12)
⑤ Commande d'ajustement dioptrique (☞ p. 8)
⑥ Touche de marche/arrêt d'enregistrement (☞ p. 10)
⑦ Interrupteur d'alimentation [A, M, PLAY, OFF] (☞ p. 8)
⑧ Touche de verrouillage (☞ p. 8)
⑨ Touche Arrêt [■] (☞ p. 12)
⑩ Touche de rembobinage[◀◀] (☞ p. 12)
Touche de nuit [NIGHT] (☞ p. 18)
⑪ Touche Lecture/Pause [▶/II] (☞ p. 12)
⑫ Touche d'avance rapide [▶▶] (☞ p. 12)
Touche de compensation de contre-jour [BACKLIGHT] (☞ p. 23)
⑬ Interrupteur de libération de la batterie [BATT.RELEASE] (☞ p. 6)
⑭ Interrupteur d'ouverture/éjection de la cassette [OPEN/EJECT] (☞ p. 9)
⑮ Interrupteur de lumière à LED blanche [LIGHT] (☞ p. 18)
⑯ Touche d'ouverture de l'écran (☞ p. 10)
Pour les modèles sans touche d'ouverture, simplement soulever le bas de l'écran LCD pour l'ouvrir.

## Connecteurs

⑰ Connecteur de sortie S-vidéo [S-VIDEO] (☞ p. 13, 24)
⑱ Connecteur vidéo numérique [DV] (i.Link*) (☞ p. 25, 26)
⑲ Connecteur de sortie audio/vidéo [AV] (☞ p. 13, 24)
⑳ Connecteur d'entrée DC [DC] (☞ p. 6, 7)

* i.Link fait référence aux spécifications et extensions de la norme IEEE1394-1995. Le logo est applicable aux produits conformes à la norme i.Link.

## Indicateurs

21 Témoin POWER/CHARGE (☞ p. 8, 10)

## Éléments divers

22 Œillet de courroie en bandoulière (☞ p. 5)
23 Monture de la batterie (☞ p. 7)
24 Poignée ceinturée (☞ p. 7)
25 Écran LCD (☞ p. 10, 11)
26 Haut-parleur (☞ p. 12)
27 Orifice de borne (☞ p. 9)
28 Vis de montage de trépied (☞ p. 9)
29 Volet de logement de cassette (☞ p. 9)
30 Microphone stéréo
31 Lumière à LED blanche (☞ p. 18)
32 Viseur (☞ p. 8)
33 Capteur de la caméra
(Veiller à ne pas obstruer cette zone ; un capteur intégré indispensable à la prise de vues est situé à cet endroit.)

# Indications de l'écran LCD/du viseur

## Durant l'enregistrement vidéo

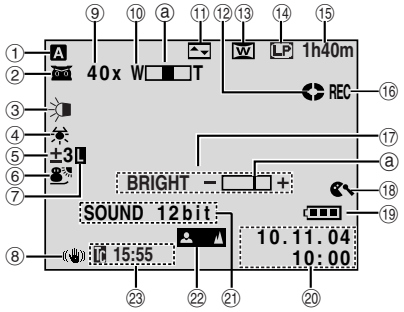


① Mode de fonctionnement (☞ p. 8)
② : Indicateur de prise de vues en faible lumière (☞ p. 18)
(Apparaît lorsque le mode prise de vues en faible lumière est activé.)
A: Mode Gain relevé (☞ p. 15)
(Apparaît lorsque "GAIN UP" est réglé sur "AUTO" avec la vitesse d'obturation ajustée automatiquement.)
③ Témoin de lumière à LED blanche (☞ p. 18)
④ Indicateur de la balance des blancs (☞ p. 23)
⑤ : Indicateur de la compensation de contre-jour (☞ p. 23)
±: Indicateur de l'ajustement de l'exposition (☞ p. 22)
⑥ Indicateur du programme AE avec effets spéciaux sélectionné (☞ p. 19)
⑦ Indicateur du verrouillage de l'iris (☞ p. 22)
⑧ Stabilisateur d'image numérique ("DIS") (☞ p. 15)
⑨ Rapport de zoom approximatif (☞ p. 10)
(Apparaît pendant l'usage du zoom.)
⑩ Indicateur du zoom (☞ p. 10)
(Apparaît pendant l'usage du zoom.)
(L'indicateur de niveau ⓐ se meut.)
⑪ Indicateur de l'effet de fondu/volet sélectionné (☞ p. 19)
⑫ Indicateur du défilement de la bande (☞ p. 10)
(Tourne au fur et à mesure que la bande défile.)
⑬ Indicateur du mode Grand angle sélectionné (☞ p. 16)
⑭ Mode Vitesse d'enregistrement (SP/LP) (☞ p. 15)
⑮ Durée de bande restante (☞ p. 10)
⑯ REC: (Apparaît pendant l'enregistrement.) (☞ p. 10)
PAUSE: (Apparaît lorsque le mode d'attente d'enregistrement est activé.) (☞ p. 10)
PHOTO: (Apparaît pendant la prise d'un cliché) (☞ p. 20)
⑰ BRIGHT: Indicateur de la commande de luminosité (Écran LCD/Viseur) (☞ p. 9)
(L'indicateur de niveau ⓐ se meut.)
⑱ Indicateur de la coupure des bruits du vent (☞ p. 16)
⑲ Indicateur de la batterie (☞ p. 31)
⑳ Date/Heure (☞ p. 8, 16)
㉑ Indicateur du mode Son (☞ p. 15)
(Apparaît pendant environ 5 secondes après la mise en marche du caméscope.)
㉒ Indicateur du réglage manuel de la mise au point (☞ p. 21)
㉓ Time code (☞ p. 16, 17)

## durant la lecture vidéo

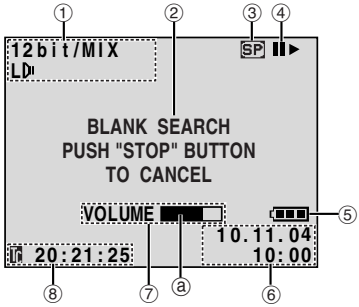


① Indicateur du mode Son (☞ p. 17)
② Indicateur de la recherche d'une section vierge (☞ p. 12)
③ Vitesse de la bande (☞ p. 15)
④ ▶ : Lecture
▶▶ : Avance rapide/Recherche accélérée
◀◀ : Rembobinage/Recherche accélérée
❚❚ : Pause
❚❚ ▶ : Lecture image par image en sens avant/Ralenti en sens avant
◀ ❚❚ : Lecture image par image en sens inverse/Ralenti en sens inverse
⑤ Indicateur de la batterie (☞ p. 31)
⑥ Date/Heure (☞ p. 17)
⑦ VOLUME +, – : Indicateur du niveau du volume (Haut-parleur) (☞ p. 12)
(L'indicateur de niveau ⓐ se meut.)
BRIGHT : Indicateur de la commande de luminosité (Écran LCD/Viseur) (☞ p. 9)
(L'indicateur de niveau ⓐ se meut.)
⑧ Time code (☞ p. 16, 17)

## A

Accessoires fournis ..... 5
Adaptateur secteur ..... 6, 7
Ajustement de l'horloge (CLOCK ADJ.) ..... 8
Ajustement de la courroie ..... 7
Ajustement de la luminosité de l'affichage (BRIGHT) ..... 9
Ajustement de la netteté du viseur ..... 8
Attente d'enregistrement ..... 10
Avance rapide ..... 12

## B

Balance des blancs (W.BALANCE) ..... 23
Batterie ..... 6, 7, 32

## C

Caractéristiques techniques ..... 35
Commande d'exposition (EXPOSURE) ..... 22
Copie ..... 24, 25
Coupure automatique ..... 10

## D

Date/Heure
- Affichage (Date/Heure) ..... 16, 17
- Réglages ..... 8

DIS (Digital Image Stabilisation) ..... 15

## E

Écran de menu
- CAMERA ..... 15
- CAMERA DISPLAY ..... 16
- MANUAL ..... 15
- SYSTEM ..... 16, 17
- VIDEO ..... 17
- VIDEO DISPLAY ..... 17

Ejection d'une cassette ..... 9

## F

Fondu en entrée/sortie ..... 19

## I

Indications sur l'écran LCD et/ou le viseur ..... 38
Insertion d'une cassette ..... 9
Iris ..... 22

## L

Lecture audio (SOUND MODE, NARRATION) ..... 17
Lumière à LED blanche ..... 18

## M

Mise au point automatique ..... 21
Mise au point manuelle ..... 21
Mode d'enregistrement (REC MODE) ..... 15, 17
Mode de démonstration (DEMO MODE) ..... 16
Mode Grand angle (WIDE MODE)
- Cinéma (CINEMA) ..... 16
- Compression (SQUEEZE) ..... 16

Mode photo (SNAP MODE) ..... 15
Mode Son (SOUND MODE) ..... 15, 17
Modification des réglages des menus ..... 14
Montage sur un trépied ..... 9

## N

Nettoyage du caméscope ..... 34
Neutralisation du contre-jour ..... 23
Niveau de l'énergie restante ..... 31

## P

Pause sur image ..... 12
Photo ..... 20
Position de l'interrupteur d'alimentation ..... 8
Prise de vues en faible lumière ..... 18
Prise de vues en rafale ..... 20
Prise de vues journalistique ..... 11
Programme AE avec effets spéciaux (PROGRAM AE)
- Cinéma classique (CLASSIC FILM) ..... 20
- Crépuscule (TWILIGHT) ..... 20
- Monotone (MONOTONE) ..... 20
- Neige (SNOW) ..... 20
- Projecteur (SPOTLIGHT) ..... 20
- Sépia (SEPIA) ..... 20
- Sports (SPORTS) ..... 20
- Stroboscopique (STROBE) ..... 20
- Vitesse de l'obturateur (SHUTTER) ..... 20

Propre enregistrement ..... 11
Protection contre l'effacement ..... 9

## R

Raccordements
- À un ordinateur personnel ..... 26
- À un téléviseur ou à un magnétoscope ..... 13
- Copie ..... 24, 25
- Recharge ..... 6

Recharge de la batterie ..... 6
Recherche accélérée ..... 12
Recherche de section vierge ..... 12
Réglage de la priorité (PRIORITY) ..... 16
Réglage du téléobjectif (TELE MACRO) ..... 15
Rehaussement des valeurs (GAIN UP) ..... 15
Rembobinage ..... 12
Rétablissement des réglages des menus (CAM RESET) ..... 16

## S

Signal sonore (BEEP) ..... 16

## T

Temps d'enregistrement
- Bande ..... 9

Time Code (TIME CODE) ..... 11, 16

## V

Verrouillage de l'iris ..... 22
Volet en entrée/sortie ..... 19
Volume du haut-parleur ..... 12

## Z

Zoom numérique (ZOOM) ..... 10, 15

FR

GR-D225

JVC

© 2005 Victor Company of Japan, Limited

EX
Imprimé en Malaisie
1204HOH-IB-VM