SÉLECTION D'EXPERTS

elsay

MODE D'EMPLOI
Tireuse à bière • BCT-0568D

FR P.02
ES P.13
PT P.24
PL P.35
SI P.46

FR TIREUSE À BIÈRE • BCT-0568D

NOTICE ORIGINALE

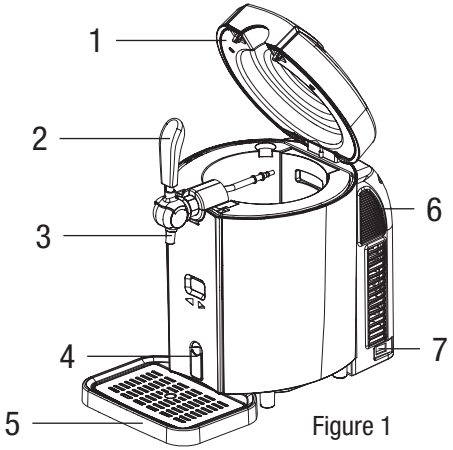

Figure 1

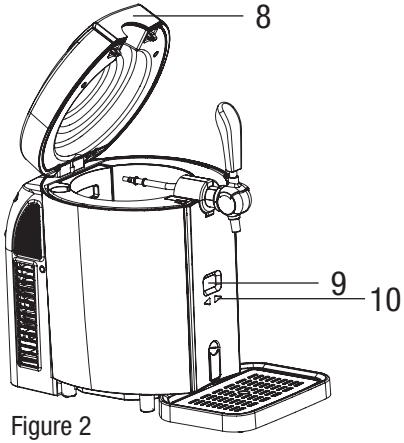

Figure 2

1. Couvercle supérieur
2. Poignée
3. Robinet
4. Commande de vidage
5. Plateau récolte-gouttes
6. Capot arrière
7. Interrupteur d'alimentation secteur
8. Poignée d'ouverture
9. Afficheur LED
10. Bouton de commande numérique

INTRODUCTION

Cet appareil est une tireuse à bière pour usage domestique.
Elle rafraichit la bière à la température optimale pour un stockage au frais (3 à 6°C) en 19 à 21 heures.
La tireuse à bière conservera au frais le fût de bière sous pression d'une capacité de 5L.
Nous vous conseillons de refroidir initialement votre fût de bière pendant au moins 12 heures dans votre réfrigérateur avant de le placer dans l'appareil.

Veuillez lire attentivement ces instructions avant d'utiliser cet appareil. Conservez ces instructions pour pouvoir vous y reportez ultérieurement.

CARACTERISTIQUES

Description	Caractéristiques
Tension	220 à 240 V / 50Hz
Capacité disponible	Fût de bière sous pression de 5L
Puissance	65W
Capacité de réfrigération	Température minimale dans le fût : 3 à 6°C (température ambiante 22 à 24°C)
Niveau sonore	55 dB(A)
Dimensions	(L) 272 x (P) 414 x (H) 446 mm
Poids	5,8 ± 0,5 kg
Classes climatiques	N/SN
Classe d'isolation	classe II ⧈

CONSIGNES DE SÉCURITÉ IMPORTANTES

Veuillez lire attentivement toutes les instructions avant d'utiliser ce produit. Une utilisation incorrecte peut entrainer des blessures personnelles et des dommages aux biens. Veuillez conserver les instructions dans un endroit sûr.

Précautions d'emploi :

- Cet appareil peut être utilisé par des enfants âgés d'au moins 8 ans et par des personnes ayant des capacités physiques, sensorielles ou mentales réduites ou dénuées d'expérience ou de connaissance, s'ils (si elles) sont correctement surveillé(e)s ou si des instructions relatives à l'utilisation de l'appareil en toute sécurité leur ont été données et si les risques encourus ont été appréhendés.
- Avant de l'utiliser, vérifiez que le cordon d'alimentation soit bien connecté. Le cas échéant, veuillez ne pas l'utiliser en contacter un centre de réparation.
- Avant d'utiliser, vérifiez que la fiche soit adaptée à la prise. Le cas échéant, veuillez ne pas l'utiliser et contacter un centre de réparation.
- Cet appareil a été conçu pour un usage domestique seulement. Il n'a pas été conçu pour être utilisé dans les cas suivants qui ne sont pas ouverts par la garantie :
  - Dans des coins de cuisines réservés au personnel des magasins, bureaux et autres environnements professionnels ;
  - Les fermes et l'utilisation par les clients des hôtels, motels et autres environnements à caractère résidentiel ;

- Les environnements de type chambres d'hôtes ;
- La restauration et autres applications similaires hormis la vente au détail.

- Ne branchez pas ou ne débranchez pas la prise électrique avec les mains mouillées.
- Placez la tireuse à bière dans un endroit sec et sur une surface plane, stable, résistante à la chaleur, à l'abri de sources de chaleur ou de projections d'eau.
- Pour garantir une bonne ventilation de l'appareil, laissez un espace d'au moins 10 cm tout autour de l'appareil.
- Si le câble est endommagé, n'utilisez pas l'appareil. Faites-le obligatoirement remplacer par le fabricant, son service après-vente ou des personnes de qualification similaire afin d'éviter tout danger.
- Ne couvrez jamais avec d'autres objets l'appareil alors qu'il est en fonctionnement.
- La tireuse à bière doit être installée dans une zone à l'abri des intempéries, tels que vente et pluie.
- Ne placez pas la tireuse à bière en plein soleil.
- Avant un nettoyage ou un entretien, assurez-vous de débrancher l'appareil de l'alimentation.
- Ne plongez pas la tireuse à bière ou son cordon d'alimentation dans l'eau ou d'autres liquides.
- N'utilisez pas un tissu grossier ou abrasif pour nettoyer la tireuse à bière.
- Ne retirez pas le fût de bière de la tireuse à bière s'il n'est pas complétement vide.
- Cet appareil peut être utilisé par des enfants âgés de 8 ans et plus ainsi que par des personnes physiques, sensorielles ou mentales sont réduites, ou des personnes dénuées d'expérience ou de connaissance, si celles-ci sont correctement surveillées ou si des instructions préalables concernant l'utilisation de l'appareil en toute sécurité leurs ont été données et que les dangers encourus ont été compris.
- Les enfants ne doivent pas jouer avec l'appareil.
- Le nettoyage et l'entretien par l'usager ne doivent pas être effectués par des enfants sans surveillance.

Avertissement : n'entreposez pas de substances explosives telles que des bombes aérosols contenant un gaz propulseur inflammable dans cet appareil.

Convient pour le contact alimentaire

COMMENT CHOISIR UN FÛT ?

- Compatible avec des fûts de 5 litres scellés.
- Portez une attention particulière aux instructions de sécurité et de stockage des fûts de bière sous pression.

- Vérifiez que le fût de bière ne soit pas endommagé ou périmé avant sa mise en place.
- Conservez le fût de bière sous pression dans un endroit ventilé. Ne placez pas le fût de bière dans un endroit trop froid comme un réfrigérateur tant que vous ne prévoyez pas de l'utiliser.
- Ne secouez jamais un fût de bière sous pression avant utilisation.
- Ne placez pas le fût de bière sous pression en plein soleil.

OPÉRATION

INSTALLATION

1. Déballez la tireuse à bière. Placez-la sur une surface plane horizontale et laissez un espace d'au moins 10 cm tout autour, à l'écart d'autres appareils ou du mur, pour garantir une ventilation correcte.

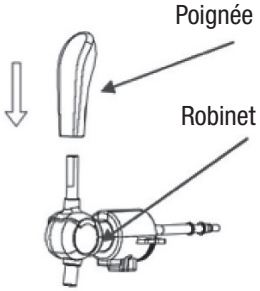

Figure 3

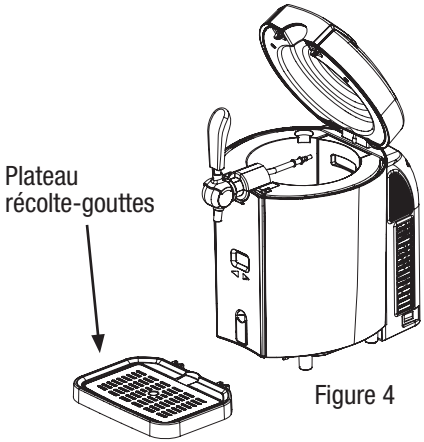

Figure 4

2. Montez la poignée sur le robinet puis connectez les et vérifiez que les deux extrémités soient parfaitement en contact (Figure 3).
3. Insérez le plateau récolte-gouttes dans la rainure prévue à cet effet (Figure 4).
4. Branchez la tireuse à bière.
   Note : ne branchez pas le cordon avec les mains mouillées. Assurez-vous que la tension d'alimentation soit conforme à celle prévue pour la tireuse à bière. Si le cordon d'alimentation n'est pas bien connecté, ne l'utilisez pas et contactez un centre de réparation.
5. La tireuse à bière peut fonctionner sans eau. Pour de meilleurs résultats, versez 800 ml d'eau ou remplissez la cavité de refroidissement jusqu'au repère maximal (Figure 5).
   Remarque : assurez-vous que la commande de vidage soit fermée et qu'aucun objet ne soit présent dans la cavité de refroidissement (Figure 6).

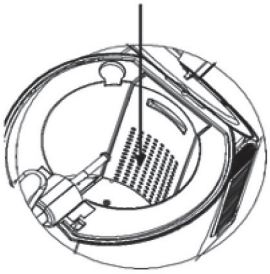

Figure 5

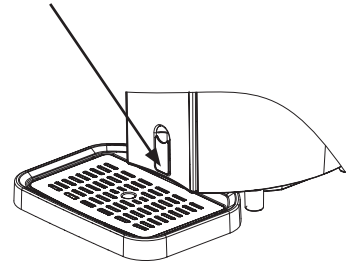

Figure 6

FÛT SOUS PRESSION

1. Retirez l'adaptateur du fût sous pression (figure 7). Recyclez l'adaptateur conformément à la règlementation locale sur l'environnement.
2. Installez le nouvel adaptateur sur la tireuse à bière et assurez-vous que le tuyau est bien raccordé (figures 8 et 9).

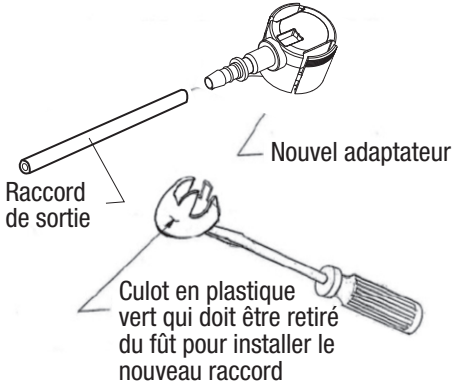

Figure 7

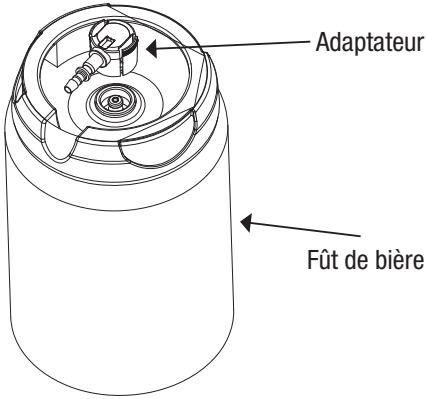

Figure 8

Remarque : pressez l'adaptateur dans les deux sens indiqués par les flèches. Sinon, l'adaptateur risque de s'endommager.

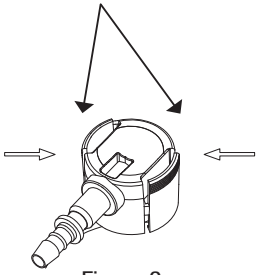

Figure 9

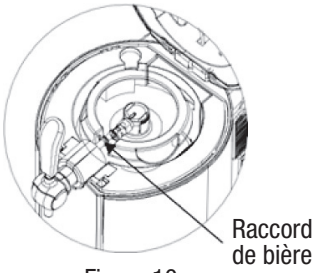

Figure 10

MISE EN ROUTE

1. Ouvrez le couvercle supérieur en appuyant sur la poignée (figure 11). Placez le fût correctement assemblé dans la cavité de refroidissement (figure 10).

Remarque : vérifiez que le robinet soit fermé lorsque vous raccordez le tuyau et l'adaptateur (figure 12).

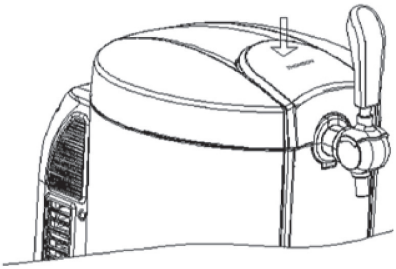

Figure 11

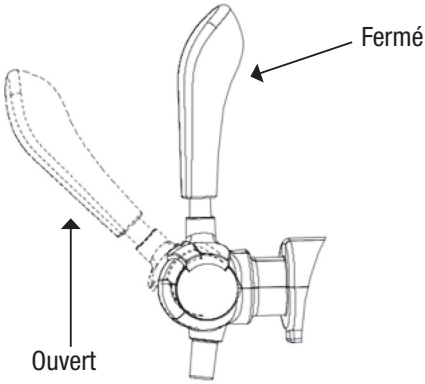

Figure 12

2. Fermez le couvercle supérieur de la tireuse à bière
3. Allumez la tireuse à bière en plaçant l'interrupteur sur la position « I » (appareil éteint sur la position « 0 »). Voir la figure 13.

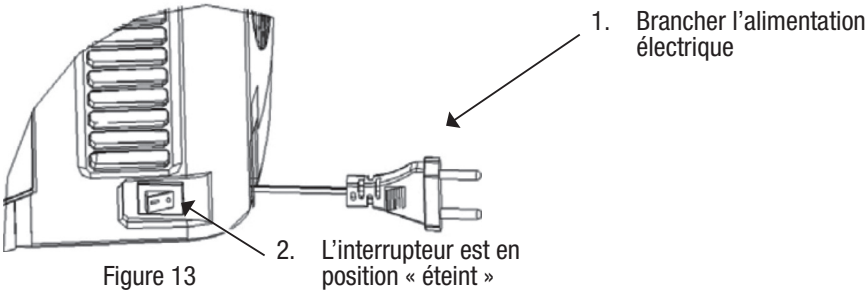

Figure 13

4. Il faudra 19 à 21 heures pour rafraichir la bière de 3 à 6°C à une température ambiante de 22 à 24°C. Vous pouvez réduire le temps de rafraîchissement en refroidissant au préalable le fût.
5. La température peut être préréglée en appuyant sur les boutons « + » et « -» (et en regardant l'afficheur de température) sur le panneau avant. La température peut être réglée de 2 à 12°C.
   6 températures sont préréglées. L'afficheur LED indique la température réelle de la bière. La température peut être réglée en appuyant sur le bouton « + » pendant 1 seconde. La température réglée s'affichera pendant

3 secondes et la température réelle de la bière sera réaffichée. En appuyant longuement sur le bouton « - », vous pouvez choisir une des températures préréglées : 4°C, 8°C, 9°C, 10°C, 11°C et 12°C en appuyant de nouveau sur le bouton « - ».
En appuyant longuement sur le bouton « + », l'unité de température basculera entre °C et °F.
La tireuse à bière dispose d'une fonction de mémorisation. La température réglée précédemment sera conservée lorsque vous l'allumez.

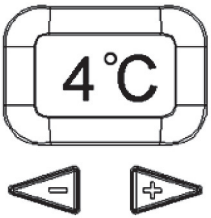

Figure 14

6. Placez la poignée du robinet à 45°C permet de verser la bière de la tireuse à bière (figure 12).
   Remarque : Si le verre est à température élevée ou la bière n'est pas suffisamment froide, une mousse excessive peut se déverser de l'appareil.
7. Inclinez le verre de bière contre le robinet et redressez-le lentement pour verser la bière de la tireuse à bière. Ouvrez entièrement le robinet pour éviter une mousse excessive. Il est conseillé de remplir à moitié le verre de bière et d'attendre avant de continuer le remplissage.
   Note : ne plongez jamais le robinet dans la bière pour éviter une mousse excessive. N'oubliez pas de fermer le robinet après avoir fini de verser.
8. Avant que le fût de bière soit épuisé, une brève projection se produira au niveau de la buse.

ENTRETIEN ET MAINTENANCE

REMPLACEMENT DE L'EAU À L'INTÉRIEUR DE LA CAVITÉ DE REFROIDISSEMENT

Il est recommandé de remplacer l'eau à l'intérieur de la cavité une fois par semaine. Il n'est pas nécessaire de remplacer l'eau pour chaque fût de bière.

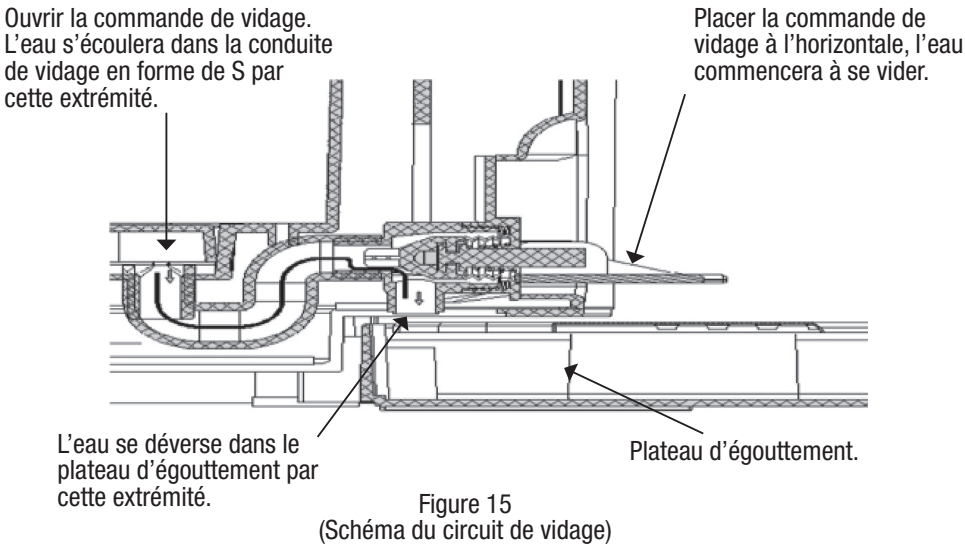

Figure 15
(Schéma du circuit de vidage)

1. Ouvrez la commande de vidage pour vider l'eau de la cavité dans le plateau récolte-gouttes. Vérifiez que le plateau récolte-gouttes soit bien inséré dans la rainure pour éviter un débordement d'eau. Le plateau récolte-goutte peut contenir 450 ml d'eau.
2. Après avoir vidé l'eau, fermez la commande de vidage et remplissez la cavité avec 800 ml d'eau fraîche.

NETTOYAGE DU MÉCANISME DU ROBINET

Veuillez le nettoyer à la première utilisation ou si vous n'avez pas utilisé l'appareil de manière prolongée. Nettoyez entièrement la tireuse à bière avec un chiffon sec :

1. Utilisez de l'eau chaude avec le kit de nettoyage.
2. Raccordez l'extrémité de l'aiguille de perforation. Faites entrer l'eau dans l'aiguille pour nettoyer le tube. Faites sortir l'eau du tube par l'autre extrémité. Répétez ces opérations avec l'eau chaude au moins 3 fois.
3. Démontez le robinet pour le nettoyer.

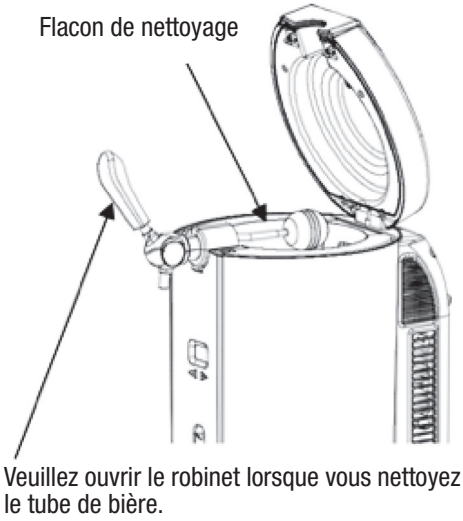

Figure 16

Avertissement
Ne placez jamais les pièces du mécanisme du robinet dans une machine à laver ou un lave-vaisselle. N'utilisez jamais un détergent pour le nettoyage.

REMPLACEMENT PAR DES PIÈCES DE RECHANGE

Accessoires fournis avec votre tireuse à bière.
Ne jetez pas les tubes et les adaptateurs fournies. Ils peuvent tous être nettoyés grâce à la poire de nettoyage fournie.
Plusieurs tubes et adaptateurs sont fournis suite à d'éventuelles pertes ou dégradations.

Element	Nom	Quantité	Installation	Image
1	Tube de bière	2	Raccord de sortie de bière	
2	Adaptateur	3	Cuve	
3	Poire de nettoyage	1	N/D	

Remplacement du tube de bière
Veuillez remplacer le tube uniquement s'il est endommagé ou s'il fuit. (illustré par la figure 17).

1. Retirez l'assemblage 1. Placez le levier de bière dans la direction de versement de la bière lorsque vous extrayez le tube de bière.
2. Extrayez l'assemblage 2 et retirez l'assemblage 3.
3. Remplacez par le tube de bière neuf et installez le tube de bière dans l'ordre inverse des opérations de démontage.

Remarque : ne touchez pas aux autres vis lorsque vous procédez au remplacement du tube. Sinon, des fuites de bière ou de gaz peuvent se produire.

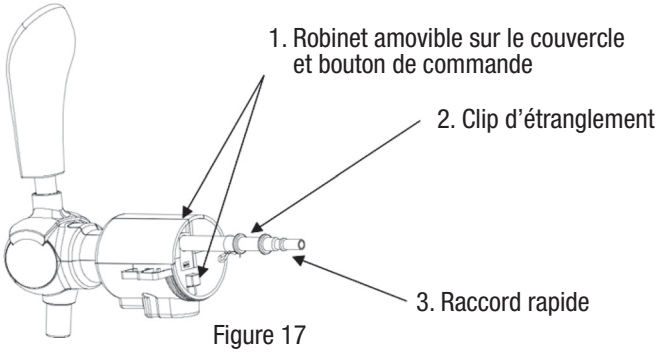

Figure 17

Si la tireuse à bière ne fonctionne pas correctement, veuillez contacter le centre de réparation.

Dépannage

Problème	Cause(s)	Dépannage
Le robinet ne fonctionne pas/la bière ne s'écoule pas.	1. Le tube de versement est mal raccordé 2. Fût absent ou vide	1. Raccordez correctement le tube de versement 2. Insérez un nouveau fût.
Mousse excessive au versement	1. Mauvaise méthode de versement de la bière. 2. La température de la bière est trop élevée (optimale de 3 à 6°C) 3. Le fût a été secoué avant utilisation 4. Bière du fût presque épuisée	1. Utilisez une méthode correcte de versement de la bière. 2. Refroidissez la bière entre 3 à 6°C. 3. Mettez de côté le fût de bière jusqu'à ce que la mousse disparaisse. 4. Insérez un nouveau fût.
La bière s'écoule lentement	1. Le tube de raccordement ou le tube de versement fuit.	1. Vérifiez que le tube ne fuit pas. Le cas échéant, remplacez le tube.

Si ce logo est apposé sur l'appareil, cela signifie qu'il doit être mis au rebut conformément à la Directive 2012/19/UE relative aux Déchets d'Equipements Electriques et Electroniques (DEEE). Toute substance dangereuse contenue dans un équipement électrique ou électronique peut avoir des effets nuisibles sur l'environnement et la santé au cours de son recyclage. En conséquence, en fin de vie utile de l'appareil, celui-ci ne doit pas être jeté avec les déchets municipaux non triés. En tant que consommateur final, votre rôle est primordial pour assurer le réemploi, le recyclage ou toute autre création de valeur pour cet appareil. Plusieurs dispositifs de collecte et de récupération mis en place par vos autorités locales (centres de recyclage) et les distributeurs sont à votre disposition. Il est de votre responsabilité d'avoir recours à ces dispositifs.

Pour toute demande d'information, manuel d'instruction, points de sécurité et conditions d'utilisation : SIPLEC, CS 10020, 94859 Ivry-sur-Seine Cedex, FRANCE.

SERVICE APRÈS-VENTE / GARANTIE

1. Les produits ELSAY sont conçus selon les standards de qualité des produits les plus exigeants pour l'univers de la maison.
2. Les produits ELSAY bénéficient de la durée de garantie légale **(24 mois)** qui débute à compter de la date d'achat du consommateur ou de la date de livraison du produit. En complément de cette garantie légale une extension d'un an **(12 mois)** est offerte par E. Leclerc. Ceci porte la durée de garantie totale à 3 ans **(36 mois)**.
   Cette extension de garantie offerte par E. Leclerc ne s'applique pas aux accessoires* (sac aspi, verseuse, etc.).
3. Les interventions au titre de la garantie légale de conformité auront pour effet de faire bénéficier le produit d'une extension de garantie légale de conformité de 6 mois. Toutefois, les interventions effectuées au cours de la période de garantie complémentaire offerte par E. Leclerc ne pourront pas bénéficier de cette extension de garantie.
4. Sont couverts toutes pannes ou défectuosités, rendant le produit impropre à son usage, et entrainant un retour du produit par le consommateur pendant la durée de la garantie.
5. Si le produit ELSAY ne peut être réparé durant la période de la garantie totale de garantie (garantie légale de conformité et extension de garantie offerte par E. Leclerc), le produit sera remplacé et la garantie totale sera renouvelée.
6. Sont exclus de la garantie*, tous dommages, pannes, défaillances ou défauts liés :
   a. à un emploi ou une installation non conforme aux prescriptions indiquées dans la notice fournie ;
   b. aux dommages résultant d'une cause externe au produit.
   c. à la suite à une modification des caractéristiques techniques par l'utilisateur.
   d. à une utilisation à caractère professionnelle.

**Suite à une analyse effectuée par les points SAV E. LECLERC ou par le point de vente E. LECLERC.*

7. La garantie n'est applicable que dans les points de vente E. LECLERC. Dans l'éventualité d'un problème ou défaut, vous devez toujours vous rendre dans un point de vente E. LECLERC pour pouvoir bénéficier de la couverture de la garantie.
8. Toute demande de SAV ne pourra être traitée que si :
   a. Une preuve d'achat est fournie (ticket de caisse ou carte E. LECLERC).
   b. Le produit est strictement identique à celui acheté.
9. Pour toute information complémentaire, votre magasin E. LECLERC se tient à votre disposition.
10. Le numéro vert 0800 35 35 20 (appel non surtaxé) est également à votre disposition.

** Si accessoires vendus séparément du produit.*

ES TIRADOR DE CERVEZA

• BCT-0568D

MANUAL DE INSTRUCCIONES TRADUCIDO A PARTIR DE LA VERSIÓN FRANCESA

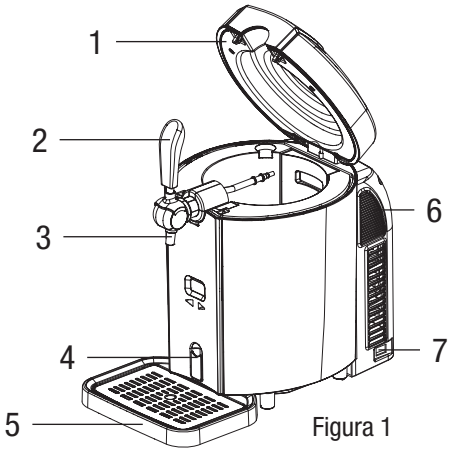

Figura 1

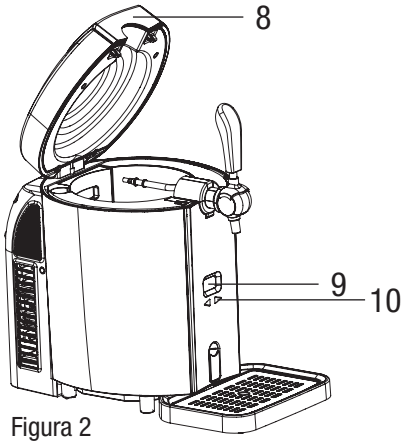

Figura 2

1. Tapadera superior
2. Empuñadura
3. Grifo
4. Mando de vaciado
5. Bandeja antigoteo
6. Carcasa trasera
7. Interruptor de alimentación eléctrica
8. Empuñadura de abertura
9. Pantalla LED
10. Botón de control digital

INTRODUCCIÓN

Este aparato es un tirador de cerveza para uso doméstico, que enfría la cerveza a una temperatura óptima para almacenarla fresca (entre 3 ºC y 6 ºC) durante 19 a 21 horas.
El tirador de cerveza mantendrá frío un barril de cerveza a presión de 5 L.
Le recomendamos que enfríe previamente el barril de cerveza en su frigorífico, durante al menos 12 horas, antes de instalarlo en el aparato.

Antes de utilizar este aparato, lea con atención las instrucciones. Conserve estas instrucciones para poderlas consultar en un futuro.

CARACTERÍSTICAS

Descripción	Características
Tensión	220 a 240 V / 50 Hz
Capacidad disponible	Barril de cerveza a presión de 5 L
Potencia	65 W
Capacidad de refrigeración	Temperatura mínima en el barril: de 3 a 6 °C (temperatura ambiente 22 ºC a 24 °C)
Nivel sonoro	55 dB (A)
Dimensiones	(L.) 272 x (P.) 414 x (H.) 446 mm
Peso	5,8 ± 0,5 kg
Clases climáticas	N/SN
Clase de aislamiento	clase II ⧈

INDICACIONES DE SEGURIDAD IMPORTANTES

Antes de utilizar este producto, lea con atención las instrucciones. Un uso incorrecto puede provocar lesiones personales y daños en los bienes. Guarde las instrucciones en un lugar seguro.

Precauciones de uso:

- Este aparato puede ser utilizado por niños de 8 años en adelante y por personas cuyas capacidades físicas, sensoriales o mentales sean reducidas o que carezcan de la experiencia o el conocimiento necesarios siempre y cuando estén correctamente supervisadas o hayan recibido instrucciones previas relativas al uso de este aparato con total seguridad y sean completamente conscientes de los peligros a los que se exponen.
- Antes de utilizar el aparato, asegúrese de que el cable de alimentación esté correctamente conectado. Eventualmente, no lo utilice y contacte con un centro de reparación.
- Antes de utilizar el aparato, asegúrese de que el enchufe se adapte a la toma. Eventualmente, no lo utilice y contacte con un centro de reparación.
- Este aparato está exclusivamente diseñado para un uso doméstico. No está diseñado para ser utilizado en los siguientes casos, que no cubre la garantía:
  - En rincones de cocina reservados para el personal en tiendas, oficinas y demás entornos profesionales;
  - En granjas y uso por los clientes de hoteles, moteles y demás entornos de carácter residencial;

- En entornos del tipo habitaciones de huéspedes;
- En la restauración y otras aplicaciones similares, salvo la venta al por menor.

- No conecte ni desconecte la toma eléctrica con las manos mojadas.
- Instale el tirador de cerveza en un lugar seco y sobre una superficie plana, estable, resistente al calor, y alejado de fuentes de calor o de salpicaduras de agua.
- Para garantizar una correcta ventilación del aparato, deje como mínimo un espacio de 10 cm alrededor de éste.
- En caso de que el cable esté dañado, no utilice el aparato. Éste solo deberá repararlo el fabricante, su servicio posventa o personas con una cualificación similar para evitar cualquier peligro.
- No cubra nunca el aparato con otros objetos mientras esté funcionando.
- El tirador de cerveza debe instalarse en una zona protegida del mal tiempo, como el viento y la lluvia.
- No coloque el tirador de cerveza a pleno sol.
- Antes de realizar cualquier operación de limpieza o mantenimiento, asegúrese de haber desenchufado el aparato de la corriente eléctrica.
- No sumerja el tirador de cerveza ni su cable de alimentación en agua ni en ningún otro líquido.
- No utilice un paño de mala calidad o abrasivo para limpiar el tirador de cerveza.
- No retire el barril de cerveza del tirador de cerveza si no está totalmente vacío.
- Este aparato puede ser utilizado por niños de 8 años en adelante y por personas cuyas capacidades físicas, sensoriales o mentales sean reducidas o que carezcan de la experiencia o el conocimiento necesarios siempre y cuando estén correctamente supervisadas o hayan recibido instrucciones previas relativas al uso de este aparato con total seguridad y sean completamente conscientes de los peligros a los que se exponen.
- Los niños no deben jugar con este aparato.
- La limpieza y el mantenimiento a cargo del usuario no deben ser realizados por niños sin vigilancia.

Advertencia: no almacene en este aparato sustancias explosivas como aerosoles que contengan un gas propulsor inflamable.

Apto para el contacto alimentario

¿CÓMO ESCOGER UN BARRIL?

- Compatible con barriles de 5 litros sellados.
- Lea atentamente las instrucciones de seguridad y de almacenamiento de los barriles de cerveza a presión.

- Asegúrese de que el barril de cerveza no esté dañado ni caducado antes de instalarlo.
- Conserve el barril de cerveza a presión en un lugar ventilado. No sitúe el barril de cerveza en un lugar demasiado frío como un frigorífico mientras no tenga previsto utilizarlo.
- No agite nunca un barril de cerveza a presión antes de utilizarlo.
- No sitúe el barril de cerveza a presión a pleno sol.

FUNCIONAMIENTO

INSTALACIÓN

1. Desembale el tirador de cerveza. Instálelo sobre una superficie plana y horizontal, y deje como mínimo un espacio de 10 cm alrededor de éste, y aléjelo de otros aparatos o de la pared para garantizar una correcta ventilación.

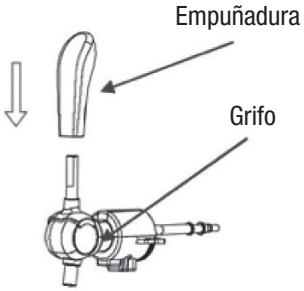

Figura 3

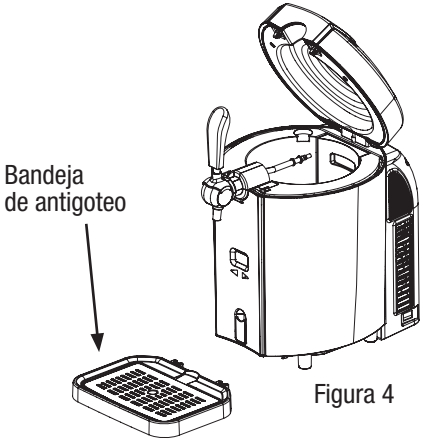

Figura 4

2. Monte la empuñadura sobre el grifo y a continuación conéctelos y asegúrese de que ambos extremos estén perfectamente en contacto (Figura 3).
3. Inserte la bandeja antigoteo en la ranura prevista para ello (Figura 4).
4. Enchufe el tirador de cerveza.
   Nota: no enchufe el cable con las manos mojadas. Asegúrese de que la tensión de alimentación se corresponda con la prevista para el tirador de cerveza. En caso de que el cable de alimentación no esté correctamente conectado, no lo utilice y llévelo a un centro de reparación.
5. El tirador de cerveza puede funcionar sin agua. Para obtener unos mejores resultados, añada 800 ml de agua o llene el depósito de refrigeración hasta la marca de máximo (Figura 5).
   Nota: asegúrese de que el mando de vaciado esté cerrado y de que no haya ningún objeto en el depósito de refrigeración (Figura 6).

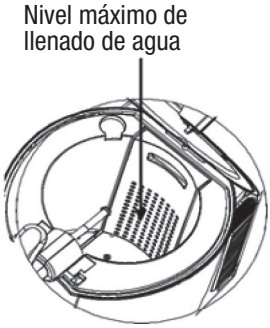

Figura 5

Figura 6

BARRIL A PRESIÓN

1. Retire el adaptador del barril a presión (Figura 7). Recicle el adaptador conforme a la normativa local relativa al medio ambiente.
2. Instale el nuevo adaptador sobre el tirador de cerveza y asegúrese de que el tubo esté correctamente conectado (Figuras 8 y 9).

Figura 7

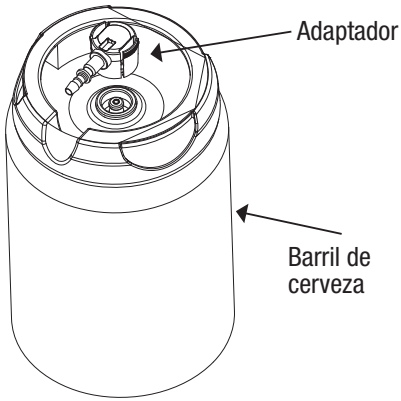

Figura 8

Nota: pulse el adaptador en ambos sentidos indicados por las flechas.
De lo contrario, el adaptador podría dañarse.

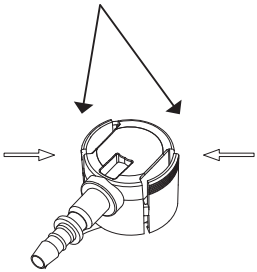

Figura 9

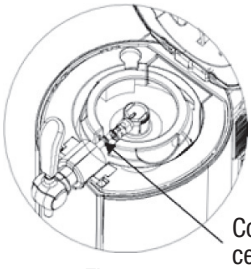

Figura 10

PUESTA EN MARCHA

1. Abra la tapadera superior presionando la empuñadura (Figura 11). Instale el barril correctamente montado en el depósito de refrigeración (Figura 10).

Nota: asegúrese de que el grifo esté cerrado cuando conecte el tubo y el adaptador (Figura 12).

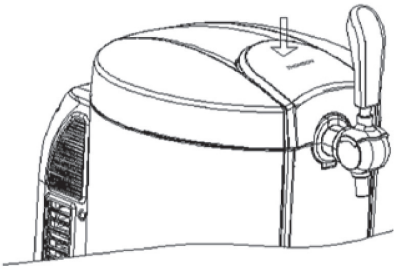

Figura 11

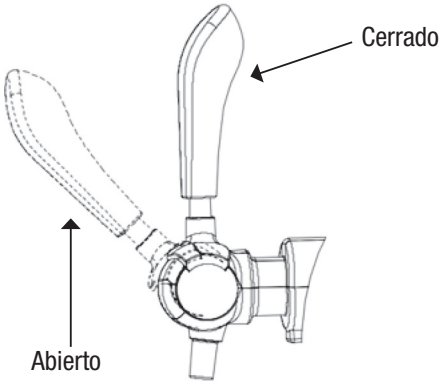

Figura 12

2. Cierre la tapadera superior del tirador de cerveza
3. Encienda el tirador de cerveza situando el interruptor en la posición «I» (aparato apagado en la posición «0»). Véase la Figura 13.

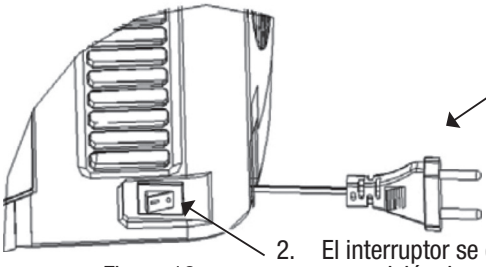

1. Conecte la alimentación eléctrica

2. El interruptor se encuentra en posición de «apagado»

Figura 13

4. Se requerirán entre 19 y 21 horas para enfriar la cerveza de 3 ºC a 6 ºC a una temperatura ambiente de 22 ºC a 24 ºC. Puede reducir el tiempo de enfriamiento enfriando previamente el barril.
5. La temperatura puede regularse previamente pulsando los botones «+» y «-» (y consultando la pantalla de temperatura) en el panel delantero. La temperatura puede regularse de 2 ºC a 12 ºC.
   Existen 6 temperaturas preajustadas. La pantalla LED indica la temperatura real de la cerveza. La temperatura puede regularse pulsando el botón «+» durante 1 segundo. La temperatura regulada aparecerá durante 3 segundos

y la temperatura real de la cerveza volverá a indicarse. Si pulsa de manera prolongada el botón «-» puede seleccionar una de las temperaturas preajustadas: 4 °C, 8 °C, 9 °C, 10 °C, 11 °C y 12 °C pulsando de nuevo el botón «-».
Si pulsa de manera prolongada el botón «+», la unidad de temperatura cambiará entre °C y °F.
El tirador de cerveza dispone de una función de memorización. La temperatura anteriormente regulada se conservará cuando lo encienda.

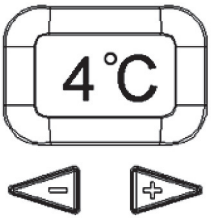

Figura 14

6. Sitúe la empuñadura del grifo a 45 grados para servir cerveza del tirador de cerveza (Figura 12).
   Nota: en caso de que el vaso se encuentre a una temperatura elevada o de que la cerveza no esté suficientemente fría, el aparato puede expulsar una espuma excesiva.
7. Incline el vaso de cerveza contra el grifo y enderécelo lentamente para servir la cerveza del tirador de cerveza. Abra totalmente el grifo para evitar que salga demasiada espuma. Se recomienda llenar el vaso de cerveza por la mitad y esperar antes de seguir llenándolo.
   Nota: no sumerja nunca el grifo en la cerveza para evitar que salga demasiada espuma. No olvide cerrar el grifo tras haber terminado de servir la cerveza.
8. Antes de que se agote el barril de cerveza, se producirá una breve salpicadura a la altura de la boquilla.

CUIDADOS Y MANTENIMIENTO

CAMBIO DEL AGUA EN EL INTERIOR DEL DEPÓSITO DE REFRIGERACIÓN

Se recomienda cambiar el agua del interior del depósito una vez por semana. No es necesario cambiar el agua para cada barril de cerveza.

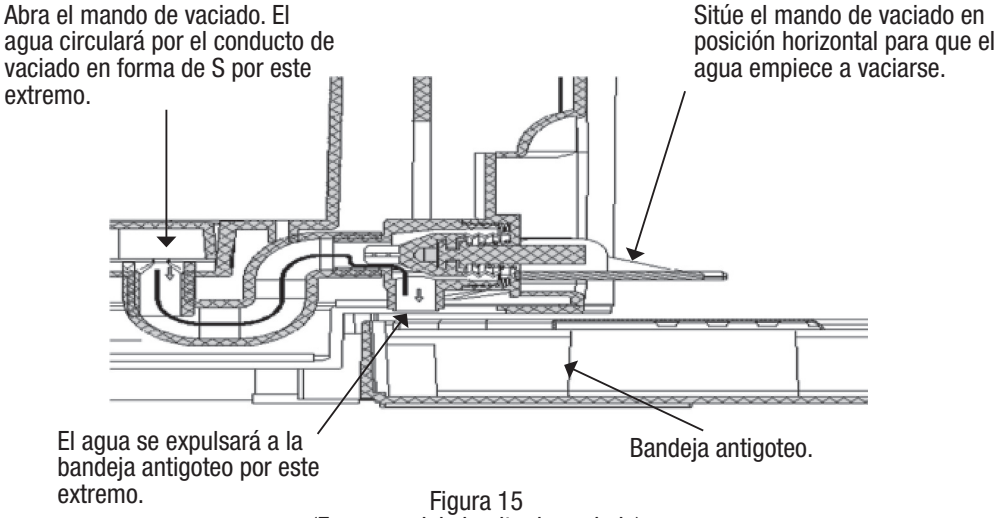

Figura 15
(Esquema del circuito de vaciado)

1. Abra el mando de vaciado para vaciar el agua del depósito en la bandeja antigoteo. Asegúrese de que la bandeja antigoteo esté correctamente insertada en la ranura para evitar que el agua se desborde. La bandeja antigoteo puede contener 450 ml de agua.
2. Tras haber vaciado el agua, cierre el mando de vaciado y llene el depósito con 800 ml de agua fría.

LIMPIEZA DEL MECANISMO DEL GRIFO

Límpielo la primera vez que lo utilice o si no ha usado el aparato hace mucho tiempo. Limpie totalmente el tirador de cerveza con un paño seco:

1. Utilice agua caliente con el kit de limpieza.
2. Conecte el extremo de la aguja de perforación. Haga que el agua penetre en la aguja para limpiar el tubo. Haga salir el agua del tubo por el otro extremo. Repita estas operaciones con agua caliente al menos 3 veces.
3. Desmonte el grifo para limpiarlo.

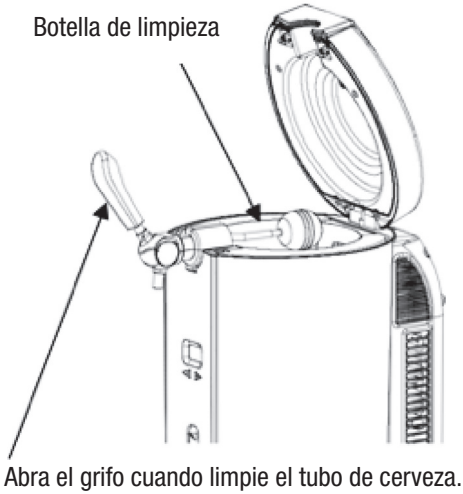

Figura 16

Advertencia
No introduzca nunca las piezas del mecanismo del grifo en una lavadora o un lavavajillas. No utilice nunca un detergente para realizar la limpieza.

SUSTITUCIÓN POR PIEZAS DE RECAMBIO

Accesorios incluidos con su tirador de cerveza.
No tire los tubos y adaptadores suministrados. Todos ellos pueden limpiarse con la pera de limpieza incluida.
Varios tubos y adaptadores se suministran debido a posibles pérdidas o daños.

Elemento	Nombre	Cantidad	Instalación	Imagen
1	Tubo de cerveza	2	Conexión de salida de cerveza	
2	Adaptador	3	Cuba	
3	Pera de limpieza	1	N/D	

Cambio del tubo de cerveza
Cambie el tubo solo si está dañado o tiene fugas. (ilustrado por la figura 17).
1. Retire el montaje 1. Sitúe la palanca de cerveza en la dirección en que se sirve la cerveza cuando extraiga el tubo de cerveza.
2. Extraiga el montaje 2 y retire el montaje 3.
3. Cámbielo por el tubo de cerveza nuevo e instale el tubo de cerveza en el sentido contrario a las operaciones de desmontaje.

Nota: no toque los otros tornillos cuando cambie el tubo. De lo contrario, podrían producirse fugas de cerveza o de gas.

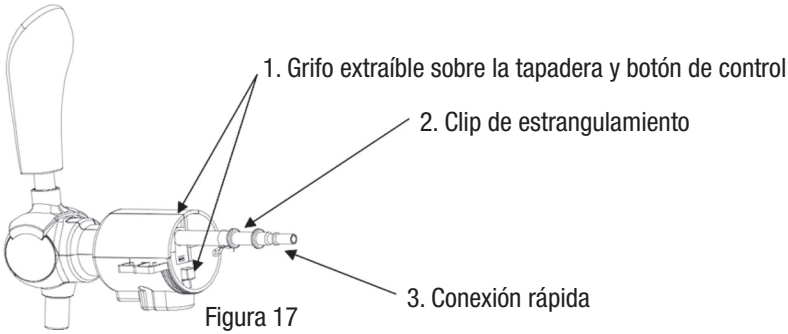

Figura 17

En caso de que el tirador de cerveza no funcione correctamente, acuda al centro de reparación.

Resolución de problemas

Problema	Causa(s)	Resolución de problemas
El grifo no funciona/la cerveza no sale.	1. El tubo de vertido está mal conectado 2. No hay barril o está vacío	1. Conecte correctamente el tubo de vertido 2. Inserte un nuevo barril.
Espuma excesiva al servir	1. Método incorrecto de servicio de la cerveza. 2. La temperatura de la cerveza es demasiado alta (óptima de 3 ºC a 6 ºC) 3. El barril se agitó antes de usar 4. Cerveza del barril casi agotada	1. Utilice un método correcto de servicio de la cerveza. 2. Enfríe la cerveza entre 3 ºC y 6 ºC. 3. Sitúe de lado el barril hasta que desaparezca la espuma. 4. Inserte un nuevo barril.
La cerveza discurre lentamente	1. El tubo de conexión o el tubo de vertido presenta fugas.	1. Asegúrese de que el tubo no tenga fugas. Eventualmente, cambie el tubo.

Si este logo figura en el aparato, significa que debe desecharse conforme a la Directiva 2012/19/UE relativa a los residuos de equipos eléctricos o electrónicos (DEEE). Cualquier sustancia peligrosa que contenga un equipo eléctrico o electrónico puede tener efectos perjudiciales para el medio ambiente y la salud durante su reciclaje. Por tanto, cuando este aparato llegue al final de su vida útil, no deberá desecharse junto con los residuos municipales no clasificados. Como consumidor final, su función resulta primordial para asegurar la reutilización, el reciclaje o cualquier otra forma de aprovechamiento de este aparato. Sus autoridades locales (centros de reciclaje) ponen a su disposición varios dispositivos de recogida y de recuperación. Será responsabilidad suya recurrir a estos dispositivos.

Para solicitar información, el manual de instrucciones, los puntos de seguridad y las condiciones de uso: SIPLEC, CS 10020, 94859 Ivry-sur-Seine Cedex, FRANCIA.

Des experts à votre écoute
0 800 353 520
Service & appel gratuits
www.selectiondexperts.leclerc
SIPLEC-CS 10020 - 94859 IVRY-SUR-SEINE CEDEX- FRANCE

SERVICIO POSVENTA / GARANTÍA

1. Los productos ELSAY están diseñados conforme a los estándares de calidad de los productos más exigentes para el mundo del hogar.
2. Los productos ELSAY gozan del período de garantía legal **(24 meses)** que entrará en vigor a partir de la fecha de compra del consumidor o de la fecha de entrega del producto. Como complemento de esta garantía legal, E. Leclerc ofrece una garantía adicional de un año **(12 meses)**. Esto hace que la garantía total sea de 3 años **(36 meses)**.
   Esta ampliación de garantía que ofrece E. Leclerc no se aplica a los accesorios* (bolsa de la aspiradora, jarra, etc.).
3. Las intervenciones con arreglo a la garantía legal harán que el producto goce de una ampliación de garantía legal de 6 meses. No obstante, las intervenciones que se realicen dentro del período de garantía adicional que ofrece E. Leclerc no podrán beneficiarse de esta ampliación de garantía.
4. La garantía cubrirá cualquier avería o defecto que haga que el producto no resulte apto para su uso, y que dé lugar a una devolución de éste por parte del consumidor durante el período de garantía.
5. Si el producto ELSAY no puede repararse durante el período total de la garantía (garantía legal de conformidad y ampliación de garantía ofrecida por E. Leclerc), el producto será sustituido y la garantía total se renovará.
6. La garantía* no incluye cualquier daño, avería, fallo o defecto asociado:
   a. a un uso o una instalación que no cumpla las recomendaciones indicadas en el manual de instrucciones facilitado.
   b. a los daños provocados por una causa ajena al producto.
   c. a una modificación de las características técnicas por parte del usuario.
   d. a un uso de carácter profesional.

**Tras un análisis realizado por los puntos de servicio posventa E. LECLERC o por el punto de venta E. LECLERC.*

7. La garantía solo será aplicable en los puntos de venta E. LECLERC. En caso de que el producto sufra cualquier problema o fallo, deberá acudir siempre a un punto de venta E. LECLERC. para poder disfrutar de la cobertura de la garantía.
8. Cualquier solicitud al servicio posventa solo podrá atenderse si:
   a. Se facilita una prueba de compra (ticket de caja o tarjeta E. LECLERC).
   b. El producto es estrictamente idéntico al comprado.
9. Su tienda E. LECLERC está a su disposición para ofrecerle cualquier información complementaria.
10. También tiene a su disposición el número verde 0800 35 35 20 (llamada sin tarificación adicional).

**En el caso de accesorios del producto vendidos por separado.*

PT MÁQUINA DE TIRAR CERVEJA CE
• BCT-0568D

MANUAL DE INSTRUÇÕES TRADUZIDO A PARTIR DA VERSÃO ORIGINAL

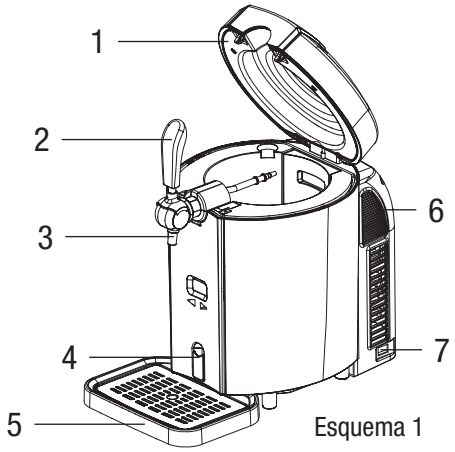

Esquema 1

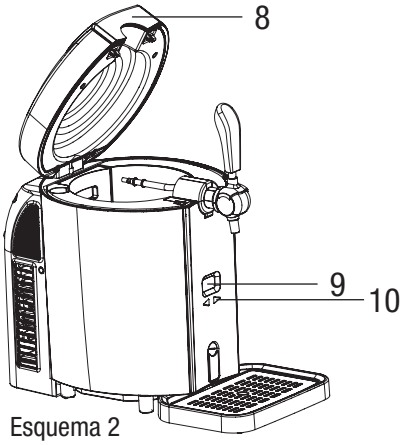

Esquema 2

1. Tampa superior
2. Pega
3. Torneira
4. Comando de esvaziamento
5. Tabuleiro de recolha de pingos
6. Cobertura traseira
7. Interruptor de alimentação elétrica
8. Pega de abertura
9. Visor LED
10. Botão de comando digital

INTRODUÇÃO

Este aparelho é uma máquina de tirar cerveja para uso doméstico.
Refresca a cerveja, ficando esta à temperatura ótima para uma armazenagem no fresco (3 a 6°C) em 19 a 21 horas.
A máquina de tirar cerveja mantém fresco o barril de cerveja sob pressão com volume de 5L.
Recomenda-se refrescar inicialmente o barril de cerveja durante, pelo menos, 12 horas no frigorífico antes de o colocar no aparelho.

Leia atentamente estas instruções antes de utilizar o aparelho.
Conserve estas instruções para eventuais referências futuras.

CARACTERÍSTICAS

Descrição	Características
Tensão	220 a 240 V / 50 Hz
Volume disponível	Barril de cerveja sob pressão de 5L
Potência	65 W
Capacidade de refrigeração	Temperatura mínima no barril: 3 a 6°C (temperatura ambiente 22 a 24°C)
Nível sonoro	55 dB(A)
Dimensões	(C) 272 x (P) 414 x (A) 446 mm
Peso	5,8 ± 0,5 kg
Classes climáticas	N/SN
Classe de isolamento	classe II ⧈

INSTRUÇÕES DE SEGURANÇA IMPORTANTES

Por favor leia estas instruções na íntegra antes de utilizar o artigo. Uma utilização incorreta pode causar lesões às pessoas e danos nos bens. Conserve as instruções num local seguro.

Precauções de utilização:

- Antes de utilizar, certifique-se de que o cabo de alimentação está devidamente ligado. Em caso de danos, não o utilize e contacte um centro de reparações.
- Antes de utilizar, certifique-se de que a ficha está adaptada à tomada. Em caso de danos, não o utilize e contacte um centro de reparações.
- Este aparelho foi criado para uma utilização exclusivamente doméstica. Não se destina a ser utilizado nos seguintes casos, que não são abrangidos pela garantia:
  - Espaços de refeição reservados ao pessoal em lojas, escritórios e outros ambientes profissionais;
  - Quintas e utilização por clientes de hotéis, pensões e outros ambientes com caráter residencial;
  - Ambientes do tipo quartos de hóspedes;
  - A restauração e outras aplicações semelhantes exceto a venda a retalho.
- Não ligue nem desligue a tomada elétrica com as mãos molhadas.

- Instale a máquina de tirar cerveja num local seco e em cima de uma superfície horizontal, estável, resistente ao calor, afastada de fontes de calor ou projeções de água.
- De modo a garantir uma ventilação correta do aparelho, deixe um espaço de, pelo menos, 10 cm em torno do aparelho.
- Se o cabo estiver danificado, não utilize o aparelho. Peça ao fabricante, ao Serviço Pós-Venda ou a pessoas igualmente qualificadas, para o substituir obrigatoriamente, de modo a evitar qualquer perigo.
- Nunca cubra o aparelho com outros objetos enquanto este estiver em funcionamento.
- A máquina de tirar cerveja deve ser instalada numa zona abrigada de intempéries, como vento e chuva.
- Não coloque a máquina de tirar cerveja em pleno sol.
- Antes de qualquer intervenção de limpeza ou manutenção, desligue o aparelho da corrente elétrica.
- Não imirja a máquina de tirar cerveja ou o cabo de alimentação em água ou em qualquer outro líquido.
- Não utilize tecidos grossos ou abrasivos para limpar a máquina de tirar cerveja.
- Não retire o barril de cerveja da máquina de tirar cerveja se este não estiver totalmente vazio.
- Este aparelho pode ser utilizado por crianças com 8 anos de idade ou mais e pessoas com capacidades físicas, sensoriais ou mentais reduzidas ou sem experiência ou conhecimentos, desde que tenham beneficiado de uma supervisão correta ou instruções relativas à utilização do aparelho com toda a segurança e tenham entendido os perigos incorridos.
- As crianças não devem brincar com o aparelho.
- A limpeza e a manutenção a cargo do utilizador não devem ser efetuadas por crianças sem supervisão.

Advertência: Não armazenar substâncias explosivas como aerossóis com gases propulsores inflamáveis neste aparelho.

Próprio para contacto com produtos alimentares

COMO ESCOLHER UM BARRIL?
- Compatível com barris de 5 litros selados.
- Preste especial atenção às instruções de segurança e de armazenagem dos barris de cerveja sob pressão.
- Certifique-se de que o barril de cerveja não está danificado ou fora do prazo de validade antes de o instalar.

- Conserve o barril de cerveja sob pressão num local arejado. Não instale o barril de cerveja num local demasiado frio como um frigorífico enquanto não tiver previsto utilizá-lo.
- Nunca abane um barril de cerveja sob pressão antes da utilização.
- Não coloque o barril de cerveja sob pressão em pleno sol.

FUNCIONAMENTO

INSTALAÇÃO

1. Desembrulhe a máquina de tirar cerveja. Coloque-a em cima de uma superfície plana horizontal e deixe um espaço de, pelo menos, 10 cm à volta, afastada de outros aparelhos ou da parede, de modo a garantir uma ventilação correta.

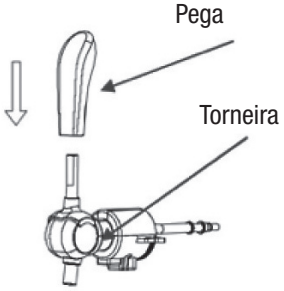

Esquema 3

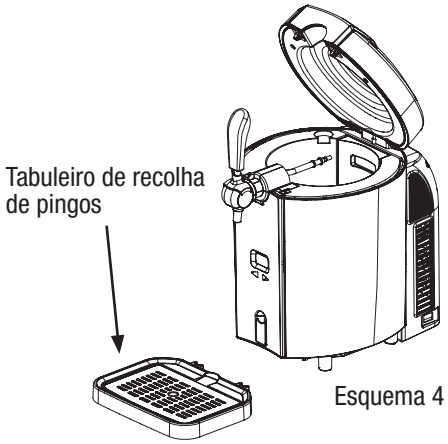

Esquema 4

2. Monte a pega na torneira e ligue-as, certificando-se de que as duas extremidades estão perfeitamente em contacto (Esquema 3).
3. Insira o tabuleiro de recolha de pingos na ranhura prevista para tal (Esquema 4).
4. Ligue a máquina de tirar cerveja.
   Nota: Não ligue o cabo com as mãos molhadas. Certifique-se de que a tensão de alimentação é conforme à prevista para a máquina de tirar cerveja. Se o cabo de alimentação não estiver corretamente ligado, não utilize a máquina e contacte um centro de reparações.
5. A máquina de tirar cerveja pode funcionar sem água. Para resultados ótimos, deite 800 ml de água ou encha a cavidade de refrigeração até à marca do máximo (Esquema 5).
   Nota: Certifique-se de que o comando de esvaziamento está fechado e que nenhum objeto está presente na cavidade de refrigeração (Esquema 6).

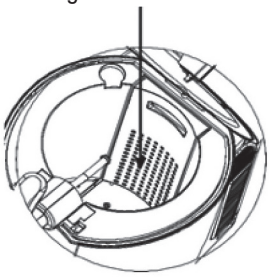

Esquema 5

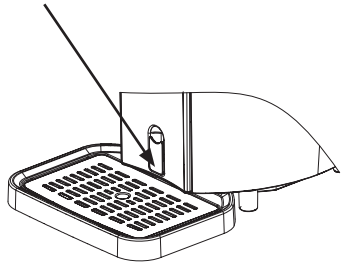

Esquema 6

BARRIL SOB PRESSÃO

1. Retire o adaptador do barril sob pressão (Esquema 7). Recicle o adaptador de acordo com a regulamentação local relativa ao ambiente.
2. Instale o novo adaptador na máquina de tirar cerveja e certifique-se de que o tubo está devidamente ligado (Esquemas 8 e 9).

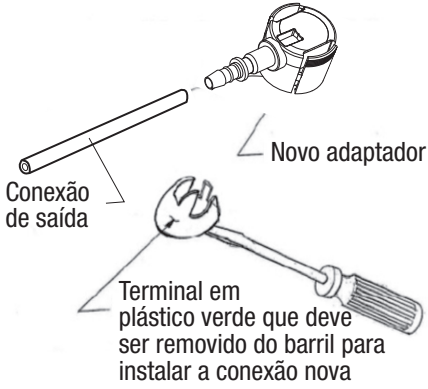

Esquema 7

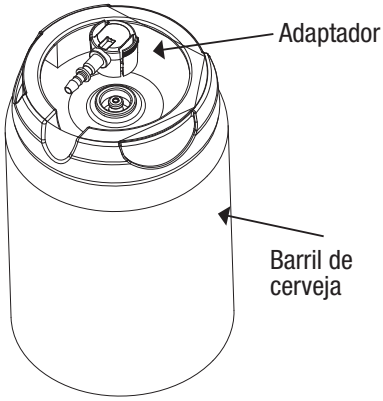

Esquema 8

Nota: Pressione o adaptador em ambos os sentidos indicados pelas setas.
Caso contrário, o adaptador poderia danificar-se.

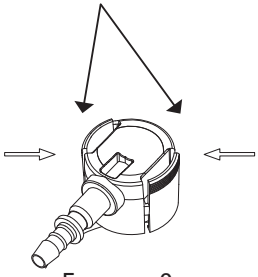

Esquema 9

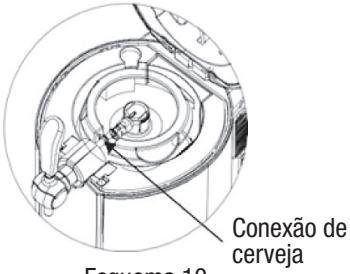

Esquema 10

COLOCAÇÃO EM FUNCIONAMENTO

1. Abra a tampa superior, carregando na pega (Esquema 11). Coloque o barril corretamente montado na cavidade de refrigeração (Esquema 10).

Nota: Certifique-se de que a torneira está fechada quando ligar o tubo ao adaptador (Esquema 12).

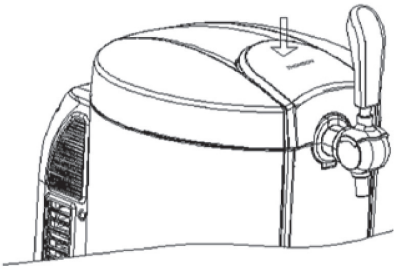

Esquema 11

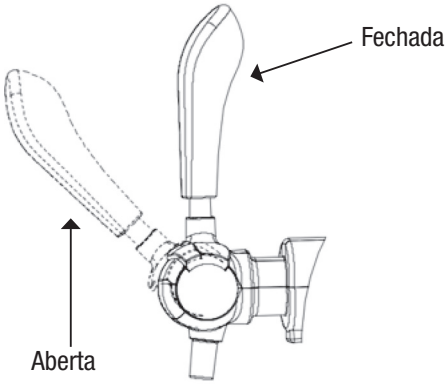

Esquema 12

2. Feche a tampa superior da máquina de tirar cerveja
3. Ligue a máquina de tirar cerveja, colocando o interruptor na posição «I» (aparelho desligado na posição «0»). Consulte o esquema 13.

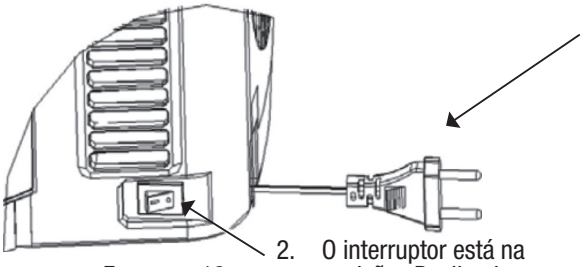

Esquema 13

4. São necessárias 19 a 21 horas para refrescar cerveja de 3 a 6°C com uma temperatura ambiente de 22 a 24°C. O tempo de refrigeração pode ser reduzido, refrescando previamente o barril.
5. A temperatura pode ser pré-definida, premindo os botões «+» e «-» (e olhando para o visor de temperatura) no painel dianteiro. A temperatura pode ser definida de 2 a 12°C.
   São pré-definidas 6 temperaturas. O visor LED indica a temperatura real da cerveja. A temperatura pode ser definida, premindo o botão «+» durante 1 segundo. A temperatura definida será visualizada durante 3 segundos e a

temperatura real da cerveja será novamente mostrada. Uma pressão longa no botão «-», permitir-lhe-á selecionar uma das temperaturas pré-definidas: 4°C, 8°C, 9°C, 10°C, 11°C e 12°C premindo novamente no botão «-».
Ao premir longamente o botão «+», a unidade de temperatura passará de °C para °F.
A máquina de tirar cerveja dispõe de uma função de memorização. A temperatura anteriormente definida será conservada quando a máquina for ligada.

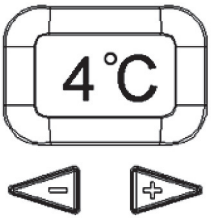

Esquema 14

6. Colocar a pega da torneira em 45° permite deitar a cerveja da máquina de tirar cerveja (Esquema 12).
   Nota: Se o copo estiver a uma temperatura elevada ou a cerveja não estiver fria o suficiente, espuma excessiva poderá sair do aparelho.
7. Incline o copo de cerveja junto à torneira e endireite-o lentamente para deitar cerveja da máquina de tirar cerveja. Abra totalmente a torneira para evitar o excesso de espuma. Recomenda-se encher o copo, pela metade, com cerveja e aguardar antes de continuar a encher.
   Nota: Nunca imirja a torneira na cerveja, de modo a evitar o excesso de espuma. Não se esqueça de fechar a torneira uma vez o copo enchido.
8. Antes de o barril de cerveja estar vazio, ocorrerá uma breve projeção no bico.

CUIDADOS E CONSELHOS DE MANUTENÇÃO

SUBSTITUIÇÃO DA ÁGUA NO INTERIOR DA CAVIDADE DE REFRIGERAÇÃO

Recomenda-se substituir a água do interior da cavidade uma vez por semana. Não é necessário substituir a água por cada barril de cerveja.

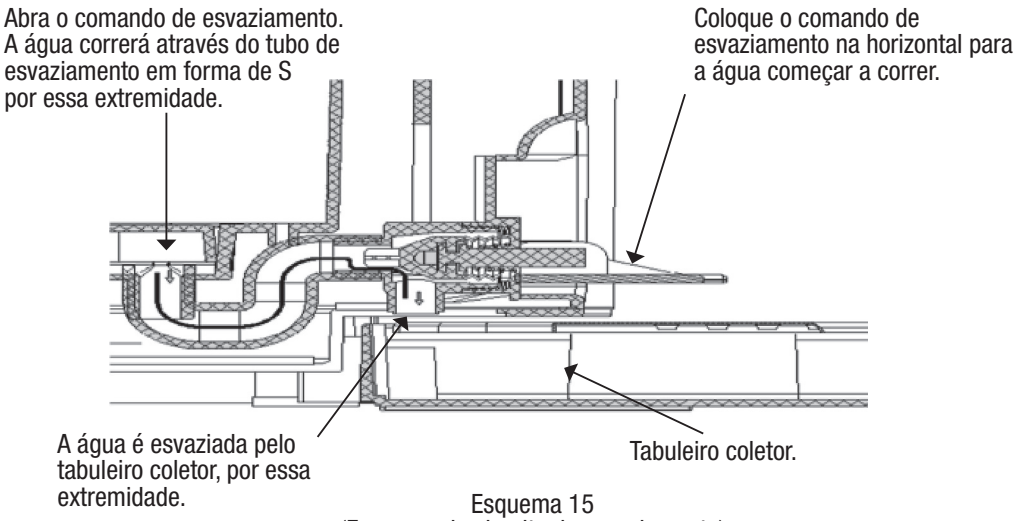

Esquema 15
(Esquema do circuito de esvaziamento)

1. Abra o comando de esvaziamento para esvaziar a água da cavidade para o tabuleiro de recolha de pingos. Certifique-se de que o tabuleiro de recolha de pingos está devidamente inserido na ranhura, de modo a evitar que a água transborde. O tabuleiro de recolha de pingos pode conter 450 ml de água.
2. Uma vez a água esvaziada, feche o comando de esvaziamento e encha a cavidade com 800 ml de água fresca.

LIMPAR O MECANISMO DA TORNEIRA

A torneira deve ser limpa antes da primeira utilização ou se o aparelho tiver ficado inutilizado durante um longo período. Limpe totalmente a máquina de tirar cerveja com um pano seco:

1. Utilize água quente com o kit de limpeza.
2. Ligue a extremidade da agulha de perfuração. Faça entrar água na agulha para limpar o tubo. Faça sair água do tubo pela outra extremidade. Repita estas operações com água quente, pelo menos 3 vezes.
3. Desmonte a torneira para a limpar.

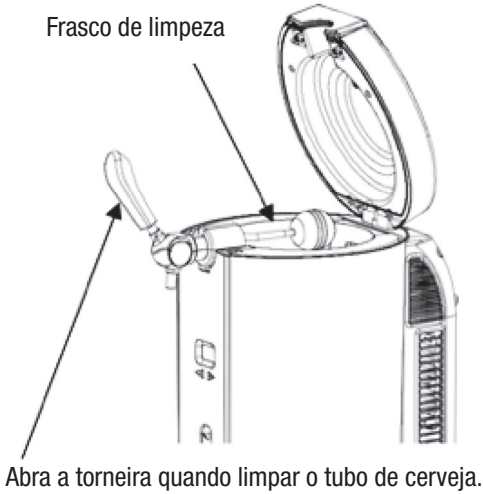

Esquema 16

Advertência
Nunca coloque as peças do mecanismo da torneira numa máquina de lavar roupa ou louça. Nunca utilize detergente para proceder à limpeza.

SUBSTITUIÇÃO POR PEÇAS SOBRESSELENTES

Acessórios incluídos com a máquina de tirar cerveja.
Não deite fora os tubos e os adaptadores incluídos. Todos podem ser limpos com a pera de limpeza incluída.
São fornecidos vários tubos e adaptadores em caso de eventuais perdas ou degradações.

Elemento	Nome	Quantidade	Instalação	Imagem
1	Tubo de Cerveja	2	Conexão de saída de cerveja	
2	Adaptador	3	Cuba	
3	Pera de limpeza	1	N/D	

Substituição do tubo de cerveja
Substitua o tubo somente se este estiver danificado ou apresentar uma fuga. (ilustrado pelo esquema 17).

1. Remova a montagem 1. Coloque o manípulo de tirar cerveja na posição de abertura quando extrair o tubo de cerveja.
2. Extraia a montagem 2 e remova a montagem 3.
3. Substitua pelo tubo de cerveja novo e instale o tubo de cerveja seguindo a ordem inversa das operações de desmontagem.

Nota: Não toque nos outros parafusos quando proceder à substituição do tubo. Caso contrário, poderiam ocorrer fugas de cerveja ou gás.

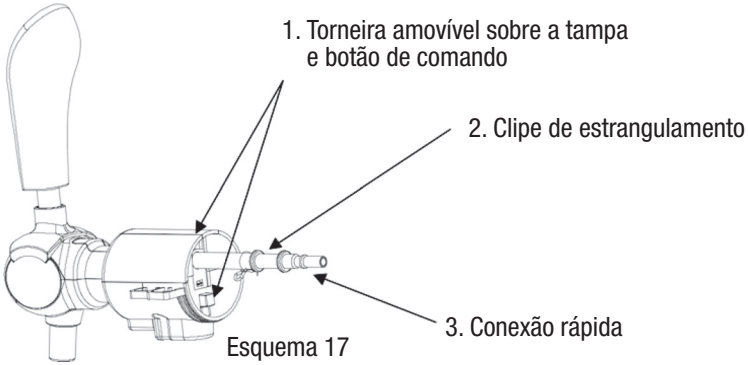

Esquema 17

Se a máquina de tirar cerveja não funcionar corretamente, contacte o centro de reparações.

Resolução de problemas

Problema	Causa(s)	Resolução de problemas
A torneira não funciona/a cerveja não corre.	1. O tubo de cerveja está mal ligado 2. Barril ausente ou vazio	1. Ligue corretamente o tubo de cerveja 2. Insira um barril novo.
Excesso de espuma ao deitar a cerveja para o copo	1. Método incorreto de verter a cerveja. 2. A temperatura da cerveja é demasiado elevada (ótima de 3 a 6°C) 3. O barril foi agitado antes da utilização 4. Cerveja do barril quase no fim	1. Use um método correto de deitar a cerveja. 2. Refrigere a cerveja entre 3 a 6°C. 3. Ponha de lado o barril até a espuma desaparecer. 4. Insira um barril novo.
A cerveja corre lentamente	1. O tubo de ligação ou o tubo de cerveja tem uma fuga.	1. Certifique-se de que o tubo não tem fuga. Dado o caso, substitua o tubo.

Se este símbolo estiver aposto no aparelho, significa que, de acordo com a Diretiva 2012/19/UE, este deve ser tratado como resíduo sujeito à regulamentação relativa aos Resíduos de Equipamentos Elétricos e Eletrónicos (REEE). A presença de substâncias perigosas nos equipamentos elétricos ou eletrónicos pode ter efeitos prejudiciais no ambiente e na saúde durante a reciclagem. Deste modo, no final de vida do aparelho, não o elimine juntamente com os resíduos municipais indiferenciados. Enquanto consumidor final, o seu papel é fundamental no ciclo de reutilização, reciclagem e outras formas de valorização do aparelho. Diferentes sistemas de recolha e recuperação (centros de reciclagem) são colocados ao seu dispor pelas autarquias locais e os distribuidores. É sua responsabilidade recorrer a esses sistemas.

Para pedidos de informações, manual de instruções, pontos de segurança e condições de utilização: SIPLEC, CS 10020, 94859 Ivry-sur-Seine Cedex, FRANÇA

Des experts
à votre écoute
0 800 353 520
Service & appel gratuits
www.selectiondexperts.leclerc
SIPLEC-CS 10020 - 94859 IVRY-SUR-SEINE CEDEX- FRANCE

SERVIÇO DE APOIO AO CLIENTE/GARANTIA

1. Os produtos ELSAY são concebidos segundo os mais altos padrões de qualidade dos produtos para o lar.
2. Os produtos ELSAY beneficiam do período de garantia legal **(24 meses)** que inicia a contar da data de compra do produto por parte do consumidor ou da data de entrega do produto. Em complemento dessa garantia legal, uma extensão de um ano **(12 meses)** é proporcionada pelo E. Leclerc. O período de garantia total fica, assim, de 3 anos **(36 meses)**.
   A extensão de garantia proporcionada pelo E. Leclerc não se aplica aos acessórios* (saco de aspirador, jarro, etc.).
3. As intervenções realizadas a título da garantia legal de conformidade proporcionarão uma extensão de garantia legal de conformidade de 6 meses ao produto. Contudo, as intervenções efetuadas durante o período de garantia complementar proporcionado pelo E. Leclerc não poderão beneficiar dessa extensão de garantia.
4. Estão abrangidas todas e quaisquer avarias ou deficiências, que tornem o produto impróprio ao uso e que resultem na devolução do produto por parte do consumidor durante o período da garantia.
5. Se o produto ELSAY não puder ser reparado durante o período total de garantia (garantia legal de conformidade e extensão de garantia proporcionada pelo E. Leclerc), o mesmo será substituído e a garantia total será renovada.
6. Estão excluídos da garantia* quaisquer danos, avarias, falhas ou defeitos decorrentes:
   a. de um uso ou uma instalação não conformes com as instruções constantes do manual fornecido.
   b. de danos resultantes de uma causa externa o produto.
   c. de uma alteração das características técnicas pelo utilizador.
   d. de uma utilização profissional.

** No seguimento de uma análise efetuada pelos pontos de Serviço de Apoio ao Cliente E. LECLERC ou pelo ponto de venda E. LECLERC.*

7. A garantia aplicar-se-á exclusivamente nos pontos de venda E. LECLERC. Em caso de problema ou defeito, deverá sempre deslocar-se até um ponto de venda E. LECLERC para poder beneficiar da cobertura da garantia.
8. Qualquer pedido de serviço pós-venda apenas poderá ser processado se:
   a. For fornecido um comprovativo de compra (talão de caixa ou cartão E. LECLERC);
   b. O produto for rigorosamente idêntico ao comprado.
9. A sua loja E. LECLERC está ao seu dispor para quaisquer informações adicionais.
10. Assim como está disponível o número verde 0800 35 35 20 (chamada sem valor acrescentado).

** Em caso de acessórios do produto vendidos em separado.*

PL NALEWAK DO PIWA • BCT-0568D CE

TŁUMACZENIE ORYGINALNEJ INSTRUKCJI

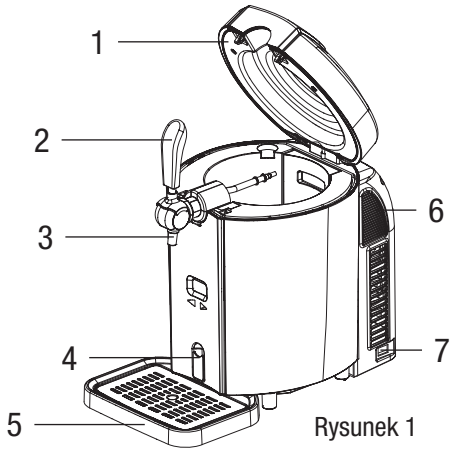

Rysunek 1

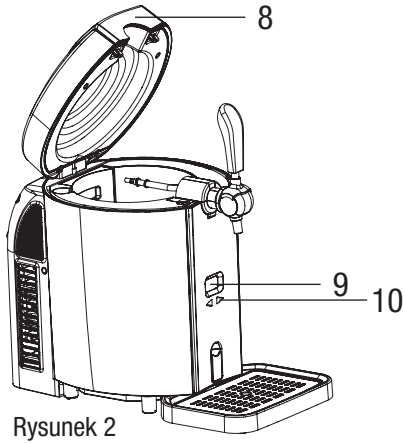

Rysunek 2

1. Górna pokrywa
2. Uchwyt
3. Kranik
4. Przełącznik odpływu wody
5. Tacka ociekowa
6. Tylna osłona
7. Włącznik
8. Uchwyt otwierania górnej pokrywy
9. Wyświetlacz LED
10. Przycisk sterowania cyfrowego

WSTĘP

Urządzenie jest nalewakiem do piwa przeznaczonym do użytku domowego.
W ciągu 19–21 godzin pozwala schłodzić piwo do optymalnej temperatury przechowywania (3°C-6°C).
Urządzenie utrzymuje niską temperaturę 5-litrowej beczułki z piwem pod ciśnieniem.
Przed umieszczeniem beczułki z piwem w urządzeniu zalecamy jej wstępne schłodzenie przez co najmniej 12 godzin w lodówce.

Przed użyciem urządzenia należy dokładnie przeczytać podane instrukcje. Prosimy przechować zalecenia do późniejszego wglądu.

DANE TECHNICZNE

Opis	Charakterystyka
Napięcie	220 V - 240 V / 50 Hz
Dostępna pojemność	Beczułka z piwem pod ciśnieniem o pojemności 5 l
Moc	65 W
Wydajność chłodzenia	Minimalna temperatura w beczułce: 3°C-6°C (temperatura otoczenia 22°C-24°C)
Poziom hałasu	55 dB(A)
Wymiary	272 (szer.) x 414 (gł.) x 446 mm (wys.)
Waga	5,8 ± 0,5 kg
Klasy klimatyczne	N/SN
Klasa izolacji	klasa II ⧈

WAŻNE ZALECENIA DOTYCZĄCE BEZPIECZEŃSTWA

Przed użyciem tego produktu należy dokładnie przeczytać wszystkie zalecenia. Nieprawidłowe użycie może prowadzić do obrażeń ciała oraz zniszczenia mienia. Prosimy przechowywać instrukcje w bezpiecznym miejscu.

Środki ostrożności:
- Przed użyciem sprawdzić, czy przewód zasilający jest prawidłowo podłączony. Jeśli tak nie jest, nie używać go i skontaktować się z serwisem.
- Przed użyciem sprawdzić, czy wtyczka jest dostosowana do gniazdka. Jeśli tak nie jest, nie używać jej i skontaktować się z serwisem.
- Niniejsze urządzenie jest przeznaczone wyłącznie do użytku domowego. Nie powinno być używane w następujących przypadkach, które nie są objęte gwarancją:
  - kąciki kuchenne zarezerwowane dla personelu w sklepach, biurach i innych pomieszczeniach firmowych;
  - gospodarstwa rolne i użytkowanie przez klientów hoteli, moteli i innych lokali o charakterze mieszkalnym;
  - lokale typu pokoi gościnnych;
  - gastronomia i inne podobne zastosowania, za wyjątkiem sprzedaży detalicznej.

- Nie podłączać do zasilania ani nie odłączać od gniazdka elektrycznego mając mokre ręce.
- Ustawić nalewak do piwa w suchym miejscu na płaskiej i stabilnej powierzchni, odpornej na wysokie temperatury i zabezpieczonej przed rozbryzgami wody.
- W celu zapewnienia odpowiedniej wentylacji urządzenia należy pozostawić wokół niego wolną przestrzeń wynoszącą co najmniej 10 cm.
- Nie wolno używać urządzenia w przypadku uszkodzonego przewodu. Należy zlecić jego wymianę przez producenta, obsługę posprzedażną lub osoby o odpowiednich kwalifikacjach w celu uniknięcia jakiegokolwiek zagrożenia.
- Podczas pracy nigdy nie przykrywać urządzenia innymi przedmiotami.
- Nalewak do piwa powinien być zainstalowany miejscu zabezpieczonym przed niekorzystnymi warunkami atmosferycznymi, takimi jak wiatr i deszcz.
- Nie ustawiać nalewaka do piwa w pełnym słońcu.
- Przed przystąpieniem do czyszczenia lub konserwacji upewnić się, że urządzenie jest odłączone od zasilania.
- Nie zanurzać nalewaka do piwa lub przewodu zasilającego w wodzie lub innych cieczach.
- Nie używać szorstkiej lub ściernej tkaniny do czyszczenia nalewaka do piwa.
- Nie odłączać beczułki z piwem od nalewaka, jeśli nie jest całkowicie pusta.
- Urządzenie może być używane przez dzieci od 8 roku życia oraz osoby, których zdolności fizyczne, sensoryczne lub umysłowe są ograniczone, a także przez osoby nie posiadające doświadczenia lub znajomości urządzenia, jeśli są właściwie nadzorowane lub uzyskały wskazówki dotyczące bezpiecznej obsługi urządzenia i zrozumiały związane z nim zagrożenia.
- Nie zezwalać dzieciom na zabawę urządzeniem.
- Czyszczenie i czynności konserwacyjne należące do użytkownika nie powinny być wykonywane przez dzieci bez nadzoru.

Ostrzeżenie: wewnątrz urządzenia nie przechowywać substancji wybuchowych, takich jak aerozole zawierające łatwopalne gazy nośne.

Nadaje się do kontaktu z żywnością.

JAK WYBRAĆ BECZUŁKĘ?

- Nalewak jest kompatybilny ze szczelnie zamkniętymi beczułkami o pojemności 5 litrów.
- Należy zwrócić szczególną uwagę na zalecenia dotyczące bezpieczeństwa oraz przechowywania beczułek z piwem pod ciśnieniem.

- Przed umieszczeniem beczułki z piwem w urządzeniu upewnić się, że nie jest ona uszkodzona lub przeterminowana.
- Przechowywać beczułkę z piwem pod ciśnieniem w przewiewnym miejscu. Nie przechowywać beczułki z piwem w zbyt chłodnym miejscu, np. w lodówce, jeśli nie jest planowane jej bliskie wykorzystanie.
- Nigdy nie wstrząsać beczułki z piwem pod ciśnieniem przed użyciem.
- Nie narażać beczułki z piwem pod ciśnieniem na bezpośrednie działanie promieni słonecznych.

OBSŁUGA

MONTAŻ

1. Rozpakować nalewak do piwa. Ustawić go na płaskiej poziomej powierzchni, z dala od innych urządzeń i ścian, pozostawiając wokół niego co najmniej 10 cm wolnej przestrzeni w celu zapewnienia odpowiedniej wentylacji.

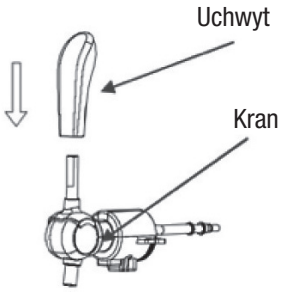

Rysunek 3

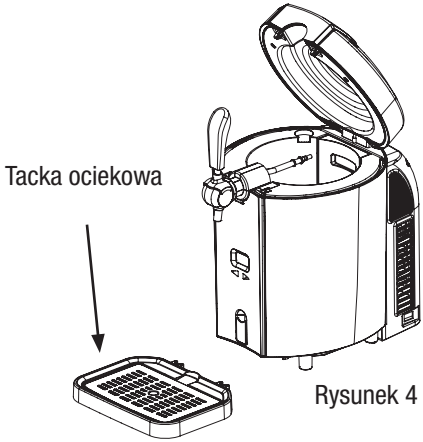

Rysunek 4

2. Założyć uchwyt do nalewania na kranik, a następnie połączyć je ze sobą i upewnić się, że obie końcówki są idealnie styczne (Rysunek 3).
3. Wsunąć tackę ociekową w przewidziany do tego celu rowek (Rysunek 4).
4. Podłączyć nalewak do piwa do zasilania.
   Uwaga: nie podłączać przewodu wilgotnymi rękoma. Upewnić się, że napięcie zasilania jest zgodne z napięciem przewidzianym dla nalewaka do piwa. Jeśli przewód zasilający nie jest prawidłowo podłączony, nie używać go i skontaktować się z serwisem.
5. Nalewak do piwa nie wymaga do działania wody. Dla uzyskania najlepszych rezultatów należy nalać 800 ml wody lub napełnić komorę chłodzącą wodą do oznaczenia maksymalnego poziomu (Rysunek 5).
   Uwaga: upewnić się, że przełącznik odpływu wody jest w pozycji zamkniętej, a w komorze chłodzącej nie znajdują się żadne przedmioty (Rysunek 6).

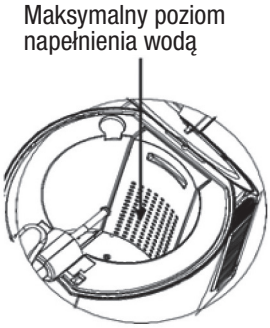

Rysunek 5

Rysunek 6

BECZUŁKA POD CIŚNIENIEM

1. Zdjąć adapter z beczułki ciśnieniowej (rysunek 7). Przekazać adapter do recyklingu zgodnie z lokalnymi przepisami dotyczącymi ochrony środowiska.
2. Zamocować w nalewaku do piwa nowy adapter i sprawdzić prawidłowe podłączenie wężyka (rysunki 8 i 9).

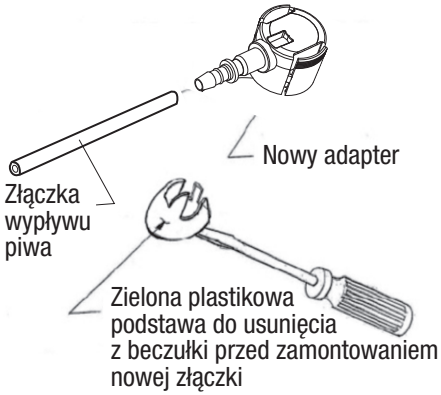

Rysunek 7

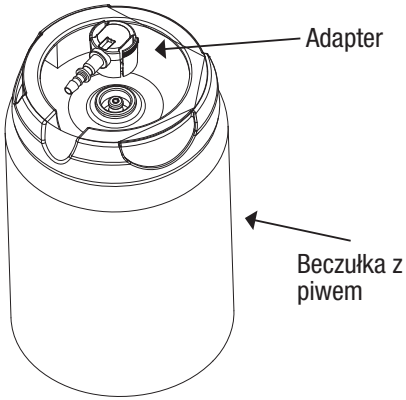

Rysunek 8

Uwaga: nacisnąć adapter w obu kierunkach wskazywanych przez strzałki.
W przeciwnym razie adapter może zostać uszkodzony.

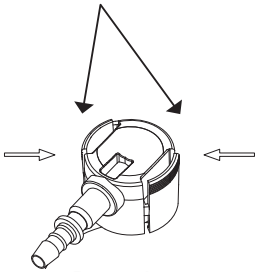

Rysunek 9

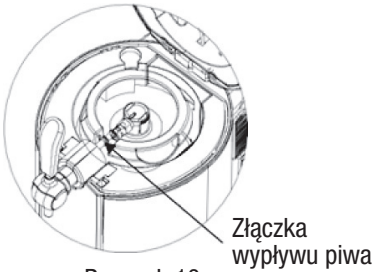

Rysunek 10

URUCHOMIENIE

1. Otworzyć górną pokrywę, naciskając na uchwyt otwierania górnej pokrywy (rysunek 11). Umieścić prawidłowo zmontowaną beczułkę w komorze chłodzącej (rysunek 10).

Uwaga: podczas podłączania rurki i adaptera kranik powinien być zamknięty (rysunek 12).

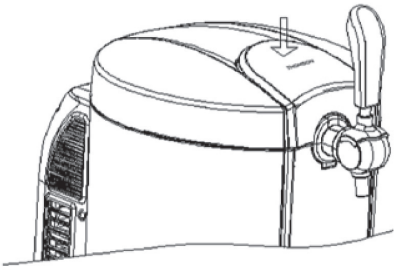

Rysunek 11

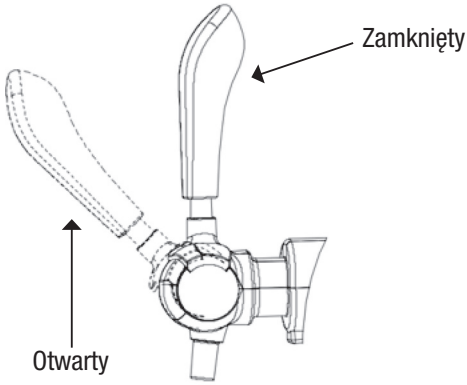

Rysunek 12

2. Zamknąć górną pokrywę nalewaka do piwa.
3. Włączyć nalewak do piwa, ustawiając włącznik w pozycji „I” (urządzenie wyłączone w pozycji „0”). Patrz rysunek 13.

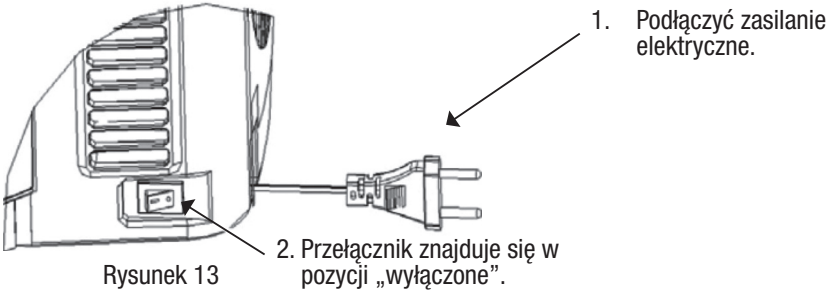

Rysunek 13

4. Schłodzenie piwa do temperatury 3°C - 6°C przy temperaturze otoczenia od 22°C do 24°C zajmuje od 19 do 21 godzin. Czas ten można skrócić, schładzając wcześniej beczułkę.
5. Temperaturę ustawia się za pomocą przycisków „+” i „-” (obserwując ustawienie temperatury na wyświetlaczu) na panelu przednim. Temperaturę można regulować w zakresie od 2°C do 12°C.
   Dostępnych jest 6 wstępnie ustawionych temperatur. Wyświetlacz LED pokazuje rzeczywistą temperaturę piwa. Aby dostosować temperaturę, nacisnąć przez 1 sekundę przycisk „+” . Przez 3 sekundy zostanie

wyświetlona ustawiona temperatura, po czym wyświetlacz ponownie będzie wskazywał rzeczywistą temperaturę piwa. Naciśnięcie i przytrzymanie przycisku „-” pozwala wybrać jedną z wstępnie ustawionych temperatur: 4°C, 8°C, 9°C, 10°C, 11°C i 12°C, którą należy zatwierdzić poprzez ponowne naciśnięcie przycisku „-”.
Naciśnięcie i przytrzymanie przycisku „+” pozwala zmienić jednostkę temperatury z °C na °F lub odwrotnie.
Nalewak do piwa jest wyposażony w funkcję pamięci. Po jego włączeniu ustawiona wcześniej temperatura będzie zachowana.

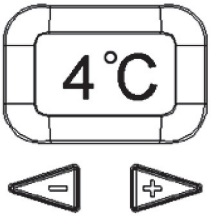

Rysunek 14

6. Ustawienie uchwytu kraniku pod kątem 45 stopni pozwala na nalewanie piwa z nalewaka (rysunek 12).
   Uwaga: jeśli temperatura szklanki jest zbyt wysoka lub piwo nie jest dostatecznie chłodne, z urządzenia może wydobywać się nadmierna ilość piany.
7. Nalewając piwo z nalewaka przechylić szklankę w kierunku kranika, a następnie powoli ją prostować. Całkowicie otworzyć kranik w celu uniknięcia nadmiernej ilości piany. Zaleca się napełnić szklankę piwem do połowy, a następnie trochę odczekać przed kontynuowaniem napełniania.
   Uwaga: nigdy nie zanurzać kranika w piwie, aby uniknąć nadmiernej piany. Pamiętać o zakręceniu kranika po zakończeniu nalewania.
8. Przed wyczerpaniem się piwa w beczułce nastąpi krótki wyrzut z dyszy.

UTRZYMANIE I KONSERWACJA

WYMIANA WODY WEWNĄTRZ KOMORY CHŁODZENIA

Wodę w komorze zaleca się wymieniać raz w tygodniu. Nie ma potrzeby wymiany wody przy każdej wymianie beczułki z piwem.

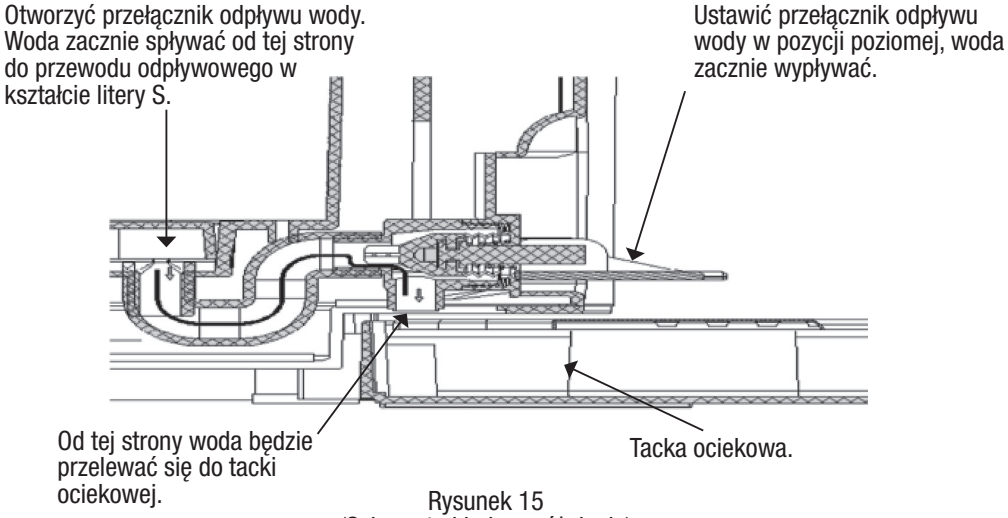

Rysunek 15
(Schemat układu opróżniania)

1. Otworzyć przełącznik odpływu wody w celu spuszczenia wody z komory do tacki ociekowej. Sprawdzić, czy tacka ociekowa jest prawidłowo umieszczona w rowku, aby uniknąć przelewania się wody. Tacka ociekowa może pomieścić 450 ml wody.
2. Po odprowadzeniu wody zamknąć przełącznik odpływu wody i napełnić komorę 800 ml świeżej wody.

CZYSZCZENIE MECHANIZMU WYPŁYWU PIWA

Mechanizm wypływu piwa należy oczyścić przed pierwszym użyciem oraz w przypadku, gdy urządzenie nie było używane przez dłuższy czas. Dokładnie wyczyścić nalewak do piwa suchą szmatką:

1. Użyć gorącej wody z zestawem do czyszczenia.
2. Podłączyć końcówkę igły do przekłuwania. Wpuścić do igły wodę w celu oczyszczenia rurki. Wypuścić wodę z rurki drugą stroną. Powtórzyć czynności przy użyciu gorącej wody przynajmniej 3-krotnie.
3. Zdemontować kranik w celu jego oczyszczenia.

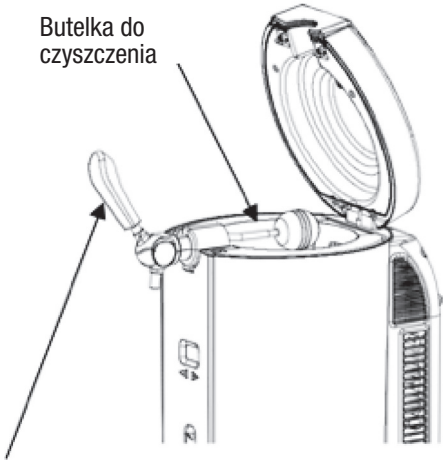

Rysunek 16

Ostrzeżenie
Nigdy nie umieszczać elementów mechanizmu kranika w pralce lub zmywarce do naczyń. Nie stosować nigdy detergentów do czyszczenia.

WYMIANA CZĘŚCI ZAMIENNYCH

Akcesoria znajdujące się w zestawie z nalewakiem do piwa.
Nie należy wyrzucać dostarczonych rurek i adapterów. Można wszystko wyczyścić za pomocą dołączonej gruszki do czyszczenia.
Ze względu na możliwość zagubienia lub uszkodzenia dostarczanych jest kilka rurek i adapterów.

Element	Nazwa	Ilość	Instalacja	Ilustracja
1	Rurka wypływu piwa	2	Złączka wypływu piwa	
2	Adapter	3	Zbiornik	
3	Gruszka do czyszczenia	1	N/D	

Wymiana rurki wypływu piwa
Należy wymienić rurkę tylko w przypadku jej uszkodzenia lub przeciekania. (pokazaną na rys. 17).

1. Wyjąć zespół 1. Przed wyciągnięciem rurki wypływu piwa dźwignię nalewania piwa należy ustawić w pozycji do wypływu piwa.
2. Wyciągnąć zespół 2 i wyjąć zespół 3.
3. Wymienić rurkę wypływu piwa na nową i zainstalować ją w odwrotnej kolejności do operacji demontażu.

Uwaga: podczas dokonywania wymiany rurki nie dotykać innych śrub. W przeciwnym razie mogą wystąpić wycieki piwa lub gazu.

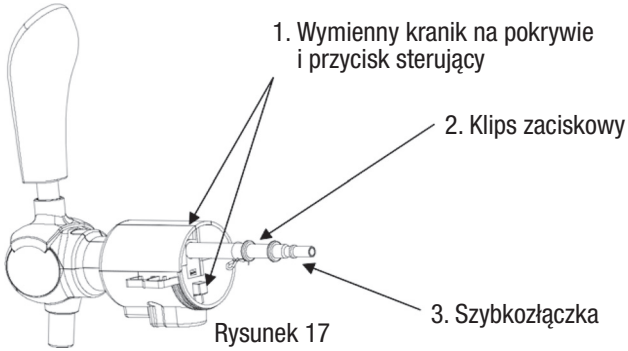

Rysunek 17

Jeśli nalewak do piwa nie działa prawidłowo, skontaktować się z serwisem.

Rozwiązywanie problemów

Problem	Przyczyna(y)	Rozwiązywanie problemów
Kranik nie działa / piwo nie wypływa.	1. Rurka wylewowa jest nieprawidłowo podłączona. 2. Brak lub pusta beczułka.	1. Podłączyć prawidłowo rurkę wylewową. 2. Włożyć nową beczułkę.
Nadmierna piana podczas nalewania	1. Niewłaściwa metoda nalewania piwa. 2. Temperatura piwa jest zbyt wysoka (optymalna temperatura wynosi od 3°C do 6°C). 3. Beczułka została wstrząśnięta przed użyciem. 4. Piwo w beczułce prawie wyczerpane.	1. Stosować właściwą metodę nalewania piwa. 2. Schłodzić piwo do temperatury 3°C-6°C. 3. Odłożyć beczułkę do czasu zniknięcia piany. 4. Włożyć nową beczułkę.
Piwo wypływa powoli	1. Rurka przyłączeniowa lub rurka wylewowa jest nieszczelna.	1. Sprawdzić, czy rurka nie przecieka. W razie potrzeby wymienić rurkę.

Taki znak umieszczony na urządzeniu oznacza, że należy usuwać urządzenie zgodnie z dyrektywą 2012/19/UE w sprawie zużytego sprzętu elektrycznego i elektronicznego (WEEE). Każda substancja niebezpieczna zawarta w sprzęcie elektrycznym lub elektronicznym może mieć negatywny wpływ na środowisko i zdrowie w trakcie recyklingu. Z tego względu po zakończeniu okresu użytkowania urządzenia nie można go usuwać wraz z mieszanymi odpadami komunalnymi. Twoja rola jako użytkownika końcowego jest niezbędna, aby zagwarantować ponowne użycie, recykling lub inne formy tworzenia wartości dla tego urządzenia. Do Twojej dyspozycji jest wiele mechanizmów zbiórki i odzyskiwania zorganizowanych przez lokalne władze (centra przetwarzania odpadów) i dystrybutorów. Twoim obowiązkiem jest korzystanie z tych mechanizmów.

W sprawie uzyskania informacji, instrukcji obsługi, zaleceń bezpieczeństwa oraz warunków użytkowania prosimy zwrócić się do: SIPLEC, CS 10020, 94859 Ivry-sur-Seine Cedex, FRANCJA.

Des experts à votre écoute
0 800 353 520
Service & appel gratuits
www.selectiondexperts.leclerc
SIPLEC-CS 10020 - 94859 IVRY-SUR-SEINE CEDEX - FRANCE

SERWIS POSPRZEDAŻNY / GWARANCJA

1. Produkty marki ELSAY zostały opracowane według najbardziej rygorystycznych standardów jakości dotyczących produktów dla domu.
2. Produkty ELSAY są objęte ustawowym okresem gwarancji **(24 miesiące)** liczonym od daty dokonania zakupu przez konsumenta lub od daty dostawy produktu. Oprócz tej gwarancji prawnej E. Leclerc oferuje rozszerzenie gwarancji o jeden rok **(12 miesięcy)**. Całkowity okres gwarancji zostanie wydłużony do 3 lat **(36 miesięcy)**.
   Zaoferowane przez E. Leclerc przedłużenie gwarancji nie dotyczy akcesoriów* (worek do odkurzacza, dzbanek itp.).
3. Naprawy wykonywane w ramach prawnej gwarancji zgodności będą skutkować przedłużeniem prawnej gwarancji zgodności o 6 miesięcy. Jednakże naprawy wykonywane w okresie dodatkowej gwarancji udzielonej przez E. Leclerc nie powodują przedłużenia gwarancji.
4. Gwarancja obejmuje wszelkie awarie lub usterki czyniące produkt niezdatnym do użytku i skutkujące jego zwrotem przez konsumenta w okresie gwarancji.
5. Jeśli produkt ELSAY nie może zostać naprawiony w ciągu całego okresu gwarancji (prawna gwarancja zgodności i przedłużenie gwarancji oferowane przez E. Leclerc), produkt podlega wymianie na nowy i czas pełnej gwarancji biegnie od nowa.
6. Z gwarancji wyłączone są* wszelkie uszkodzenia, awarie, nieprawidłowości lub wady wynikające z:
   a. użycia lub instalacji produktu w sposób niezgodny z zaleceniami dołączonej instrukcji.
   b. uszkodzeń powstałych z przyczyn zewnętrznych.
   c. zmiany parametrów technicznych przez użytkownika.
   d. wykorzystywania produktu do użytku profesjonalnego.

** Na podstawie analizy punktów obsługi posprzedażnej E. LECLERC lub punktu sprzedaży E. LECLERC.*

7. Gwarancja obowiązuje jedynie w punktach sprzedaży E. LECLERC. W razie wystąpienia problemu lub wady zawsze należy udać się do punktu sprzedaży E. LECLERC w celu skorzystania z gwarancji.
8. Zgłoszenie serwisowe może być rozpatrzone tylko pod następującymi warunkami:
   a. dostarczenie dowodu zakupu (paragon lub karta E. LECLERC).
   b. produkt jest identyczny z tym, który został zakupiony.
9. Państwa sklep E. LECLERC pozostaje do Państwa dyspozycji w przypadku dodatkowych pytań.
10. Mogą Państwo również skorzystać z infolinii pod numerem 0800 35 35 20 (połączenie bez podwyższonej opłaty).

** Jeśli akcesoria są sprzedawane oddzielnie.*

SI TOČILNIK PIVA • BCT-0568D

NAVODILA, PREVEDENA IZ ORIGINALNIH NAVODIL

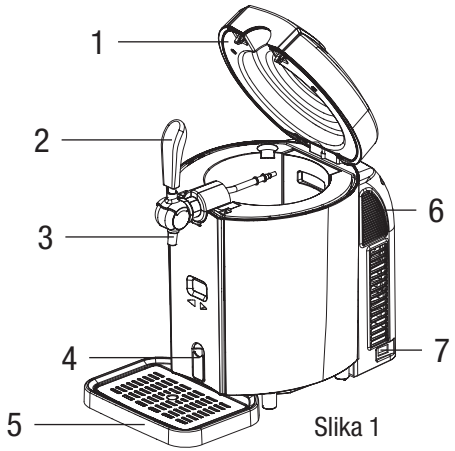

Slika 1

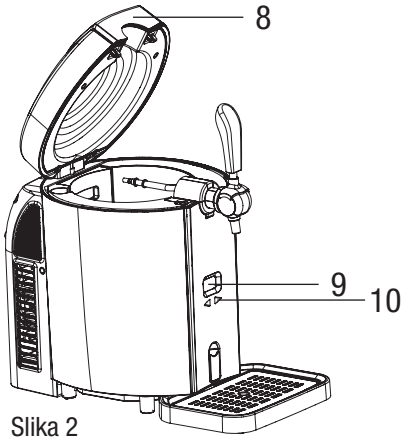

Slika 2

1. Vrhnji pokrov
2. Ročica
3. Pipa
4. Upravljalnik za iztok
5. Pladenj za zbiranje kapljic
6. Pokrov zadaj
7. Stikalo za omrežno napajanje
8. Ročaj za odpiranje
9. Prikazovalnik LED
10. Digitalni upravljalni gumb

PREDSTAVITEV

Aparat je točilnik piva, namenjen za domačo uporabo.
Omogoča, da se pivo v 19 do 21 urah ohladi do optimalne temperature za shranjevanje na hladnem (3 do 6 °C).
Točilnik piva ohranja hladnost pivskega sodčka pod tlakom s prostornino 5 L.
Svetujemo vam, da sodček s pivom, preden ga postavite v aparat, najprej najmanj 12 ur hladite v hladilniku.

Preden začnete aparat uporabljati, pozorno preberite ta navodila. Navodila shranite, če jih boste kdaj kasneje želeli znova pogledati.

ZNAČILNOSTI

Opis	Značilnosti
Napetost	220 do 240 V / 50 Hz
Razpoložljiva prostornina	Pivski sodček pod tlakom 5 L
Moč	65 W
Zmogljivost hlajenja	Minimalna temperatura v sodčku: 3 do 6 °C (okoliška temperatura 22 do 24 °C)
Zvočna raven	55 dB(A)
Mere	(D.) 272 x (G.) 414 x (V.) 446 mm
Teža	5,8 ± 0,5 kg
Klimatski razredi	N/SN
Razred izolacije	razred II ⧈

POMEMBNI VARNOSTNI NAPOTKI

Preden začnete aparat uporabljati, natančno preberite vsa navodila. Nepravilna uporaba lahko privede do telesnih poškodb in materialne škode. Navodila hranite na varnem mestu.

Previdnostni ukrepi:
- Ta aparat lahko uporabljajo otroci, ki so starejši od 8 let, ter osebe z zmanjšanimi telesnimi, čutilnimi ali duševnimi sposobnostmi ali s pomanjkanjem izkušenj ali znanja, če jih med uporabo nekdo skrbno nadzoruje ali če so dobili navodila za njegovo varno uporabo ter če razumejo in se zavedajo nevarnosti, ki so jim izpostavljeni.
- Preden aparat uporabite, preverite, ali je napajalni kabel pravilno priključen. Če ni, ga ne uporabljajte in se obrnite na servisni center.
- Preden aparat uporabite, preverite, ali vtič ustreza vtičnici. Če ne, ga ne uporabljajte in se obrnite na servisni center.
- Ta aparat je bil zasnovan samo za domačo uporabo. Ni pa namenjen za uporabljanje v naslednjih primerih, ki niso zajeti v garanciji:
  - v kuhinjskih kotičkih, ki so namenjeni zaposlenim v trgovinah, pisarnah in drugih delovnih okoljih;
  - na kmetijah ali pa uporaba s strani gostov v hotelih, motelih in drugih nastanitvenih objektih;
  - v prostorih, ki nudijo nočitev z zajtrkom;
  - v gostinstvu in podobnih dejavnostih, razen maloprodaje.

- Električnega vtiča ne priključite in ne iztaknite z mokrimi rokami.
- Točilnik piva postavite na suho mesto ter na ravno in stabilno površino, ki je odporna na vročino, stran od virov toplote ali brizganja vode.
- Poskrbite, da je okoli aparata najmanj 10 cm praznega prostora, da bo zagotovljeno njegovo ustrezno zračenje.
- Če je kabel poškodovan, aparata ne uporabljajte. Da bi se izognili kakršnikoli nevarnosti, zamenjavo kabla obvezno prepustite proizvajalcu, njegovemu pooblaščenemu servisu ali podobno strokovno usposobljenim osebam.
- Med uporabo ne smete aparata nikoli pokriti z drugimi predmeti.
- Točilnik piva mora biti nameščen na mestu, ki je zaščiteno pred vremenskimi vplivi, kot sta veter in dež.
- Točilnika piva ne postavite na neposredno sončno svetlobo.
- Pred čiščenjem ali vzdrževanjem preverite, ali je aparat izključen iz električnega omrežja.
- Točilnika piva ali njegovega napajalnega kabla ne potopite v vodo ali druge tekočine.
- Za čiščenje točilnika piva ne uporabljajte grobe ali abrazivne krpe.
- Sodčka s pivom ne odstranite iz točilnika piva, če še ni popolnoma prazen.
- Ta aparat lahko uporabljajo otroci, starejši od 8 let, ter osebe z zmanjšanimi telesnimi, čutilnimi ali duševnimi sposobnostmi ali pa brez izkušenj ali znanja, če jih med uporabo nekdo skrbno nadzoruje oziroma so dobili navodila za njegovo varno uporabo ter če razumejo in se zavedajo nevarnosti, ki so jim izpostavljeni.
- Otroci se z aparatom ne smejo igrati.
- Otroci aparata ne smejo čistiti in opravljati uporabniških vzdrževalnih del brez nadzora.

Opozorilo: V tem aparatu ne shranjujte eksplozivnih snovi, kot so razpršilne doze, ki vsebujejo vnetljiv potisni plin.

Primerno za stik z živili

KAKŠEN SODČEK IZBRATI?

- Aparat je primeren za zatesnjene 5-litrske sodčke.
- Bodite pozorni na navodila za varnost in shranjevanje pivskih sodčkov pod tlakom.
- Pred njegovo namestitvijo preverite, da sodček piva ni poškodovan in da mu ni potekel rok uporabe.
- Sodček piva pod tlakom hranite na prezračevanem mestu. Dokler ga ne nameravate uporabljati, ga ne imejte na prehladnem mestu, na primer v hladilniku.
- Sodčka piva pod tlakom pred uporabo nikoli ne pretresajte.
- Sodčka piva pod tlakom ne imejte na neposredni sončni svetlobi.

DELOVANJE

NAMESTITEV

1. Točilnik piva vzemite iz embalaže. Postavite ga na ravno površino in poskrbite, da je okoli njega najmanj 10 cm prostora in da je oddaljen od drugih aparatov ali stene, da bo zagotovljeno zadostno zračenje.

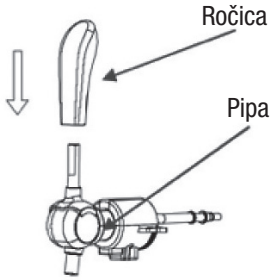

Slika 3

Slika 4

2. Na pipo namestite ročico, nato pa ju spojite in preverite, ali sta oba konca v popolnem stiku (slika 3).
3. Pladenj za prestrezanje kapljic vstavite v zanj namenjen utor (slika 4).
4. Točilnik piva priključite.
   Opomba: Kabla ne priključite z mokrimi rokami. Prepričajte se, da je napajalna napetost v skladu z napetostjo, ki je predvidena za točilnik piva. Če napajalni kabel ni pravilno priključen, točilnika piva ne uporabljajte in se obrnite na servisni center.
5. Točilnik piva lahko deluje brez vode. Za najboljše rezultate nalijte 800 ml vode ali pa napolnite hladilno komoro do oznake za najvišjo raven (slika 5).
   Opomba: Prepričajte se, da je upravljalnik za iztok zaprt in da v hladilni komori ni nobene stvari (slika 6).

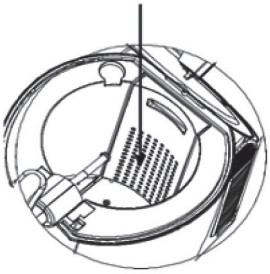

Slika 5

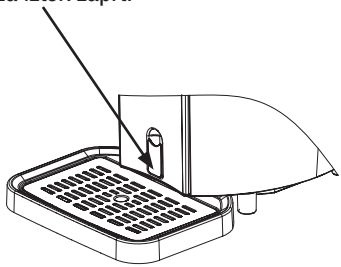

Slika 6

SODČEK POD TLAKOM

1. S sodčka pod tlakom odstranite adapter (slika 7). Adapter odnesite v reciklažo v skladu z lokalnimi okoljskimi predpisi.
2. Na točilnik piva namestite nov adapter in se prepričajte, da je cev pravilno priključena (sliki 8 in 9).

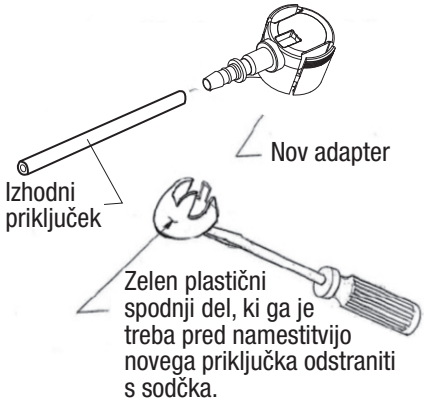

Slika 7

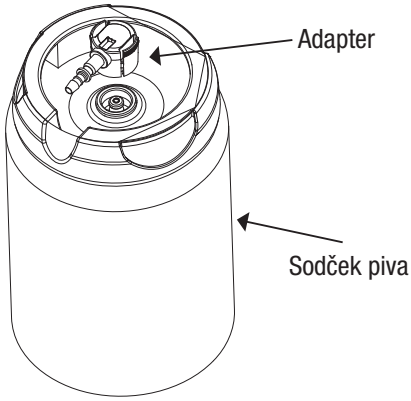

Slika 8

Opomba: Adapter pritisnite v obe smeri, ki ju označujeta puščici.
V nasprotnem primeru se adapter lahko poškoduje.

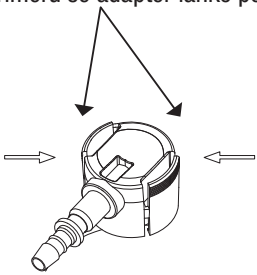

Slika 9

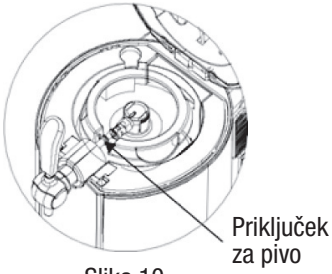

Slika 10

ZAGON

1. Odprite vrhnji pokrov s pritiskom na njegov ročaj (slika 11). Pravilno sestavljen sodček postavite v hladilno komoro (slika 10).

Opomba: Ko priključite cev in adapter, preverite, ali je pipa zaprta (slika 12).

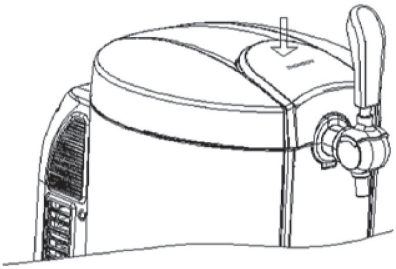

Slika 11

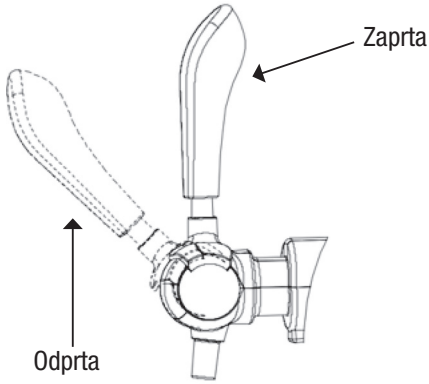

Slika 12

2. Zaprite vrhnji pokrov točilnika piva.
3. Točilnik piva vklopite s pomikom stikala na položaj « I » (aparat je izklopljen, ko je stikalo v položaju « 0 »). Glejte sliko 13.

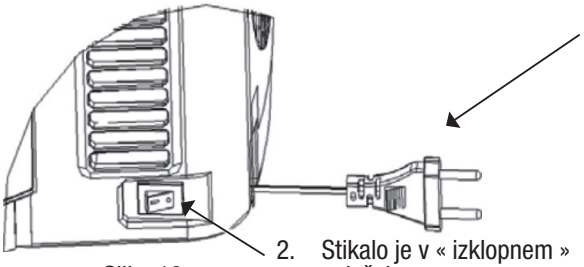

Slika 13

4. Da se pivo pri sobni temperaturi od 22 do 24 °C ohladi na 3 do 6 °C, bo potrebnih 19 do 21 ur. Čas hlajenja lahko skrajšate tako, da sodček prej ohladite.
5. Temperaturo lahko predhodno nastavite s pritiskom na gumba « + » in « - » (in ob upoštevanju nastavitve temperature na prikazovalniku) na sprednji plošči. Temperaturo lahko nastavite od 2 do 12 °C.
   Na voljo je 6 prednastavljenih temperatur. Prikazovalnik LED kaže dejansko temperaturo piva. Temperaturo lahko nastavite, če za 1 sekundo pritisnete na gumb « + ». Nastavljena temperatura se prikaže za 3 sekunde, nato pa

se bo ponovno prikazala dejanska temperatura piva. Z dolgim pritiskom na gumb « - » lahko, če ponovno pritisnete na gumb « - », izberete eno od prednastavljenih temperatur: 4 °C, 8 °C, 9 °C, 10 °C, 11 °C in 12 °C.
Z dolgim pritiskom na gumb « + » lahko spremenite temperaturno enoto iz °C v °F ali obratno.
Točilnik piva ima funkcijo spomina. Po vklopu se ohrani predhodno nastavljena temperatura.

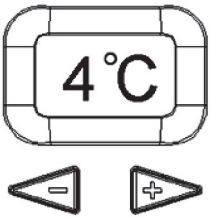

Slika 14

6. Nastavitev ročice pipe pod kotom 45 ° omogoča, da iz točilnika natočite pivo (slika 12).
   Opomba: Če je temperatura kozarca previsoka ali pa pivo ni dovolj hladno, lahko iz aparata pride preveč pene.
7. Pivski kozarec nagnite proti pipi, nato pa ga počasi vzravnajte, da lahko pivo natočite iz točilnika. Pipo popolnoma odprite, da se izognete prekomerni peni. Priporočljivo je, da v kozarec natočite pivo do polovice, nato pa malo počakate, preden nadaljujete s točenjem.
   Opomba: Pipe nikoli ne potopite v pivo, da se izognete prekomerni peni. Ko končate s točenjem, ne pozabite pipe zapreti.
8. Preden v sodčku zmanjka piva, se iz šobe pojavi kratek brizg.

NEGA IN VZDRŽEVANJE

ZAMENJAVA VODE V HLADILNI KOMORI

Priporočljivo je, da vodo v komori zamenjate enkrat na teden. Vode ni treba zamenjati ob vsaki menjavi pivskega sodčka.

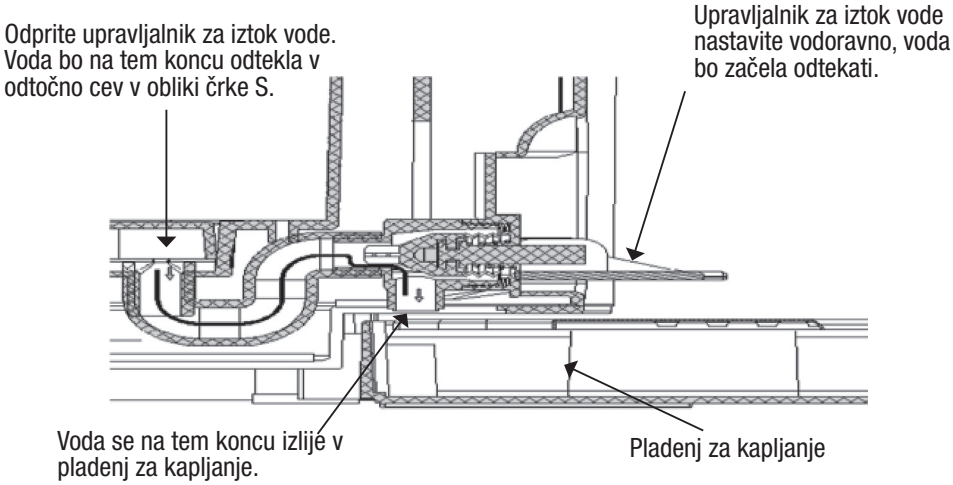

Slika 15
(Shema odtočnega sistema)

1. Odprite upravljalnik za iztok, da voda iz komore odteče na pladenj za prestrezanje kapljic. Prepričajte se, da je pladenj za kapljanje pravilno nameščen v utoru, da se voda ne prelije. Pladenj za prestrezanje kapljic lahko drži 450 ml vode.
2. Po izlitju vode upravljalnik za iztok vode zaprite in napolnite komoro z 800 ml sveže vode.

ČIŠČENJE MEHANIZMA PIPE

Mehanizem morate očistiti ob prvi uporabi oziroma kadar aparata dolgo časa niste uporabljali. Točilnik piva temeljito očistite s suho krpo:

1. Uporabite komplet za čiščenje in toplo vodo.
2. Priključite konec igle za predrtje. Spustite v iglo vodo, da se cev očisti. Pustite, da voda na drugem koncu odteče iz cevi. To ponovite z vročo vodo vsaj 3-krat.
3. Pipo odstranite, da jo boste lahko očistili.

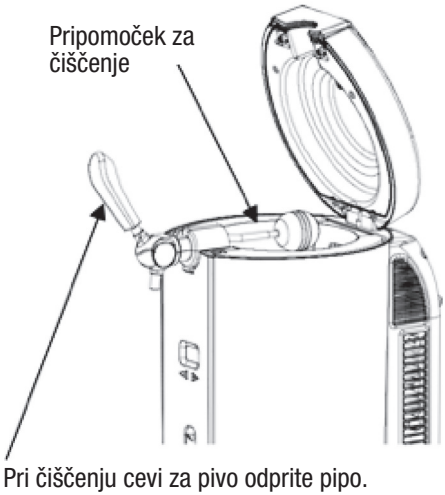

Slika 16

Opozorilo
Delov mehanizma pipe nikoli ne dajte v pralni ali pomivalni stroj. Pri njihovem čiščenju ne uporabljajte nikoli čistila.

ZAMENJAVA NADOMESTNIH DELOV

Dodatki, ki so priloženi vašemu točilniku piva.
Priloženih cevi in adapterjev ne zavrzite, saj lahko vse očistite s priloženo čistilno pumpico.
Zaradi morebitne izgube ali poškodbe je priloženih več cevi in adapterjev.

Del	Naziv	Količina	Namestitev	Slika
1	Cev za pivo	2	Iztočni priključek za pivo	
2	Adapter	3	Posoda	
3	Hruškast pripomoček za čiščenje	1	N/D	

Zamenjava cevi za pivo

Cev zamenjajte samo, če je poškodovana ali pušča. (prikazano na sliki 17).
1. Odstranite sklop 1. Preden pivsko cev odstranite, nastavite ročico za točenje piva v iztočni položaj.
2. Izvlecite sklop 2 in odstranite sklop 3.
3. Cev za pivo zamenjajte z novo, ki jo namestite tako, da sledite istim navodilom, ki veljajo za njeno odstranitev, le da v obratnem vrstnem redu.

Opomba: Pri menjavi cevi se ne dotikajte drugih vijakov, drugače lahko pride do iztekanja piva ali uhajanja plina.

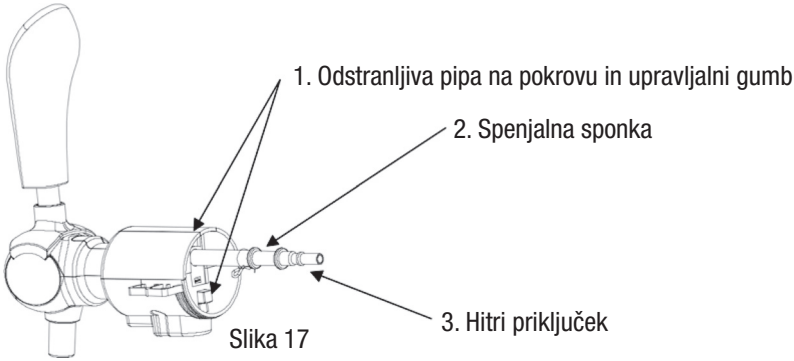

Slika 17

Če točilnik piva ne deluje pravilno, se obrnite na servisni center.

Odpravljanje težav

Težava	Vzrok(i)	Rešitev
Pipa ne deluje/pivo ne priteče	1. Izlivna cev ni pravilno priključena. 2. Ni sodčka ali pa je prazen.	1. Izlivno cev pravilno priključite. 2. Vstavite nov sodček.
Prekomerna pena pri nalivanju	1. Nepravilen način nalivanja piva. 2. Temperatura piva je previsoka (optimalna je od 3 do 6 °C). 3. Sodček ste pred uporabo pretresli. 4. Piva v sodčku skoraj ni več.	1. Pivo točite na pravilen način. 2. Pivo ohladite na 3 do 6 °C. 3. Pivski sodček odstavite, dokler pena ne izgine. 4. Vstavite nov sodček.
Pivo teče počasi	1. Povezovalna cev ali izlivna cev pušča.	1. Preverite, da cev ne pušča. Če iz nje izteka, jo zamenjajte.

Takšen logotip na aparatu pomeni, da morate aparat odstraniti v skladu z Direktivo 2012/19/EU o odpadni električni in elektronski opremi (OEEO). Vsaka nevarna snov, ki jo vsebuje električna ali elektronska oprema, lahko med recikliranjem škodljivo vpliva na okolje in zdravje ljudi. Zato se ob koncu življenjske dobe aparata tega ne sme odvreči skupaj z nerazvrščenimi komunalnimi odpadki. Kot končni potrošnik imate bistveno vlogo pri zagotovitvi ponovne uporabe, recikliranja ali kakršne koli druge oblike ustvarjanja vrednosti za to napravo. Na voljo vam je več sistemov za zbiranje in predelavo, ki so jih vzpostavili lokalni organi (centri za recikliranje) in distributerji. Vaša odgovornost je, da jih uporabite.

Za dodatne informacije, navodila za uporabo, varnostna pravila in pogoje uporabe se obrnite na: SIPLEC, CS 10020, 94859 Ivry-sur-Seine Cedex, FRANCIJA.

Des experts
à votre écoute
0 800 353 520
Service & appel gratuits
www.selectiondexperts.leclerc
SIPLEC-CS 10020 - 94859 IVRY-SUR-SEINE CEDEX- FRANCE

POPRODAJNI SERVIS / GARANCIJA

1. Izdelki ELSAY so zasnovani v skladu z najzahtevnejšimi standardi kakovosti, ki veljajo za izdelke za dom.
2. Za izdelke ELSAY velja zakonski garancijski rok **(24 mesecev)**, ki začne teči od dneva potrošnikovega nakupa ali od datuma dobave izdelka. Poleg te zakonske garancije nudi E. Leclerc tudi podaljšanje jamstva za eno leto **(12 mesecev)**, s čimer se skupno garancijsko obdobje podaljša na 3 leta **(36 mesecev)**.
   Podaljšanje garancijskega roka, ki ga ponuja E. Leclerc, ne velja za dodatke* (sesalna vrečka, vrč, itd.).
3. Zaradi popravil in posegov v okviru zakonskega jamstva za skladnost bo izdelku zagotovljeno podaljšanje zakonske garancije za skladnost za 6 mesecev. Pri popravilih in posegih, ki bodo opravljeni v dodatnem garancijskem obdobju oziroma med trajanjem podaljšane garancije, ki jo nudi E. Leclerc, pa do podaljšanja trajanja jamstva ne bo prišlo.
4. Garancija pokriva vse okvare ali pomanjkljivosti, zaradi katerih je izdelek neprimeren za uporabo, zato ga lahko potrošnik v garancijskem roku vrne.
5. Če izdelka ELSAY v času celotne garancijske dobe (zakonska garancija za skladnost in podaljšanje garancije, ki ga ponuja E. Leclerc) ni mogoče popraviti, se ga zamenja, celotna garancija pa se podaljša.
6. Garancija ne zajema* škode, okvar, pomanjkljivosti ali nepravilnosti, ki so posledica:
   a. uporabe ali namestitve, ki ni v skladu z napotki, podanimi v priloženem navodilu;
   b. poškodb, ki so nastale na izdelku zaradi zunanjega vzroka;
   c. spremembe tehničnih značilnosti, ki jo je opravil uporabnik;
   d. uporabe v profesionalne namene.

**Na podlagi presoje v poprodajnih servisih E. LECLERC oziroma presoje na prodajnem mestu E. LECLERC.*

7. Garancijo se lahko uveljavlja samo na prodajnih mestih E. LECLERC. V primeru morebitnih nepravilnosti oziroma težav z izdelkom se morate vedno obrniti na prodajno mesto E. LECLERC, da boste lahko izkoristili storitve, ki jih zajema garancija.
8. Vse zahteve za storitev poprodajnega servisa se lahko obravnava le, če:
   a. Predložite dokaz o nakupu (blagajniški listek ali kartica E. LECLERC).
   b. Je izdelek popolnoma enak kupljenemu.
9. Vse dodatne informacije lahko dobite v vaši trgovini E. LECLERC.
10. Na voljo vam je tudi telefonska številka za pomoč 0800 35 35 20 (klic brez dodatne pristojbine).

*Če se dodatke prodaja ločeno od izdelka.

NOTICE

BAC DE TRI

3601029959101-00-IM-02