Canon

imageRUNNER 2320/2318

Guide de référence

Lire ce guide avant d'utiliser ce produit.
Après avoir pris connaissance de son contenu, le garder à portée de main à titre de référence.

FRANÇAIS

imageRUNNER 2320/2318
Guide de référence

Guides de la machine

Les guides de cette machine sont les suivants. Consultez-les pour obtenir des informations détaillées. Selon la configuration système et le produit acheté, il est possible que certains ne s'appliquent pas à cette machine.

Les guides signalés par ce symbole sont disponibles en version imprimée.

Les guides identifiés par ce symbole sont fournis au format PDF sur le CD-ROM qui accompagne la machine.

• **Aide-mémoire des opérations de base**	**Guide simplifié**	CD-ROM
• **Instructions de configuration** • **Opérations de base**	**Guide de l'utilisateur**	
• **Opérations de base** • **Dépannage**	**Guide de référence (le présent document)**	CD-ROM
• **Instructions relatives à la fonction copie**	**Guide de la fonction copie**	CD-ROM
• **Utilisation de l'interface utilisateur distante**	**Guide du logiciel d'administration***	CD-ROM
• **Connexion et configuration du réseau**	**Guide de mise en réseau***	CD-ROM
• **Instructions relatives à Color Network ScanGear**	**Guide de Network ScanGear***	CD-ROM
• **Instructions relatives à l'imprimante UFRII LT**	**Guide de l'impression UFR II**	CD-ROM
• **Instructions relatives au pilote d'imprimante UFRII LT**	**Guide du pilote d'imprimante Windows**	CD-ROM

* Ce manuel n'est nécessaire que si le kit Réseau en option est installé sur la machine.

Pour visualiser le manuel au format PDF, Adobe Reader/Adobe Acrobat Reader est nécessaire. Si Adobe Reader/Adobe Acrobat Reader n'est pas installé sur le système, il est possible de le télécharger depuis le site Web d'Adobe Systems Incorporated.

CD-ROM Guide de l'utilisateur

Le CD-ROM Guide de l'utilisateur contient un logiciel permettant de sélectionner et consulter les manuels au format PDF via l'écran de votre ordinateur. Suivez les instructions d'utilisation du CD-ROM Guide de l'utilisateur ci-dessous.

NOTE

Selon la configuration système et le produit acheté, il est possible que certains guides ne s'appliquent pas à cette machine.

Configuration système requise

Le CD-ROM Guide de l'utilisateur peut être utilisé dans les environnements système suivants.

	Windows	Macintosh
SE	Windows 2000 (Service Pack 4 ou ultérieur) Windows XP (Service Pack 1a ou ultérieur) Windows Vista (Service Pack 2 ou ultérieur) Windows 7 Windows Server 2003	Mac OS X 10.4.x ou ultérieur
Mémoire	Mémoire nécessaire pour exécuter les systèmes d'exploitation ci-dessus	
Ordinateur	Ordinateur compatible avec les systèmes d'exploitation ci-dessus	
Affichage	Résolution de 1024 × 768 pixels ou supérieure	

REMARQUE

Certaines fonctionnalités peuvent ne pas fonctionner correctement, selon la configuration de votre ordinateur. Si le manuel PDF ne s'ouvre pas à partir du menu du CD-ROM, ouvrez le fichier PDF directement à partir du dossier [FRANÇAIS] sur le CD-ROM Guide de l'utilisateur.

Utilisation du menu du CD-ROM

Cette section présente le menu du CD-ROM. Lorsque vous insérez le CD-ROM Guide de l'utilisateur fourni dans le lecteur de CD-ROM, la fenêtre de sélection de la langue s'affiche. Sélectionnez une langue dans cette fenêtre pour afficher le menu suivant (la fenêtre présentée ci-dessous est valable pour les utilisateurs Windows).

NOTE

Les utilisateurs Macintosh doivent double-cliquer sur l'icône [DÉMARRER] pour lancer le menu du CD-ROM.
La fenêtre de sélection de la langue s'affiche.

① **PARCOURIR GUIDE**

Vous pouvez lire un guide de la liste en cliquant dessus. Après avoir cliqué sur le guide souhaité, l'application Adobe Reader/ Adobe Acrobat Reader s'exécute et le manuel PDF s'affiche.

② **INSTALLER**

Vous pouvez installer les manuels PDF de la liste sur votre ordinateur. Après avoir cliqué sur [Installer], choisissez l'emplacement où les fichiers doivent être stockés.

③ **RETOUR**

Cliquez sur ce bouton pour revenir au menu de sélection de la langue.

④ **SORTIE**

Cliquez sur ce bouton pour quitter le menu du CD-ROM.

La fenêtre présentée ci-dessus peut-être différente de l'affichage réel, selon le système d'exploitation utilisé.

Plan du présent guide

Chapitre 1 Avant de commencer à utiliser la machine

Chapitre 2 Opérations de base

Chapitre 3 Paramètres et fonctions utiles

Chapitre 4 Réglages de l'administrateur système

Chapitre 5 Équipement en option

Chapitre 6 Maintenance périodique

Chapitre 7 Dépannage

Chapitre 8 Annexe

Comprend des exemples de rapports, les caractéristiques de la machine et de l'équipement en option, la relation entre l'orientation de l'original et celle du papier, ainsi que l'index.

Des efforts considérables ont été mis en œuvre pour s'assurer que les guides relatifs à la machine ne contiennent ni imprécision, ni omission. Néanmoins, dans la mesure où nous améliorons constamment nos produits, n'hésitez pas à contacter Canon pour obtenir des spécifications techniques précises.

Table des matières

CD-ROM Guide de l'utilisateur iii
Configuration système requise. iii
Utilisation du menu du CD-ROM iii
Préface xii
Présentation du guide xii
Conventions adoptées xii
Touches utilisées dans ce guide xii
Illustrations utilisées dans ce guide xiii
Abréviations utilisées dans ce guide xiii
Fonctionnalités disponibles xiv
Fonctionnement de la machine et termes utilisés dans ce guide. xv
Mentions légales xvii
Nom du produit. xvii
Directive CEM xvii
Faisceau laser xvii
Informations complémentaires xviii
Programme international Energy Star xix
IPv6 Ready Logo xix
Directive DEEE. xx
Marques xxi
Copyright xxi
Limites de responsabilité xxi
Restrictions légales relatives à l'utilisation de votre produit et des images. . .xxii
Consignes de sécurité. xxiii
Installation xxiii
Alimentation électrique. xxiv
Manipulation. xxv
Maintenance et inspection xxviii
Consommables xxx
Autres points importants xxx

Chapitre 1 Avant de commencer à utiliser la machine

Emplacement d'installation et manipulation 1-2
Précautions d'installation 1-2
Évitez les conditions suivantes 1-2
Branchement électrique sûr. 1-4
Surface suffisante 1-5
Avant de déplacer la machine. 1-6
Précautions d'emploi 1-7
Nomenclature. 1-9
Vue externe 1-9
Vue interne. 1-11
Panneau de commande. 1-12
Interrupteur principal et interrupteur du panneau de commande 1-14
Mise sous tension de l'alimentation principale. 1-14
Interrupteur du panneau de commande 1-16
Utilisation des menus et des touches du panneau de commande. 1-17
Écran d'attente. 1-17
Utilisation des menus. 1-18
Réglages système 1-19

Chapitre 2 Opérations de base

Fonctions de la machine. 2-2
Saisie de caractères 2-6
Saisie de caractères alphanumériques 2-6
Saisie du numéro de service et du mot de passe 2-10
Saisie du code confidentiel d'utilisation et du mot de passe 2-12
Mise en place des originaux. 2-14
Orientation 2-14
Vitre d'exposition 2-16
Chargeur (CRV-P2) (en option) 2-18
Copie de base 2-20
Alimentation papier via le plateau d'alimentation. 2-25
Impression de base. 2-33
Lecture à distance standard. 2-34
Vérification du statut des tâches et du journal. 2-37
Annulation d'une tâche. 2-39
Utilisation de la touche Arrêt 2-39
Utilisation de l'écran Moniteur système 2-40

Chapitre 3 Paramètres et fonctions utiles

Qu'est-ce que le Fonctions supplementaire ? 3-2

Réglages des tonalités 3-3

Définition des réglages communs 3-5

Fonction initiale à la mise sous tension 3-5
Réglage du contraste de l'écran LCD 3-6
Inversion des couleurs de l'écran LCD. 3-7
Écran par défaut après le retour au mode standard. 3-8
Réglage du Mode Économie toner. 3-9
Réglage de la densité d'impression 3-10
Sélection automatique du papier/Changement automatique de cassette . . . 3-11
Identification du type de papier d'une source d'alimentation 3-13
Choix du réceptacle de sortie. 3-15
Papier standard pour le plateau d'alimentation 3-17
Réglage de la priorité de vitesse ou de face d'impression. 3-20
Modification de la langue affichée à l'écran LCD 3-22
Affichage d'un message d'erreur du chargeur 3-23
Taux de compression des données des lectures à distances 3-24
Réglage de la valeur du gamma des lectures distantes. 3-25
Sélection de l'unité de mesure en pouces ou en millimètres 3-26
Sélection du Groupe de format papier 3-27
Rétablissement des valeurs par défaut des réglages communs 3-28

Réglages d'horloge 3-29

Veille automatique 3-29
Délai de retour au mode standard 3-30

Réglage de la machine 3-32

Définition du mode de fixation du papier machine 3-32
Amélioration de la qualité et de la densité d'impression 3-33
Prévention du papier recourbé et des bourrages dus à un environnement humide. 3-34
Prévention des bourrages pour l'impression au verso d'une feuille imprimée 3-35
Prévention du recourbement du papier à cause du type de papier 3-37
Réduction du temps d'attente pour la tâche suivante 3-38
Réglage de la vitesse d'impression en mode Tri séq. + rotation 3-39
Réglage de la saleté du chargeur 3-40

Impression de la liste des données de l'utilisateur 3-41

Chapitre 4 Réglages de l'administrateur système

Définition des réglages l'administrateur système 4-2
Réglage du code de l'administrateur système et du mot de passe système 4-2
Réglage du nom de l'administrateur système 4-4
Réglages des informations des périphériques. 4-6
Gestion des numéros de service 4-8
Réglage de la gestion des numéros de service. 4-9
Enregistrement du numéro de service, du mot de passe et du nombre maximal de pages 4-10
Modification ou effacement du numéro de service, du mot de passe et du nombre maximal de pages. 4-16
Consultation des informations de compteur. 4-20
Informations du compteur d'impressions 4-23
Mise à zéro des compteurs 4-24
Prise en compte des tâches d'impression possédant des numéros de service inconnus 4-26
Prise en compte des tâches de lecture possédant des numéros de service inconnus 4-27
Gestion ID utilisateur 4-29
Logiciel d'administration 4-31
Affichage du journal des tâches 4-33
Acceptation de tâches envoyées via le port d'interface USB 4-35

Chapitre 5 Équipement en option

Configuration du système 5-2
Équipement en option 5-2
Combinaisons d'options disponibles 5-4
Chargeur (CRV-P2) 5-5
Module de Finition interne-U2 5-6
Modes de finition 5-7
Bac Séparateur interne-E2 5-10
Module Une Cassette-J1/K1 5-11
Accessoire en option 5-11

Chapitre 6 Maintenance périodique

Cassettes 6-2
Chargement de papier 6-2
Modification du format papier d'une cassette. 6-6
Remplacement du toner 6-10
Unité du tambour 6-16
Remplacement de l'unité de tambour 6-16
Fixation de l'étiquette pour le technicien SAV 6-20
Remplacement de la cartouche d'agrafes 6-21
Nettoyage périodique 6-24
Vitre et cache d'exposition 6-25
Nettoyage manuel du chargeur 6-26
Nettoyage automatique du chargeur 6-29
Nettoyage du rouleau de transcription 6-30
Nettoyage du tambour 6-31
Nettoyage de l'unité de fixation 6-32
Nettoyage du rouleau de décalage 6-36
Consommables 6-37
Type de papier 6-37
Toner 6-38
Toners : attention aux contrefaçons 6-38
Fournitures d'origine 6-39

Chapitre 7 Dépannage

Bourrages papier fréquents 7-2
Élimination des bourrages papier 7-3
Élimination des bourrages papier à l'aide des instructions à l'écran 7-3
Unité de fixation 7-5
Cassette 1 7-8
Cassettes 2, 3 et 4 7-12
Plateau d'alimentation 7-16
Unité recto verso-A1 (en option) 7-17
Chargeur (CRV-P2) (en option) 7-20
Module de Finition interne-U2 (en option) 7-24
Bac Séparateur interne-E2 (en option) 7-26
Élimination des bourrages d'agrafes 7-29
Module de Finition interne-U2 (en option) 7-29
Liste des messages d'erreur 7-32
Écran d'autodiagnostic. 7-32
Message d'entretien 7-39
Contacter le revendeur Canon agréé local. 7-39

Chapitre 8 Annexe

Réglages du Fonctions supplementaire 8-2

Exemples de rapport 8-7

Liste des numéros de service 8-7

Liste donn. Utilis. 8-7

Caractéristiques 8-8

Unité principale 8-8

Chargeur (CRV-P2) 8-10

Module Une Cassette-J1 8-11

Module Une Cassette-K1 8-11

Module de Finition interne-U2 8-12

Unité recto verso-A1 8-13

Bac Séparateur interne-E2 8-13

Tableau de concordance entre l'orientation de l'original et l'impression sur papier préimprimé. 8-14

Opérations multifonctionnelles 8-16

Types de papier disponibles 8-17

Index 8-19

Préface

Nous vous remercions d'avoir porté votre choix sur la machine Canon imageRUNNER 2320/2318. Nous vous invitons à lire attentivement ce guide avant toute manipulation, afin de tirer le meilleur parti des nombreuses fonctionnalités offertes par la machine. Nous vous prions également de le conserver avec soin pour pouvoir le consulter en cas de besoin.

Présentation du guide

Conventions adoptées

Des symboles sont utilisés dans ce guide pour attirer l'attention sur les procédures, restrictions, précautions d'emploi et consignes de sécurité à observer.

AVERTISSEMENT	Point pouvant présenter un danger pour l'utilisateur si les instructions ne sont pas respectées. Ces recommandations doivent être suivies rigoureusement.
ATTENTION	Point important pour la sécurité de l'utilisateur ou qui doit être respecté pour éviter les dommages matériels. Ces recommandations doivent être suivies rigoureusement.
REMARQUE	Point important concernant le fonctionnement. À lire attentivement pour utiliser la machine correctement et éviter de l'endommager.
NOTE	Informations complémentaires concernant le fonctionnement ou les procédures. Il est conseillé de lire ces informations.

Touches utilisées dans ce guide

Les symboles et noms de touches suivants illustrent la manière dont les touches de l'afficheur tactile sont désignées dans ce guide :

Touches du panneau de commande	Exemple
[Icône de la touche]	[▼]
Icône de la touche + (Nom de la touche)	(Mode utilisateur)
[Nom de la touche]	[OK]

Illustrations utilisées dans ce guide

Les illustrations utilisées dans ce guide représentent la machine imageRUNNER 2318 équipée des périphériques en option suivants : chargeur (CRV-P2), Module de Finition interne-U2, Réceptacle supplémentaire de Finition interne-C1, Module Une Cassette-J1 et Module Une Cassette-K1.

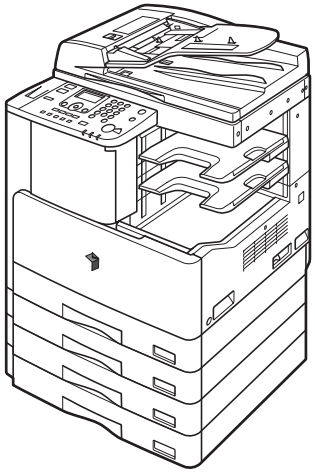

Abréviations utilisées dans ce guide

Dans ce manuel, les noms de produits et de modèles sont abrégés comme suit :

Microsoft Windows 2000 :	Windows 2000
Microsoft Windows XP :	Windows XP
Système d'exploitation Microsoft Windows Vista :	Windows Vista
Système d'exploitation Windows 7 :	Windows 7
Microsoft Windows Server 2003 :	Windows Server 2003
Microsoft Windows Server 2008 :	Windows Server 2008
Système d'exploitation Microsoft Windows :	Windows

Fonctionnalités disponibles

Les procédures sont décrites dans ce guide en partant du principe que les périphériques en option sont installés sur la machine. Selon la configuration système et le produit acheté, il est possible que certaines fonctionnalités ne soient pas disponibles. Le tableau ci-dessous décrit les fonctions disponibles sur un produit standard.

✓ : Disponible

N/D : Non disponible

opt. : En option

	Copie	Impression	Détection format original	Impression recto verso	Chargeur	Cache d'exposition	Lecture en réseau	Logiciel d'administration
imageRUNNER 2320	✓	✓	N/D	opt.	opt.	✓	opt.	opt.
imageRUNNER 2318	✓	✓	N/D	opt.	opt.	✓	opt.	opt.

NOTE

Pour davantage d'informations sur les périphériques en option, voir chapitre 5, « Équipement en option ».

Fonctionnement de la machine et termes utilisés dans ce guide

Cette machine optimise l'utilisation de la mémoire afin d'effectuer efficacement les opérations d'impression. Par exemple, dès qu'elle a lu l'original à copier, elle est en mesure de lire immédiatement l'original de l'utilisateur suivant. Il est également possible d'effectuer des impressions à l'aide d'une autre fonction que la copie. Sur cette machine, le déroulement de ces opérations est assez complexe et, par conséquent, il est possible que les copies ou différents types d'impression doivent attendre leur tour avant de pouvoir être effectués.

Pour éviter toute confusion lors de la lecture de ce guide, les expressions « lecture », « impression » et « copie » sont définies ci-dessous. Pour les opérations de copie, les processus de lecture des originaux et d'impression des copies peuvent être décrits comme des fonctions distinctes.

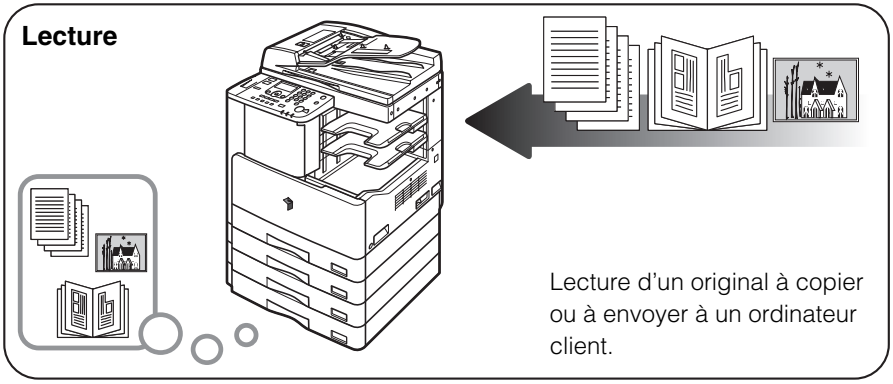

Impression

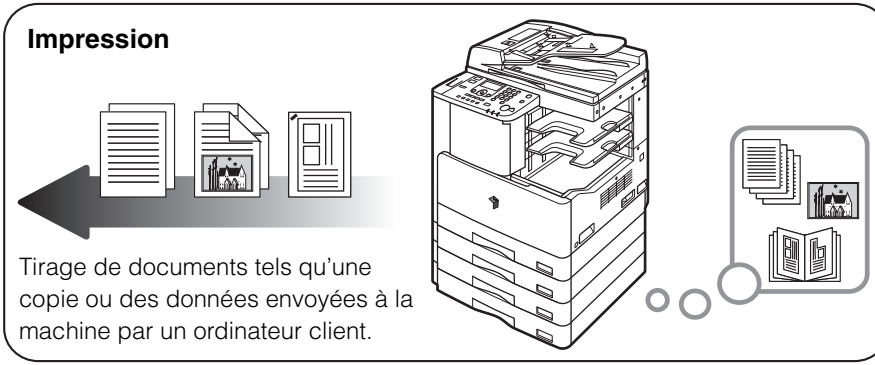

Tirage de documents tels qu'une copie ou des données envoyées à la machine par un ordinateur client.

Copie

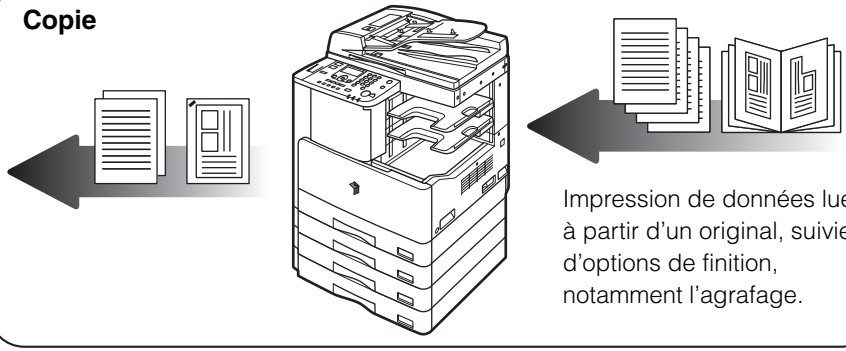

Impression de données lues à partir d'un original, suivie d'options de finition, notamment l'agrafage.

Mentions légales

Nom du produit

Les règlements e sécurité exigent que le nom du produit soit enregistré. Dans certains régions où ce produit est vendu, son enregistrement peut éventuellement s'effectuer à l'aide du (des) nom(s) suivant(s) repris entre ( ).

imageRUNNER 2320/2318 (F190600)

Directive CEM

Cet équipement est conforme aux principales exigences de la directive européenne 2004/108/CE.

Ce produit est conforme aux spécifications CEM de la directive européenne 2004/108/CE pour une alimentation secteur nominale de 230 V, 50 Hz avec une tension nominale de 220-240 V, 50/60 Hz.

L'utilisation de câbles blindés est nécessaire pour satisfaire aux exigences techniques de la directive CEM.

Faisceau laser

Ce produit est un appareil à laser de Classe 1 certifié, conformément aux normes CEI60825-1: 2007 et EN60825-1: 2007. Ce produit ne génère donc aucun rayonnement laser dangereux.

Le système optique étant conçu de sorte que le rayonnement émis soit confiné par les capots de protection et les capots extérieurs, le faisceau laser ne risque de rayonner hors de la machine à aucun moment du cycle de fonctionnement. Ne retirez pas les capots de protection ou les capots extérieurs, sauf indication expresse du manuel de la machine.

Lors de l'entretien ou du réglage du système optique du produit, veillez à ne placer aucun tournevis ou objet brillant sur le trajet du faisceau laser. En outre, les objets personnels, tels que les montres et les alliances, doivent être enlevés avant d'intervenir sur la machine. Le faisceau réfléchi, visible ou invisible, peut occasionner des lésions oculaires permanentes.

Les étiquettes ci-dessous sont apposées sur l'unité laser à l'intérieur de la machine et à côté de la cartouche de toner, derrière le capot avant.

D'après les normes CEI60825-1: 2007 et EN60825-1: 2007, ce produit correspond aux catégories suivantes :

CLASS 1 LASER PRODUCT
LASER KLASSE 1
APPAREIL Á LASER DE CLASSE 1
APPARECCHIO LASER DI CLASSE 1
PRODUCTO LÁSER DE CLASE 1
APARELHO A LASER DE CLASSE 1
LUOKAN 1 LASER-TUOTE
LASERPRODUKT KLASS 1

ATTENTION

L'utilisation de commandes, les réglages ou l'exécution de procédures autres que celles spécifiées dans le présent guide peuvent entraîner l'exposition à un rayonnement dangereux.

Programme international Energy Star

En tant que partenaire ENERGY STAR®, Canon Inc. a déterminé que cette machine satisfait les directives du programme ENERGY STAR® en matière de rendement énergétique.

Le programme international ENERGY STAR® pour l'équipement bureautique est destiné à promouvoir les économies d'énergie pour les ordinateurs et autres équipements de bureau. Il encourage le développement et la diffusion de produits équipés de fonctions réduisant la consommation d'énergie de manière efficace. Il s'agit d'un système ouvert auquel les entreprises peuvent participer de leur plein gré. Les produits concernés sont les équipements de bureau, tels que les ordinateurs, les écrans, les imprimantes, les télécopieurs et les copieurs. Les normes et les logos sont les mêmes pour tous les pays.

IPv6 Ready Logo

La pile de protocoles de communication dont dispose cette machine a reçu la certification IPv6 Ready Logo Phase-1 établie par le IPv6 Forum.

Directive DEEE

Union européenne (et EEE) uniquement.

Ce symbole indique que, conformément à la directive DEEE (2002/96/CE) et à la réglementation de votre pays, ce produit ne doit pas être jeté avec les ordures ménagères. Vous devez le déposer dans un lieu de ramassage prévu à cet effet, par exemple, un site de collecte officiel des équipements électriques et électroniques (EEE) en vue de leur recyclage ou un point d'échange de produits autorisé qui est accessible lorsque vous faites l'acquisition d'un nouveau produit du même type que l'ancien. Toute déviation par rapport à ces recommandations d'élimination de ce type de déchet peut avoir des effets négatifs sur l'environnement et la santé publique car ces produits EEE contiennent généralement des substances qui peuvent être dangereuses. Parallèlement, votre entière coopération à la bonne mise au rebut de ce produit favorisera une meilleure utilisation des ressources naturelles. Pour obtenir plus d'informations sur les points de collecte des équipements à recycler, contactez votre mairie, le service de collecte des déchets, le plan DEEE approuvé ou le service d'enlèvement des ordures ménagères. Pour plus d'informations sur le dépôt et le recyclage des produits DEEE, consultez le site www.canon-europe.com/environment.

(EEE : Norvège, Islande et Liechtenstein)

Marques

Macintosh et Mac OS sont des marques d'Apple Inc., déposées aux États-Unis et dans d'autres pays.

Windows, logo Windows, Windows Vista et logo Windows Vista sont des marques ou des marques déposées de Microsoft Corporation aux États-Unis et/ou dans d'autres pays.

Les autres noms de produits ou de sociétés cités dans le présent guide peuvent être des marques de leurs propriétaires respectifs.

Copyright

Copyright 2009 Canon Inc. Tous droits réservés.

Aucune partie de ce document ne peut être reproduite ou transmise sous quelque forme et par quelque moyen que ce soit, électronique ou mécanique, notamment par photocopie ou enregistrement, ou par tout système de stockage ou d'extraction d'informations, sans le consentement écrit préalable de la société Canon Inc.

Limites de responsabilité

Les informations contenues dans ce document sont susceptibles d'être modifiées sans préavis.

À L'EXCEPTION DES GARANTIES STIPULÉES ICI, CANON INC. EXCLUT TOUTE GARANTIE, EXPLICITE OU IMPLICITE, RELATIVE AU PRÉSENT MATÉRIEL, NOTAMMENT CELLES AYANT TRAIT À L'APTITUDE À ÊTRE COMMERCIALISÉ, À LA QUALITÉ MARCHANDE, À L'ADAPTATION À UN USAGE PARTICULIER ET À L'ABSENCE DE CONTREFAÇON. CANON INC. NE POURRA EN AUCUN CAS ÊTRE TENU RESPONSABLE DES DOMMAGES DIRECTS, INDIRECTS OU ACCESSOIRES DE QUELQUE NATURE QUE CE SOIT, NI DES PERTES OU DÉPENSES RÉSULTANT DE L'UTILISATION DU PRÉSENT MATÉRIEL.

Restrictions légales relatives à l'utilisation de votre produit et des images

L'utilisation de votre produit pour lire, imprimer ou reproduire de quelque manière que ce soit certains documents, ainsi que l'utilisation des images lues, imprimées ou reproduites par votre produit peuvent être interdites par la loi et peuvent engager votre responsabilité civile et/ou pénale.
Vous trouverez ci-dessous une liste non exhaustive des documents dont la reproduction peut être interdite. Cette liste a uniquement vocation à vous servir de guide. Si vous avez un doute sur la légalité de l'utilisation de votre produit pour lire, imprimer ou reproduire de quelque manière que ce soit un document particulier et/ou sur la légalité de l'utilisation des images ainsi lues, imprimées ou reproduites, nous vous recommandons de prendre préalablement les conseils juridiques nécessaires.

- Billets de banque
- Mandats, ordres de paiement
- Bons de caisse et certificats de dépôt
- Timbres postaux (oblitérés ou non)
- Badges d'identification ou insignes
- Papiers militaires
- Effets de commerce, lettres de change, billets à ordre et chèques
- Titres de propriété et certificats d'immatriculation de véhicules
- Chèques de voyage
- Titres de restauration
- Passeports, pièces d'identité et permis de conduire
- Documents d'immigration
- Timbres fiscaux (annulés ou non)
- Certificats de valeurs mobilières (actions, obligations, ...) et de parts sociales
- Certificats d'action
- Œuvres d'art/documents faisant l'objet d'un droit de propriété intellectuelle sans l'autorisation de leur titulaire

Consignes de sécurité

Veuillez lire ces « Consignes de sécurité » attentivement avant toute manipulation de la machine. Elles sont destinées à éviter les blessures pour l'utilisateur ou toute autre personne et les dommages matériels. De plus, étant donné que cela peut provoquer des accidents ou des blessures imprévisibles, n'effectuer aucune opération qui ne soit pas expressément spécifiée dans le guide. Une mauvaise utilisation de cette machine peut provoquer des blessures et/ou des dommages importants, nécessitant des réparations non couvertes par la garantie limitée.

Installation

AVERTISSEMENT

- **Ne placez pas la machine à proximité d'alcool, de diluant ou de toute autre substance inflammable. Un contact entre de tels produits et les éléments électriques de la machine pourrait provoquer un incendie ou une électrocution.**
- **Ne placez pas sur la machine les objets ci-dessous. En effet, s'ils venaient au contact d'un élément haute tension à l'intérieur de celle-ci, ils risqueraient de provoquer un incendie ou une électrocution. Si l'un de ces objets tombe dans la machine ou si un liquide est renversé dessus, mettez immédiatement l'interrupteur principal sur Arrêt et débranchez la fiche d'alimentation de la prise secteur. Contactez ensuite le revendeur agréé Canon local.**

  - Collier ou autre objet métallique

  - Tasse, vase, pot de fleurs et autre récipient contenant de l'eau ou un liquide

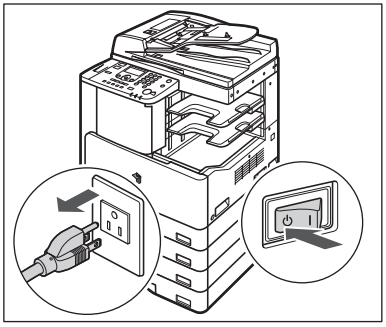

ATTENTION

- **Ne placez pas la machine sur un support instable (estrade par exemple), sur une surface inclinée ou à un endroit soumis à de fortes vibrations, car elle pourrait tomber ou se renverser, avec un risque de blessure pour l'utilisateur.**
- **Ne bloquez jamais les ouvertures d'aération de la machine. Celles-ci permettent de ventiler correctement les composants internes. Si elles sont obstruées, il y a risque de surchauffe. Ne placez jamais la machine sur une surface souple, telle qu'un sofa ou un tapis.**
- **Ne placez pas la machine à un endroit présentant l'une des caractéristiques suivantes :**
  - **Emplacement humide ou poussiéreux**
  - **Proximité avec des robinets ou de l'eau**
  - **Exposition directe à la lumière du soleil**
  - **Emplacement soumis à une température élevée**
  - **Proximité avec des flammes à l'air libre**

Alimentation électrique

AVERTISSEMENT

- **N'endommagez et ne modifiez pas le cordon électrique et ne posez pas d'objet lourd dessus. Ne tirez pas dessus non plus et ne lui imposez pas une courbure excessive, car cela provoquerait un dommage électrique suivi d'un incendie ou d'une électrocution.**
- **Éloignez le cordon de toute source de chaleur, car sa gaine risquerait de fondre, ce qui pourrait provoquer un incendie ou une électrocution.**
- **Ne branchez/débranchez pas le cordon d'alimentation avec les mains humides, car cela pourrait provoquer une électrocution.**
- **Ne branchez pas la machine sur une prise multiple ou sur une rallonge avec prise multiple, car cela pourrait provoquer un incendie ou une électrocution.**
- **Ne repliez et n'attachez pas le cordon électrique en position repliée, car cela pourrait provoquer un incendie ou une électrocution.**
- **Il y a danger d'incendie ou d'électrocution si la fiche du cordon électrique n'est pas introduite à fond dans la prise secteur.**
- **N'utilisez pas de cordon électrique autre que celui fourni avec la machine, car cela pourrait provoquer un incendie ou une électrocution.**
- **En règle générale, n'utilisez pas de rallonge. L'emploi d'une rallonge risque en effet de provoquer un incendie ou une électrocution. Si toutefois cela est inévitable, utilisez une rallonge prévue pour des tensions supérieures ou égales à 220 - 240 V CA. Enlevez le lien du cordon et insérez complètement la fiche dans la rallonge pour assurer une bonne connexion.**

ATTENTION

- **N'utilisez pas d'alimentation autre que celle spécifiée, car cela entraînerait un risque d'incendie ou d'électrocution.**
- **Tenez toujours la fiche du cordon pour débrancher la machine. Le fait de tirer directement sur le cordon risque d'endommager celui-ci, notamment en exposant les fils internes ou en les arrachant. Un cordon endommagé peut provoquer une fuite de courant, avec risque d'incendie ou d'électrocution.**
- **Laissez un dégagement suffisant autour de la prise secteur afin qu'il soit facile de débrancher la machine. Si la prise est obstruée par des objets, elle ne sera pas accessible en cas d'urgence.**

Manipulation

AVERTISSEMENT

- **N'essayez jamais de démonter ni de modifier la machine. Celle-ci contient des éléments haute tension et d'autres parties dont la température est extrêmement élevée ; il y aurait alors danger d'incendie ou d'électrocution.**
- **En cas de bruit inhabituel, de dégagement de fumée, de chaleur ou d'odeurs suspectes, mettez immédiatement l'interrupteur principal sur Arrêt et débranchez la machine de la prise secteur. Contactez ensuite le revendeur agréé Canon local. Le fait de continuer à utiliser la machine dans ces conditions risquerait en effet de provoquer un incendie ou une électrocution.**
- **N'utilisez pas de produit aérosol au contenu inflammable à proximité de la machine. Si le gaz qu'il contient venait au contact de l'un des composants électriques internes de la machine, il y aurait danger d'incendie ou d'électrocution.**
- **Pour éviter d'endommager le cordon électrique et de provoquer un incendie, mettez toujours l'interrupteur principal sur Arrêt et débranchez le câble d'interface avant de déplacer la machine. Sinon, vous risqueriez d'endommager le cordon ou le câble et de provoquer un incendie ou une électrocution.**
- **Ne laissez pas tomber de trombone, d'agrafe ou autre objet métallique dans la machine. Ne renversez pas non plus à l'intérieur de liquide ou de substance inflammable (alcool, benzine, diluant, etc.). En effet, s'ils venaient au contact d'un élément haute tension à l'intérieur de celle-ci, ils risqueraient de provoquer un incendie ou une électrocution. Si l'un de ces objets tombe dans la machine ou si un liquide est renversé dessus, mettez immédiatement l'interrupteur principal sur Arrêt et débranchez la fiche d'alimentation de la prise secteur. Contactez ensuite le revendeur agréé Canon local.**

ATTENTION

- **Ne placez pas d'objets lourds sur la machine, car ils risquent de se renverser ou de tomber, avec risque de blessure pour l'utilisateur.**
- **Pour éviter de vous blesser, refermez délicatement le chargeur/cache d'exposition en prenant soin de ne pas vous coincer les mains.**

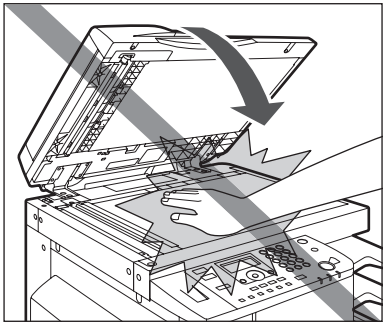

- **N'appuyez pas trop fort sur le chargeur/cache d'exposition lorsque vous utilisez la vitre d'exposition pour faire des copies d'un livre épais. Vous risqueriez d'endommager la vitre d'exposition et de vous blesser.**
- **Ne touchez pas le module de finition lorsque la machine imprime, afin d'éviter tout risque de blessure.**
- **N'approchez pas les mains, les cheveux, les vêtements, etc. de la sortie et des rouleaux du chargeur. Même lorsque la machine n'est pas en fonctionnement, les mains, les cheveux et les vêtements peuvent être agrippés en cas de démarrage soudain, provoquant de possibles blessures et dommages.**
- **Faites attention en retirant ou en alignant le papier imprimé des réceptacles de sortie, car cela pourrait être chaud et provoquer des blessures par brûlure.**
- **Ne placez pas votre main sur la section du réceptacle où s'effectue l'agrafage si un module de finition est installé, car cela pourrait entraîner des blessures.**

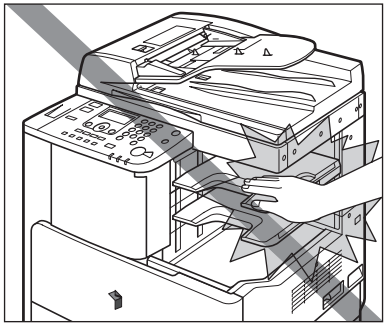

Module de Finition interne-U2

- **Mettez l'interrupteur d'alimentation du panneau de commande sur Arrêt si la machine doit rester inutilisée pendant une période prolongée, la nuit par exemple. De même, mettez toujours l'interrupteur principal sur Arrêt et débranchez la fiche secteur si vous prévoyez de ne pas l'utiliser pendant une durée plus longue (plusieurs jours de congés consécutifs, etc.).**
- **Le rayonnement laser peut être dangereux. Le système optique étant conçu de sorte que le rayonnement émis soit confiné par les capots de protection et les capots extérieurs, le faisceau laser ne risque de rayonner hors de la machine à aucun moment du cycle de fonctionnement. Lisez les remarques et instructions qui suivent concernant la sécurité.**
- **N'ouvrez jamais un capot si ce n'est pas demandé dans ce guide.**
- **Ne retirez pas les étiquettes d'avertissement apposées sur l'unité laser à l'intérieur de la machine et à côté de la cartouche de toner, derrière le capot avant.**

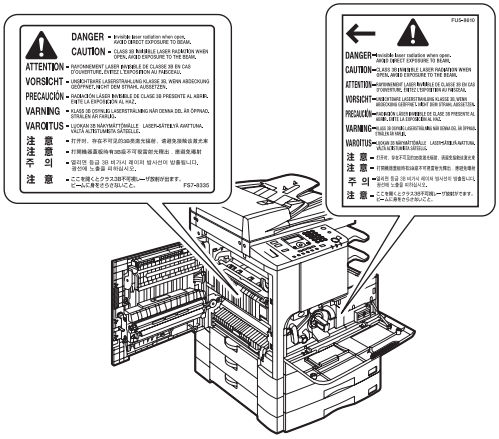

- **Si le laser n'était plus confiné à l'intérieur de la machine, il pourrait provoquer des lésions oculaires graves en cas d'exposition.**

Maintenance et inspection

AVERTISSEMENT

- **Lors du nettoyage de la machine, commencez par mettre l'interrupteur principal sur Arrêt, puis débranchez la fiche d'alimentation de la prise secteur. Dans le cas contraire, il y aurait danger d'incendie ou d'électrocution.**
- **Débranchez régulièrement la fiche de la prise secteur et nettoyez la zone située autour des broches métalliques de la fiche ainsi que la prise secteur avec un chiffon sec pour enlever toute la poussière et la saleté. Si la machine demeure branchée trop longtemps dans un local humide, poussiéreux ou enfumé, la poussière risque de s'accumuler autour de la prise et de prendre l'humidité. Cela peut entraîner un court-circuit et déclencher un incendie.**
- **Pour nettoyer la machine, prenez un chiffon imbibé d'un nettoyant doux mélangé à de l'eau. N'utilisez pas d'alcool, de benzine, de diluant ou d'autre substance inflammable. Vérifiez l'inflammabilité du nettoyant avant son utilisation. Un contact entre de tels produits et les parties haute tension de la machine pourrait provoquer un incendie ou une électrocution.**
- **De hautes tensions sont présentes dans certaines zones à l'intérieur de la machine. Lors de l'élimination d'un bourrage à l'intérieur de la machine ou de toute autre inspection interne, veillez à ce qu'aucun objet métallique (collier, bracelet, ...) ne soit en contact avec elle pour éviter les risques de brûlure ou d'électrocution.**
- **Ne jetez pas les cartouches de toner usagées au feu, car les résidus de toner pourraient s'enflammer et occasionner des brûlures ou un incendie.**

⚠ ATTENTION

- **L'unité de fixation, l'unité recto verso et les parties environnantes à l'intérieur de la machine peuvent chauffer pendant l'utilisation. Lors de l'élimination d'un bourrage à l'intérieur de la machine ou lors de l'inspection de l'intérieur de la machine, ne touchez pas l'unité de fixage, l'unité recto verso ni les parties environnantes pour éviter les risques de brûlure ou d'électrocution.**

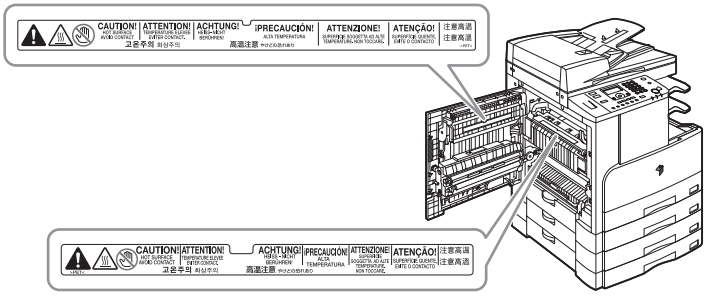

- **Lors de l'élimination d'un bourrage ou du remplacement de la cartouche de toner, veillez à ce que le toner n'entre pas en contact avec les mains ou les vêtements, car il pourrait les salir. En cas de contact, rincez immédiatement à l'eau froide. Un lavage à l'eau chaude aurait pour effet de fixer le toner et de créer une tache indélébile.**
- **Lors de l'élimination d'un bourrage à l'intérieur de la machine, dégagez doucement les feuilles afin d'éviter que du toner ne se détache du papier et ne pénètre dans les yeux ou la bouche. Si cela se produit, rincez immédiatement à l'eau froide et consultez un médecin.**
- **Lors de l'approvisionnement en papier ou de l'élimination d'un bourrage, prenez garde de ne pas vous couper avec le bord de l'original ou d'une feuille de papier.**
- **Lors du retrait d'une cartouche de toner, procédez avec précaution afin d'éviter que du toner ne soit projeté et ne pénètre dans les yeux ou dans la bouche. Si cela se produit, rincez immédiatement à l'eau froide et consultez un médecin.**
- **Ne tentez pas de démonter la cartouche de toner, sous peine de disperser le toner et de le voir pénétrer dans les yeux ou la bouche. Si cela se produit, rincez immédiatement à l'eau froide et consultez un médecin.**
- **Manipulez la cartouche de toner avec précaution. Évitez tout contact avec du toner qui sortirait de la cartouche. Si le toner entre en contact avec votre peau, lavez immédiatement la surface au savon et à l'eau froide. Si votre peau est irritée après l'avoir soigneusement nettoyée, ou en cas d'ingestion de toner, demandez immédiatement un traitement médical.**

Consommables

AVERTISSEMENT

- **Ne jetez pas les cartouches de toner usagées au feu, car les résidus de toner pourraient s'enflammer et occasionner des brûlures ou un incendie.**
- **Ne stockez pas les cartouches de toner ou le papier à des emplacements exposés à des flammes, car ils pourraient alors s'enflammer et occasionner des brûlures ou un incendie.**
- **Lorsque vous remplacez des cartouches de toner, déposez les cartouches usagées dans un sac afin d'éviter que les résidus de toner se détachent et placez-les à l'abri des flammes.**

ATTENTION

- **Conservez le toner et les autres consommables hors de portée des enfants. En cas d'ingestion, consultez immédiatement un médecin.**
- **Ne démontez pas la cartouche de toner, car de la poussière de toner pourrait se déposer sur la peau et les vêtements. Brossez immédiatement le toner sur les vêtements (mais ne lavez pas le vêtement à l'eau chaude, car cela incrusterait la tache de toner dans le tissu). Si du toner entre en contact avec les yeux ou la bouche, lavez immédiatement ceux-ci à l'eau froide et demandez immédiatement un traitement médical.**
- **Manipulez la cartouche de toner avec précaution. Évitez tout contact avec du toner qui sortirait de la cartouche. Si le toner entre en contact avec votre peau, lavez immédiatement la surface au savon et à l'eau froide. Si la peau est irritée après l'avoir soigneusement nettoyée, ou en cas d'ingestion de toner, demandez immédiatement un traitement médical.**

Autres points importants

AVERTISSEMENT

À l'attention des porteurs de stimulateur cardiaque :
Ce produit émet un flux magnétique de faible intensité. En cas d'anomalie à votre stimulateur cardiaque, éloignez-vous de la machine et consultez votre médecin.

Avant de commencer à utiliser la machine

1

CHAPITRE

Ce chapitre décrit ce qu'il faut savoir avant de commencer à utiliser la machine, notamment la nomenclature et les fonctions de ses différents éléments, la procédure de mise sous tension, etc.

Emplacement d'installation et manipulation 1-2
Précautions d'installation 1-2
Précautions d'emploi 1-7
Nomenclature 1-9
Vue externe 1-9
Vue interne 1-11
Panneau de commande 1-12
Interrupteur principal et interrupteur du panneau de commande 1-14
Mise sous tension de l'alimentation principale. 1-14
Interrupteur du panneau de commande 1-16
Utilisation des menus et des touches du panneau de commande 1-17
Écran d'attente 1-17
Utilisation des menus 1-18
Réglages système 1-19

Emplacement d'installation et manipulation

Cette section décrit les précautions dans le choix de l'emplacement d'installation et la manipulation de la machine. Nous vous conseillons de la lire avant d'utiliser cette machine.

Précautions d'installation

Évitez les conditions suivantes

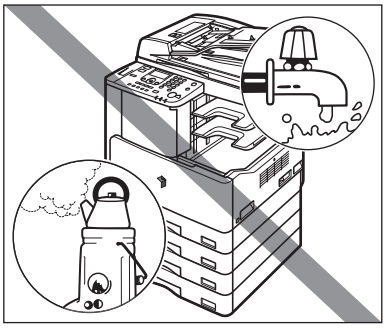

■ **Emplacements soumis à une température et une humidité extrêmes, qu'elles soient faibles ou élevées.**
Évitez par exemple la proximité immédiate avec des robinets, radiateurs, humidificateurs, climatiseurs, sources de chaleur, etc..

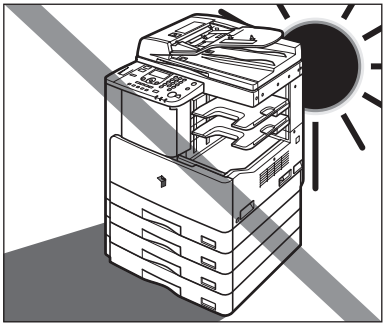

■ **Exposition directe au soleil.**
Si un tel emplacement est inévitable, protégez la machine au moyen de rideaux. Vérifiez que les rideaux ne bloquent pas les ouvertures de ventilation et n'entrent pas en contact avec le cordon d'alimentation et la prise électrique.

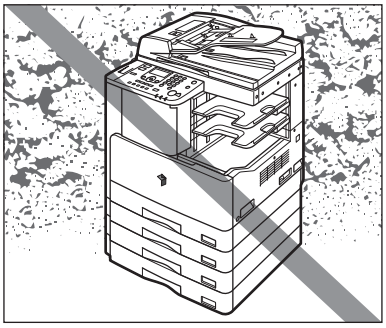

■ **Pièces mal ventilées.**

En cours de fonctionnement, la machine génère de l'ozone en faibles quantités. Bien que la sensibilité à l'ozone varie, la quantité dégagée n'est pas nocive. L'ozone peut gêner en cas d'utilisation prolongée dans une pièce peu aérée ou de réalisation d'un grand nombre de copies. Il est recommandé d'ouvrir régulièrement les portes et les fenêtres du local pour travailler dans des conditions confortables.

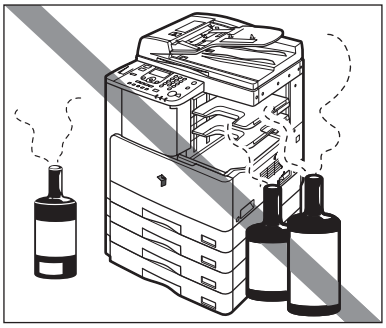

■ **Endroits où des vapeurs d'ammoniac sont dégagées.**

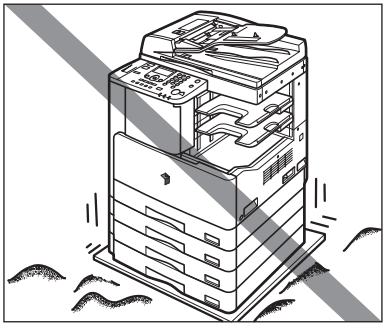

■ **Endroits soumis à des vibrations.**

Par exemple, évitez d'installer la machine sur un sol ou support instable.

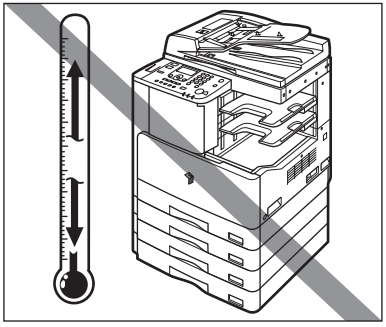

■ **Endroits soumis à de brusques variations de température.**

Des gouttelettes d'eau (condensation) peuvent se former à l'intérieur de la machine si celle-ci se trouve à l'intérieur d'un local froid qui se trouve brusquement réchauffé. Cela peut engendrer une dégradation sensible de la qualité de l'image copiée, l'impossibilité de lire correctement un original, ou encore l'absence d'image imprimée sur les copies.

- **Endroits très poussiéreux.**
- **Proximité avec des substances volatiles ou inflammables, notamment de l'alcool ou du diluant pour peinture.**
- **Proximité immédiate avec un ordinateur ou un autre appareil électronique de précision.**
  Les interférences électriques et les vibrations générées par la machine durant l'impression peuvent nuire au bon fonctionnement de ces appareils.
- **Proximité avec un téléviseur, poste de radio ou autre appareil électronique similaire.**
  La machine risque de générer des interférences gênantes pour la réception des images et du son. Branchez la fiche d'alimentation dans une prise secteur dédiée et prévoyez le plus d'espace possible entre la machine et les autres appareils électroniques.

Branchement électrique sûr

- **Branchez la machine sur une prise trifilaire standard mise à la masse de 220 - 240 V CA.**
- **Assurez-vous que l'alimentation de la machine est sûre et que la tension est régulière.**
- **La prise secteur doit être exclusivement réservée à l'alimentation de la machine.**
- **Ne branchez pas la machine sur une prise multiple ou sur une rallonge avec prise multiple, car cela pourrait provoquer un incendie ou une électrocution.**

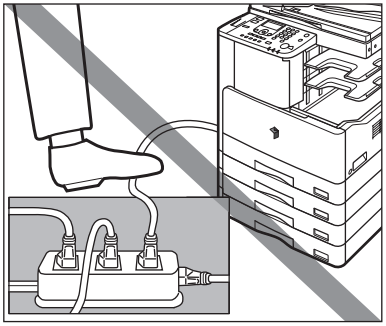

- **Marcher régulièrement sur le cordon d'alimentation ou poser un objet lourd dessus peut l'endommager. Un cordon abîmé ne doit jamais rester en service, car il risque de provoquer un accident, notamment un incendie ou une électrocution.**

Surface suffisante

■ **Prévoyez suffisamment d'espace de chaque côté de la machine afin de garantir son bon fonctionnement.**

Le Module de Finition interne-U2 et la Tablette originaux-J1 en option sont installés.

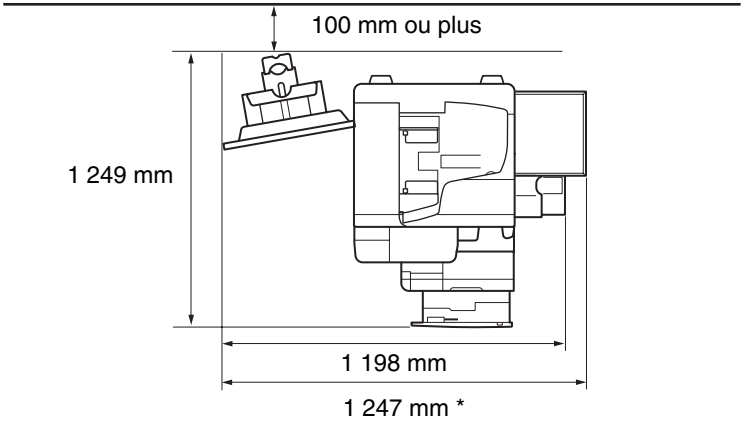

* La largeur est de 1 018 mm sans option ou de 1 247 mm si la Tablette originaux-J1 en option est installée.

Avant de déplacer la machine

- **Si vous envisagez de déplacer la machine, même sans changer d'étage, contactez au préalable votre revendeur Canon agréé local.**

- **La machine est lourde et deux personnes ou plus sont nécessaires pour la soulever. N'essayez donc pas de la déplacer vous-même, vous risqueriez de vous blesser.**

- **Lorsque vous déplacez la machine, veillez à tenir les poignées, comme indiqué ci-dessous. Sinon, vous risquez de faire tomber la machine et de vous blesser.**

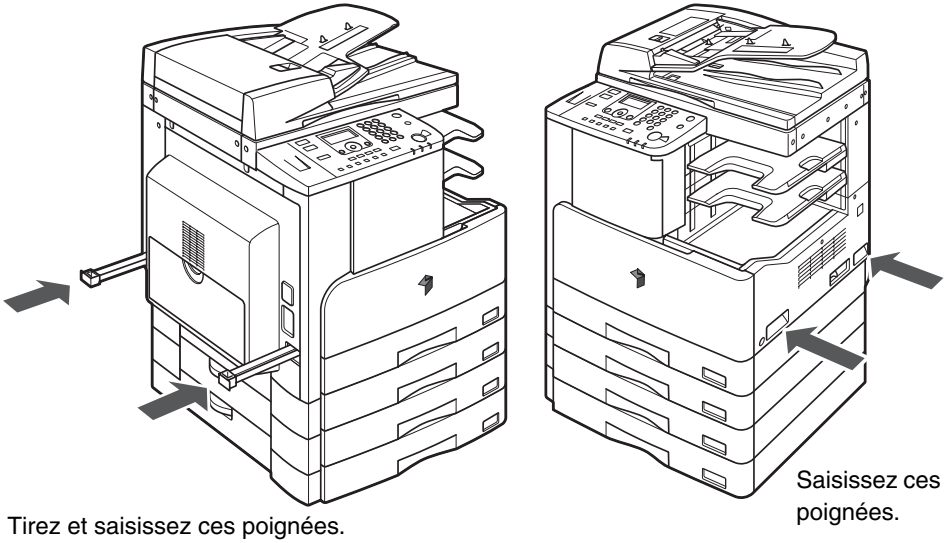

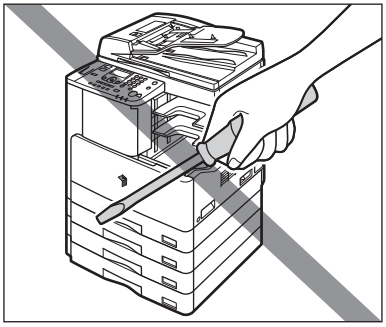

■ **N'essayez jamais de démonter ni de modifier la machine.**

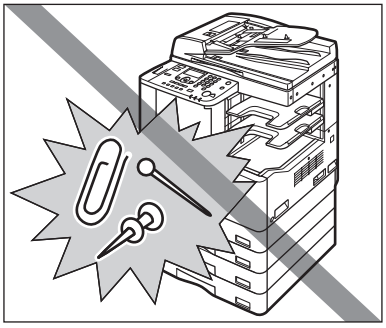

■ **Veillez à ne pas renverser de liquide et à ne pas laisser tomber d'objet (trombone, agrafes, etc.) dans la machine. Il pourrait en résulter des courts-circuits pouvant l'endommager et causer des accidents tels qu'une électrocution ou un incendie.**

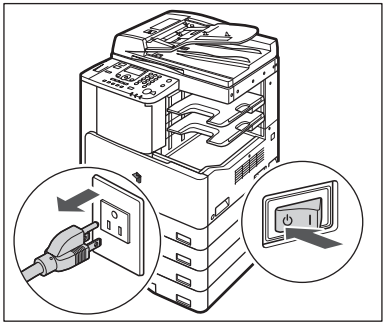

■ **En cas de bruit anormal ou de dégagement de fumée, mettez immédiatement l'interrupteur principal sur Arrêt, débranchez le cordon d'alimentation de la prise secteur et appelez votre revendeur Canon agréé local. L'utilisation de la machine dans cet état risque de provoquer un incendie ou une électrocution. Laissez un espace suffisant autour de la prise secteur pour pouvoir la débrancher en cas de nécessité.**

■ **Quand la machine est en cours de fonctionnement, ne mettez jamais l'interrupteur principal sur Arrêt et n'ouvrez pas les capots avant. Cela pourrait provoquer un bourrage.**

■ **Certains composants de la machine sont soumis à des tensions et des températures élevées. Pour vérifier l'intérieur de la machine, prenez les précautions adéquates. N'effectuez pas d'inspections qui ne sont pas décrites dans ce manuel.**

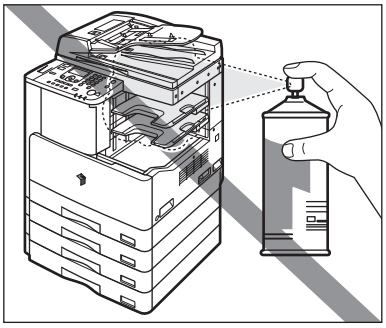

■ **N'utilisez pas de produit aérosol au contenu inflammable, notamment de la colle en aérosol, à proximité de la machine. Le produit risquerait de s'enflammer.**

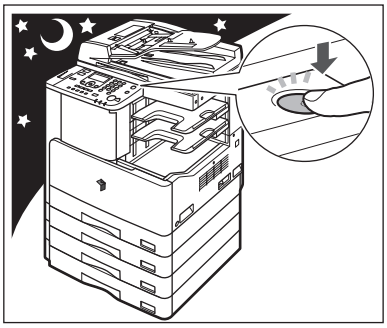

■ **Par souci de sécurité, mettez l'interrupteur du panneau de commande sur Arrêt si la machine doit rester inutilisée pendant une période prolongée, par exemple pendant la nuit. Pour plus de sécurité, lorsque la machine n'est pas utilisée pendant une période prolongée, par exemple pendant les vacances, mettez l'interrupteur principal sur Arrêt et débranchez la prise d'alimentation.**

■ **En cours de fonctionnement, la machine génère de l'ozone en faibles quantités. Bien que la sensibilité à l'ozone varie, la quantité dégagée n'est pas nocive. L'ozone peut gêner en cas d'utilisation prolongée dans une pièce peu aérée ou de réalisation d'un grand nombre de copies. Il est recommandé d'ouvrir régulièrement les portes et les fenêtres du local pour travailler dans des conditions confortables.**

Nomenclature

Cette section décrit les noms et fonctions de tous les éléments externes et internes de la machine et du panneau de commande. Des illustrations de la machine équipée de certains périphériques en option sont également présentées. Pour plus d'informations sur les périphériques en option, les éléments et leurs fonctions, voir chapitre 5, « Équipement en option ».

Vue externe

Modèle imageRUNNER 2320 sur lequel sont installés le bac Séparateur interne-E2, le Module Une Cassette-J1 et le Module Une Cassette-K1 en option.

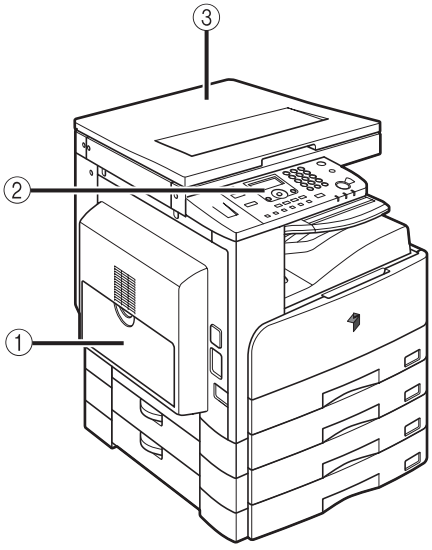

imageRUNNER 2318 avec chargeur (CRV-P2), Module de Finition interne-U2, Réceptacle supplémentaire de Finition interne-C1, Module Une Cassette-J1 et Module Une Cassette-K1 en option installés.

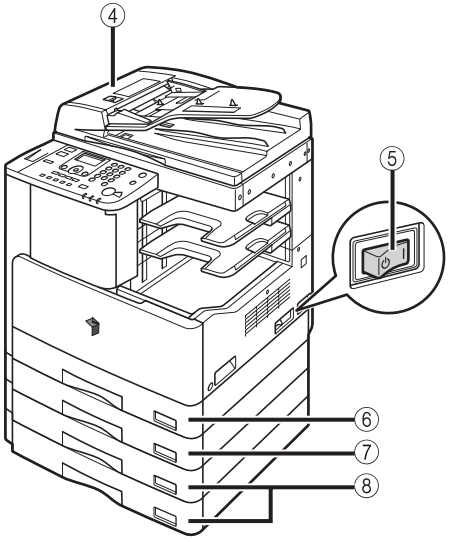

① **Plateau d'alimentation**

Utiliser le plateau d'alimentation pour introduire du papier manuellement ainsi que pour charger un format de papier non standard, par exemple des enveloppes. (Voir « Alimentation papier via le plateau d'alimentation », à la p. 2-25.)

② **Panneau de commande**

Comprend les touches, l'écran LCD et les indicateurs nécessaires au fonctionnement de la machine. (Voir « Panneau de commande », à la p. 1-12.)

③ **Cache d'exposition J**

Le cache d'exposition protège les originaux placés sur la vitre d'exposition.

④ **Chargeur (CRV-P2) (en option)**

Les originaux placés dans le chargeur sont automatiquement entraînés feuille par feuille vers la zone de lecture. En outre, le chargeur retourne automatiquement les originaux recto verso pour réaliser des copies recto ou recto verso.

⑤ **Interrupteur principal**

Appuyez sur le « I » de l'interrupteur pour mettre la machine sous tension. (Voir « Interrupteur principal et interrupteur du panneau de commande », à la p. 1-14.)

⑥ **Cassette 1**

Peut contenir jusqu'à 250 feuilles de papier (80 g/m^2).

⑦ **Module Une Cassette-J1 (en option)**

Peut contenir jusqu'à 250 feuilles de papier (80 g/m^2).

⑧ **Module Une Cassette-K1 (en option)**

Le Module Une Cassette-K1 offre deux sources de papier supplémentaires pour les tâches d'impression. Chacune peut contenir jusqu'à 250 feuilles de papier (80 g/m^2).

NOTE

Pour plus d'informations sur les périphériques en option disponibles pour la machine, voir chapitre 5, « Équipement en option ».

Vue interne

imageRUNNER 2318 avec chargeur (CRV-P2), Bac Séparateur interne-E2, Unité recto verso-A1, Module Une Cassette-J1 et Module Une Cassette-K1 en option installés.

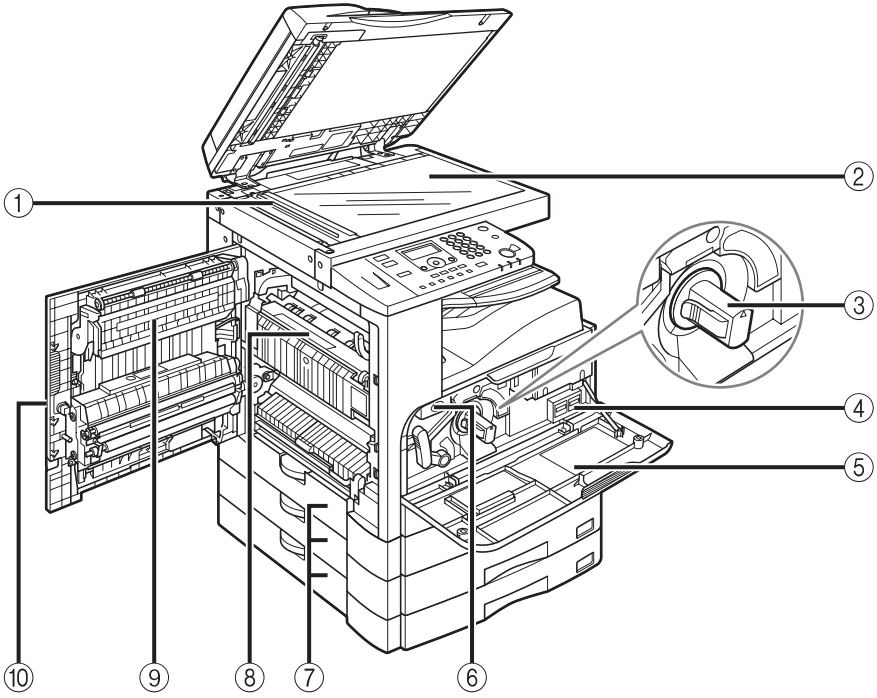

① **Zone de lecture**

Les originaux placés dans le chargeur sont lus ici.

② **Vitre d'exposition**

Placez-y les originaux lorsque vous lisez des livres, des originaux épais ou fins, des transparents, etc..

③ **Cartouche de toner**

Lorsque le toner est épuisé, retirez la cartouche de toner et remplacez-la par une nouvelle. (Voir « Consommables », à la p. 6-37.)

④ **Compteurs**

Vous pouvez vérifier le nombre de copies ainsi que le nombre de pages imprimées par la machine.

⑤ **Capot avant**

Ouvrez ce capot pour remplacer la cartouche de toner ou l'unité du tambour.

⑥ **Unité du tambour**

Lorsque l'unité du tambour est remplie de toner usagé, remplacez-la par une nouvelle.

⑦ **Capot gauche de la cassette**

Ouvrez ces capots pour éliminer un bourrage dans les cassettes 2, 3 et 4.

⑧ **Unité de fixation**

En cas de bourrage papier dans l'unité de fixation, retirez délicatement le papier. (Voir « Unité de fixation », à la p. 7-5.)

⑨ **Unité recto verso-A1 (en option)**

L'unité recto verso permet l'utilisation du mode recto verso pour la copie et l'impression. (Voir chapitre 2, « Opérations avancées », dans le *Guide de la fonction copie* et le chapitre 1, « Utilisation de la machine comme imprimante », dans le *Guide de l'impression UFR II*.)

⑩ **Capot gauche**

Ouvrez ce capot pour éliminer un bourrage dans la machine.

Panneau de commande

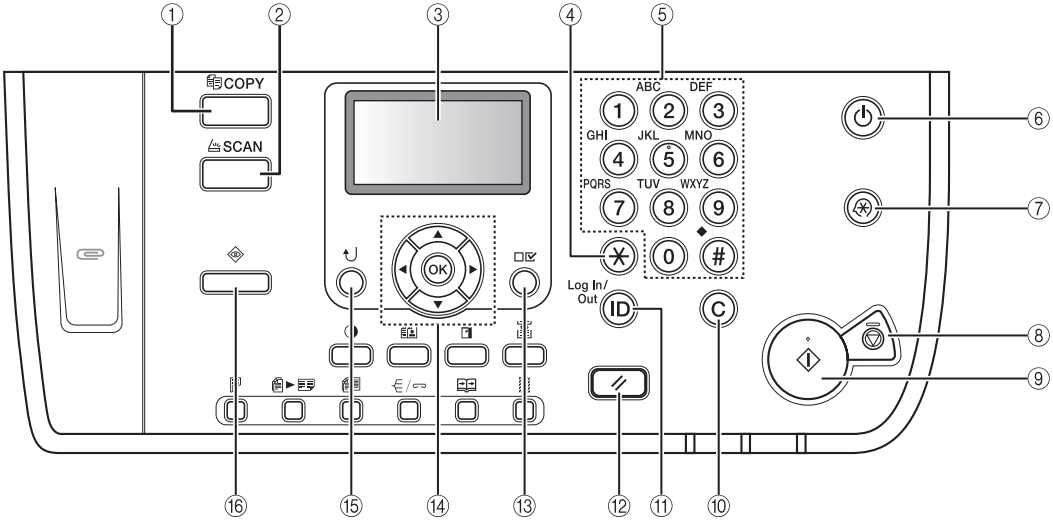

① **Touche COPY (COPIE)**

Appuyez sur cette touche pour passer en mode copie.

② **Touche SCAN (LECTURE)**

Appuyez sur cette touche pour activer la fonction lecture en réseau. (Voir le *Guide de Network ScanGear*.)

③ **Écran LCD**

Affiche des messages, des invites, du texte, des réglages, des chiffres et des graphismes lors de l'utilisation de la machine.

④ **Touche (Tonalité)**

Appuyez sur cette touche pour modifier le mode de saisie des caractères et/ou numéros sur l'écran LCD.

⑤ **Clavier numérique**

Pour saisir des caractères alphanumériques.

⑥ **Interrupteur du panneau de commande (alimentation intermédiaire)**

Appuyez sur cet interrupteur pour activer/désactiver le panneau de commande. Lorsque le panneau de commande est désactivé, la machine est en mode Veille.

⑦ **Touche (Mode utilisateur)**

Appuyez sur cette touche pour accéder au menu Fonctions supplementaire.

⑧ **Touche (Arrêt)**

Pour arrêter la copie ou la lecture.

⑨ **Touche (Début)**

Appuyez sur cette touche pour démarrer une opération.

⑩ **Touche (Effacer)**

Appuyez sur cette touche pour effacer les valeurs ou caractères introduits.

⑪ **Touche (ID)**

Appuyez sur cette touche pour vous connecter/déconnecter lorsque la machine est gérée à l'aide de numéros de service ou d'ID utilisateur.

⑫ **Touche (Restauration)**

Appuyez sur cette touche pour annuler tous les réglages et revenir à l'écran d'attente.

⑬ **Touche (Réglages)**

Appuyez sur cette touche pour confirmer les réglages.

⑭ **Touches ▼, ▲, ◀ et ▶**

Utilisez les touches [▼], [▲], [◀] ou [▶] pour déplacer la position du curseur ou augmenter/réduire les valeurs.

⑮ **Touche (Retour)**

Appuyez sur cette touche pour revenir au éléments précédents dans le menu.

⑯ **Touche (Moniteur système)**

Appuyez sur cette touche pour vérifier le statut de la machine, y compris les tâches de copie et d'impression.

■ Panneau de commande (suite)

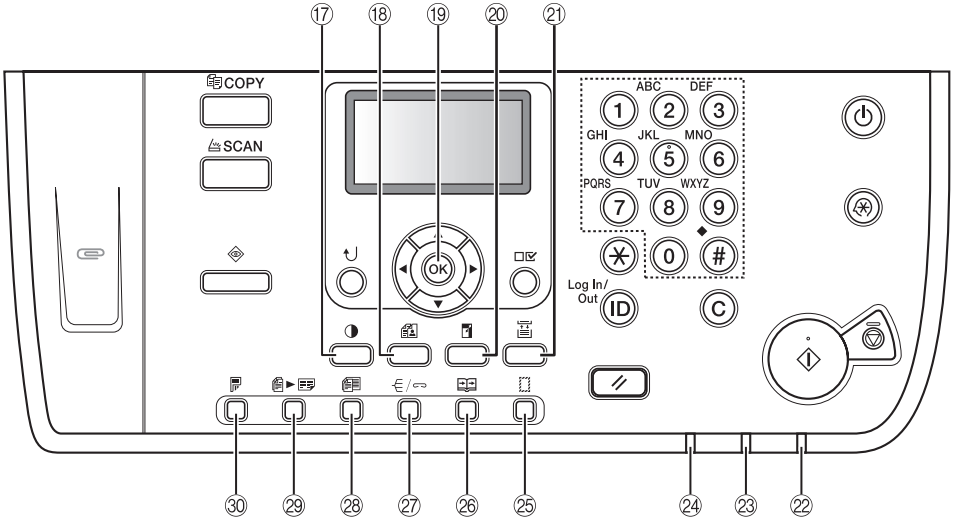

⑰ Touche (Densité)

Appuyez sur cette touche pour assombrir ou éclaircir les documents à copier.

⑱ Touche (Type d'image)

Appuyez sur cette touche pour sélectionner la qualité d'image correspondant le mieux à la qualité des originaux.

⑲ Touche OK

Appuyez sur cette touche pour confirmer et accepter les réglages.

⑳ Touche (Taux de reproduction)

Appuyez sur cette touche pour agrandir ou réduire les copies. Pour plus d'informations, voir chapitre 1, « Opérations de base », dans le *Guide de la fonction copie*.

㉑ Touche (Format papier)

Appuyez sur cette touche pour sélectionner la source de papier de votre choix.

㉒ Témoin d'alimentation principal

S'allume lorsque la machine est mise sous tension.

㉓ Témoin d'erreur

Clignote ou s'allume en rouge en cas d'erreur dans la machine.

㉔ Témoin Traitement/Données

Clignote ou s'allume en vert lorsque la machine effectue des opérations.

㉕ Touche (Effacement)

Appuyez sur cette touche pour spécifier le mode Effacement. Pour plus d'informations, voir chapitre 2, « Opérations avancées », dans le *Guide de la fonction copie*.

㉖ Touche (Page par page)

Appuyez sur cette touche pour spécifier le mode Page par page. Pour plus d'informations, voir chapitre 2, « Opérations avancées », dans le *Guide de la fonction copie*.

㉗ Touche / (Finition)

Appuyez sur cette touche pour spécifier le mode Finition. Pour plus d'informations, voir chapitre 2, « Opérations avancées », dans le *Guide de la fonction copie*.

㉘ Touche (Mélange d'originaux)

Appuyez sur cette touche pour spécifier le mode Mélange d'originaux. Pour plus d'informations, voir chapitre 2, « Opérations avancées », dans le *Guide de la fonction copie*.

㉙ Touche ► (Mise en page)

Appuyez sur cette touche pour spécifier le mode Mise en page. Pour plus d'informations, voir chapitre 2, « Opérations avancées », dans le *Guide de la fonction copie*.

㉚ Touche (Recto verso)

Appuyez sur cette touche pour spécifier le mode Recto verso. Pour plus d'informations, voir chapitre 2, « Opérations avancées », dans le *Guide de la fonction copie*.

Interrupteur principal et interrupteur du panneau de commande

La machine est dotée de deux interrupteurs : un interrupteur principal et un interrupteur du panneau de commande.

Mise sous tension de l'alimentation principale

Cette section explique comment mettre la machine sous tension.

1 Assurez-vous que la fiche du cordon d'alimentation est correctement insérée dans la prise secteur.

AVERTISSEMENT

Ne branchez/débranchez pas le cordon d'alimentation avec les mains humides, car cela pourrait provoquer une électrocution.

2

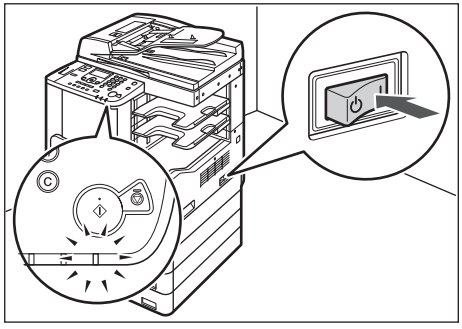

Mettez l'interrupteur principal (situé sur le côté droit de la machine) sur « I ».

L'indicateur témoin d'alimentation principal sur le panneau de commande s'allume lorsque l'alimentation principale est sous tension.

REMARQUE

- S'il ne s'allume pas, assurez-vous que la fiche du cordon d'alimentation est correctement insérée dans la prise secteur.
- Pour mettre l'alimentation principale hors tension, mettez l'interrupteur du panneau de commande sur Arrêt, puis appuyez sur le « ⏻ » de l'interrupteur principal.
- Si l'Unité de chauffage de la cassette-30 est installée, la machine passe en mode Veille lorsque vous mettez l'interrupteur du panneau de commande sur la position Arrêt alors que la machine est sous tension. Pour plus d'informations sur le mode Veille, voir « Veille automatique », à la p. 3-29. Pour plus d'informations sur la Cassette Heater Unit-30, contactez votre revendeur Canon agréé local.

3

L'écran ci-contre s'affiche jusqu'à ce que la machine soit prête à lire.

```
Lancer copie
100% Auto                1
 Densité: Auto
 Qua.img: Texte
 RV: Non
```

L'écran ci-contre s'affiche lorsque la machine est prête à lire.

REMARQUE

Lorsque l'interrupteur principal est mis sur Arrêt, attendez au moins 10 secondes avant de le remettre sur Marche.

NOTE

- Si le message <Saisie N°serv/passage> s'affiche, entrez votre N° de service (et votre mot de passe). (Voir « Saisie du numéro de service et du mot de passe », à la p. 2-10.)
- Si le message <Saisir MDP/ID util.> s'affiche, entrez l'ID utilisateur (et le mot de passe). (Voir « Saisie du code confidentiel d'utilisation et du mot de passe », à la p. 2-12.)
- Les réglages de copie par défaut sont les suivants :
  - Taux de reproduction : 1/1 (100%)
  - Sélection du format papier : sélection automatique
  - Densité de copie : réglage automatique de la densité
  - Nombre de copies : 1
  - Qualité d'image : texte
- Les réglages par défaut de chaque fonction de copie de la machine sont déjà définis en usine, mais vous pouvez les modifier en fonction de vos besoins. (Voir chapitre 3, « Personnalisation des réglages », dans le *Guide de la fonction copie*.)
- Vous pouvez sélectionner les fonctions que vous souhaitez afficher dans l'écran d'attente lorsque vous mettez l'interrupteur principal sur Marche, en fonction du menu Fonctions supp. (Voir « Fonction initiale à la mise sous tension », à la p. 3-5.)

Interrupteur du panneau de commande

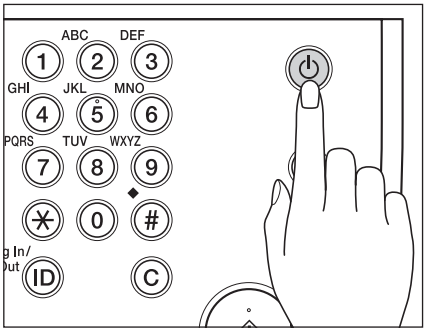

Pour mettre le panneau de commande sur Marche ou sur Arrêt, appuyez sur son interrupteur. Lorsque le panneau de commande est désactivé, la machine est en mode Veille.

Interrupteur du panneau de commande	Statut de la machine
Marche	Mode attente (Prêt à copier ou imprimer immédiatement)
Arrêt	Mode Veille

NOTE

- La machine ne passe pas en mode Veille si elle est en cours de lecture ou d'impression de documents. (Voir « Veille automatique », à la p. 3-29.)
- La machine peut recevoir et imprimer des documents provenant d'un ordinateur même lorsqu'elle est en mode Veille.

Utilisation des menus et des touches du panneau de commande

Cette section décrit brièvement l'utilisation des touches du panneau de commande pour ouvrir les menus et effectuer des sélections.

Écran d'attente

Les figures ci-dessous illustrent l'écran d'attente des modes copie et lecture en réseau. L'écran d'attente diffère selon le mode sélectionné.

■ Mode copie

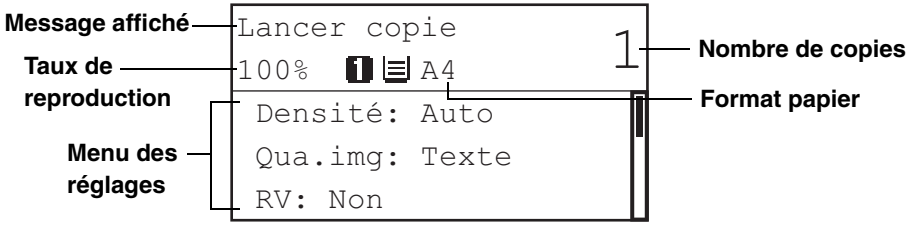

NOTE

Pour plus d'informations sur la fonction de copie, voir *Guide de la fonction copie*.

■ Mode lecture en réseau

```
Lecture
Machine prête à lire
(En ligne)
```

REMARQUE

La fonction de lecture en réseau est disponible uniquement lorsque le kit réseau en option est installé sur la machine.

NOTE

Pour plus d'informations sur l'utilisation de la fonction de lecture en réseau, consultez le *guide de Network ScanGear*.

Utilisation des menus

La machine utilise un système de menus permettant d'enregistrer des informations importantes et de définir des fonctions importantes. Suivez la procédure suivante pour afficher et utiliser ces menus.

REMARQUE

Par défaut, la machine revient automatiquement à l'écran d'attente si vous n'appuyez sur aucune touche ou si vous ne la faites pas fonctionner pendant deux minutes. Vous devez alors recommencer la procédure depuis le début. Pour plus d'informations, voir « Délai de retour au mode standard », à la p. 3-30.

1 **Appuyez sur (Mode utilisateur).**

Le menu Fonctions supplementaire s'affiche.

2

```
Fonctions supp.
 Signaux sonores
 Réglages communs
 Réglages copie
 Réglages d'impr.
```

Utilisez les touches [▼] et [▲] pour afficher l'élément de menu souhaité → appuyez sur [OK].

Le menu Fonctions supplementaire comporte huit éléments.

3 **Utilisez les touches [▼] et [▲] pour parcourir les éléments du menu → appuyez sur [OK] pour accéder au niveau de menu suivant.**

4 **Appuyez sur (Restauration) pour revenir à l'écran d'attente.**

Réglages système

Il est nécessaire de configurer la machine avant de l'utiliser comme imprimante sur un réseau.

Pour des instructions sur la configuration de la machine, voir la section ou les guides suivants :

■ **Connexion de la machine à un ordinateur ou un réseau**
Voir *Guide de l'utilisateur*.

■ **Configuration du réseau**
Voir *Guide de mise en réseau*.

■ **Configuration de l'imprimante**
Voir *Guide de l'impression UFR II*.

■ **Installation du pilote d'imprimante**
Voir *Guide d'installation du pilote d'imprimante*.

■ **Réglages de l'administrateur système**
Voir « Définition des réglages l'administrateur système », à la p. 4-2.

Opérations de base

2

CHAPITRE

Ce chapitre décrit les fonctions principales et les opérations de base de la machine.

Fonctions de la machine 2-2

Saisie de caractères 2-6

Saisie de caractères alphanumériques 2-6

Saisie du numéro de service et du mot de passe 2-10

Saisie du code confidentiel d'utilisation et du mot de passe 2-12

Mise en place des originaux 2-14

Orientation 2-14

Vitre d'exposition 2-16

Chargeur (CRV-P2) (en option) 2-18

Copie de base 2-20

Alimentation papier via le plateau d'alimentation 2-25

Impression de base 2-33

Lecture à distance standard 2-34

Vérification du statut des tâches et du journal 2-37

Annulation d'une tâche 2-39

Utilisation de la touche Arrêt 2-39

Utilisation de l'écran Moniteur système 2-40

Fonctions de la machine

Tous les éléments dont vous aurez jamais besoin dans une machine multitâche numérique.

L'imageRUNNER 2320/2318 offre de nombreuses possibilités d'entrée et de sortie qui peuvent considérablement améliorer votre efficacité.

Répondant aux exigences en matière de traitement des documents dans un bureau informatisé, l'imageRUNNER 2320/2318 est une machine numérique multitâche dernier cri.

Copie

Outre les fonctions de copie classiques, cette machine offre de nouvelles fonctions pratiques qui amélioreront votre productivité. Par exemple, la Mise en page permet de réduire automatiquement deux originaux et de les adapter au format de papier sélectionné et le Mélange d'originaux permet de copier des originaux de formats différents en une seule opération.

Pour plus d'informations, consultez le *Guide de la fonction copie*.

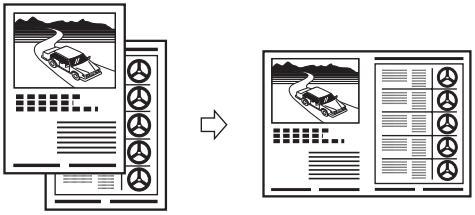

2 sur 1

Impression

Cette machine est dotée de la technologie UFRII LT (Ultra Fast Rendering II LT), qui utilise un nouvel algorithme d'impression pour réduire le traitement du fichier et optimiser le résultat.

Pour des instructions sur la configuration de la machine en tant qu'imprimante, voir le *Guide de l'utilisateur*.

Pour des instructions sur l'utilisation du pilote de l'imprimante, voir *Guide du pilote d'Imprimante Windows*.

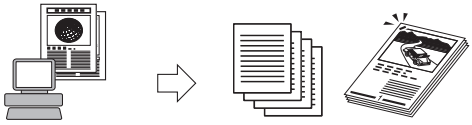

Envoi de données à partir d'un ordinateur

Impression

Interface réseau

Le kit réseau en option permet de connecter la machine imageRUNNER 2320/2318 à un réseau via Ethernet. La connexion à un réseau vous permet d'utiliser l'interface utilisateur distante.

Pour plus d'informations sur la configuration de la connexion réseau, consultez le *Guide de mise en réseau*.

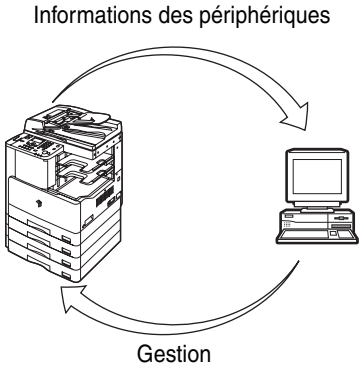

Utilisation de l'interface utilisateur distante

S'il est possible d'établir la connexion réseau, vous pouvez commander certaines fonctions, telles que la vérification de l'état de la machine et l'exécution de tâches, à partir du navigateur Web de votre ordinateur.

Une fois le port de l'interface Ethernet correctement configuré, il est possible de commander et de configurer la machine imageRUNNER 2320/2318 via l'interface utilisateur distante et le réseau. Pour plus d'informations sur la configuration du port Ethernet, consultez le *Guide de mise en réseau*.

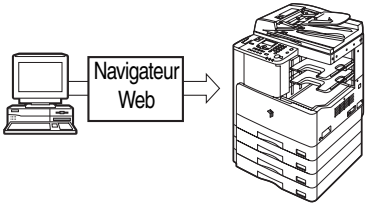

Lecture en réseau

S'il est possible d'établir la connexion réseau, la fonction de lecture en réseau vous permet d'utiliser la machine imageRUNNER 2320/2318 comme scanner ordinaire. Vous pouvez lire un document à l'aide de la machine, puis lire les données dans une application sur votre ordinateur. Pour utiliser cette fonction, la machine doit être connectée à un réseau et le logiciel Color Network ScanGear* doit être installé sur votre ordinateur.

*Le logiciel Color Network ScanGear est fourni sur le CD-ROM qui accompagne la machine. Pour plus d'informations sur l'utilisation de la fonction de lecture en réseau, consultez le *guide de Network ScanGear*.

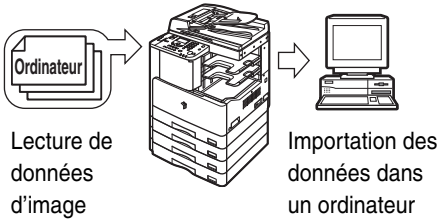

Configurations polyvalentes

Le menu Fonctions supplementaire permet de définir des réglages communs à plusieurs fonctions de la machine et de personnaliser des fonctions spécifiques. (Voir chapitre 3, « Paramètres et fonctions utiles ».) Vous pouvez accéder à ce menu en appuyant sur la touche (Mode utilisateur.

Pour plus d'informations sur les réglages des fonctions copie, impression et lecture non décrits dans le présent manuel, consultez les guides suivants :

- Réglages de copie : *Guide de la fonction copie*
- Réglages d'imprimante : *Guide de l'impression UFR II*
- Réglages réseau : *Guide de mise en réseau*

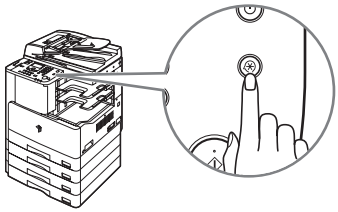

Économie d'énergie

Vous pouvez économiser efficacement de l'énergie en basculant en mode Veille.

Vous pouvez l'activer manuellement par une simple pression sur l'interrupteur du panneau de commande ou le programmer pour qu'il s'active à un moment précis. Pour utiliser à nouveau la machine, appuyez sur l'interrupteur du panneau de commande. Pour plus d'informations sur le mode Veille, voir « Veille automatique », à la p. 3-29.

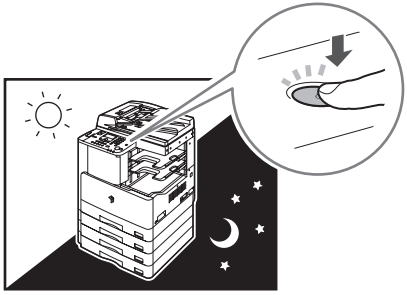

Sécurité

Vous pouvez protéger la machine contre les accès non autorisés en activant la Gestion des numéros de service. Seuls les utilisateurs qui entreront les bons numéro de service et mot de passe pourront alors utiliser la machine. (Voir « Gestion des numéros de service », à la p. 4-8.)

S'il est possible d'établir la connexion réseau, vous pouvez améliorer la sécurité de la machine en sélectionnant la fonction Gestion ID util. La fonction Gestion ID util. vous permet d'éviter tout accès non autorisé à la machine en enregistrant des ID utilisateur et des mots de passe via le logiciel d'administration. (Consultez le *Guide du logiciel d'administration*.)

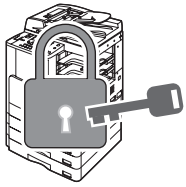

Moniteur système

Le moniteur système permet de vérifier le statut de la machine et d'annuler les tâches de copie et d'impression.

Pour des instructions sur la vérification du statut des tâches de copie et d'impression, voir « Vérification du statut des tâches et du journal », à la p. 2-37.

Pour des instructions sur l'annulation d'une tâche, voir « Annulation d'une tâche », à la p. 2-39.

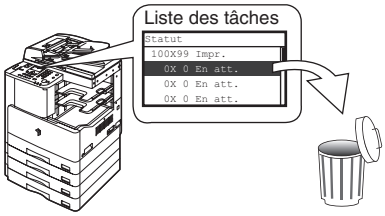

Autres fonctions utiles

Cette machine offre également les fonctions utiles suivantes.

- Sélection automatique du papier (SAP)/ Changement automatique de cassette (CAC)

(Voir « Sélection automatique du papier/ Changement automatique de cassette », à la p. 3-11.)

- Retour au mode standard. (Voir « Délai de retour au mode standard », à la p. 3-30.)

- Orientation automatique. (Voir *Guide de la fonction copie*.)

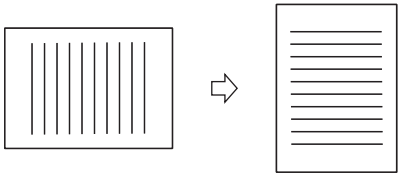

Orientation automatique

Saisie de caractères

Pour les écrans qui requièrent des entrées alphanumériques, saisissez les caractères à l'aide des touches ① - ⋆# (clavier numérique) du panneau de commande comme indiqué ci-dessous.

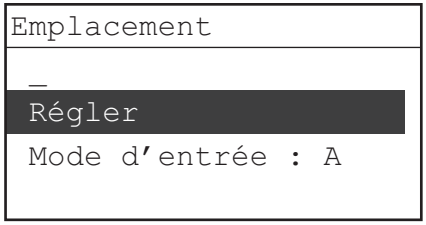

Mode de saisie	Affichage	Description
Lettres	A	Permet de saisir des majuscules et des symboles.
	a	Permet de saisir des minuscules et des symboles.
	Aa	Permet de saisir des majuscules, des minuscules et des symboles.
Chiffres	1 12	Permet de saisir des nombres.

Saisie de caractères alphanumériques

Exemple : Saisie de <Canon> comme nom du périphérique.

NOTE

La procédure ci-dessous utilise l'écran Nom périphérique comme exemple de saisie de caractères. Pour plus d'informations sur la saisie du nom du périphérique, voir « Réglages des informations des périphériques », à la p. 4-6.

1

```
Emplacement
 _
 Régler
 Mode d'entrée : A
```

Pour sélectionner le mode de saisie souhaité (« A » dans ce cas-ci), appuyez sur ⊛ (Tonalité) ou bien utilisez la touche [▼] ou [▲] pour sélectionner <Mode saisie:> → appuyez sur [OK].

Le mode de saisie change comme suit chaque fois que vous appuyez sur ⊛ (Tonalité) :

- 'A' → 'a' → '1'
- 'Aa' → '12'

● **Si vous avez appuyé sur ⊛ (Tonalité) :**

❑ Passez à l'étape 3.

● **Si <Mode saisie:> est sélectionné :**

❑ Passez à l'étape 2.

2

```
Mode de saisie
 A
 a
 1
```

Utilisez les touches [▼] et [▲] pour sélectionner le mode de saisie souhaité parmi 'A', 'a' et '1' → appuyez sur [OK].

Le mode sélectionné est activé.

3 Appuyez sur les touches numériques adéquates contenant les caractères à entrer.

Chaque touche contient un groupe de lettres majuscules et/ou minuscules et les caractères disponibles varient en fonction du mode de saisie sélectionné. Par exemple, ABC 2 contient les lettres <ABCabc> quand le mode de saisie sélectionné est ‘Aa’. Pour saisir un symbole, sélectionnez ‘A’, ‘a’ ou ‘Aa’ comme mode de saisie, puis appuyez sur ◆ #.

Touche	Caractères disponibles avec chaque mode de saisie		
	‘A’	‘a’	‘Aa’
1	(non disponible)		
ABC 2	AÀÂBCÇ	aàâbcç	AÀÂBCÇaàâbcç
DEF 3	DEËÉÈÊF	deëéèêf	DEËÉÈÊFdeëéèêf
GHI 4	GHIÏÎ	ghiïî	GHIÏÎghiïî
JKL 5	JKL	jkl	JKLjkl
MNO 6	MNOÔ	mnoô	MNOÔmnoô
PQRS 7	PQRS	pqrs	PQRSpqrs
TUV 8	TUÜÙÛV	tuüùûv	TUÜÙÛVtuüùûv
WXYZ 9	WXYZ	wxyz	WXYZwxyz
◆ #	-.*#!”,:;^` _=/l’?$@%&+\( )[ ]{ }< >		

NOTE

Vous pouvez saisir des chiffres en sélectionnant le mode de saisie ‘1’ ou ‘12’ (nombre) et en appuyant sur la touche numérique appropriée.

4 Entrez <Canon>.

- ❑ Appuyez plusieurs fois sur ② jusqu'à ce que la majuscule <C> s'affiche.
- ❑ Appuyez sur la touche ⊛ pour sélectionner le mode de saisie 'a' → appuyez sur ② jusqu'à ce qu'une minuscule <a> s'affiche.
- ❑ Appuyez sur [▶] pour déplacer le curseur vers la droite → appuyez sur ⑥ jusqu'à ce que la minuscule <n> s'affiche.
- ❑ Appuyez sur [▶] pour déplacer le curseur vers la droite → appuyez sur ⑥ jusqu'à ce que la minuscule <o> s'affiche.
- ❑ Appuyez sur [▶] pour déplacer le curseur vers la droite → appuyez sur ⑥ jusqu'à ce que la minuscule <n> s'affiche.

```
Emplacement
 Canon
 Régler
 Mode d'entrée : a
```

<Canon> est affiché.

NOTE

- Pour saisir un espace, appuyez sur [▶].
- Pour déplacer le curseur, appuyez sur [◀] ou [▶].
- Si vous vous trompez lors de la saisie d'un caractère, appuyez sur [◀] ou [▶] pour positionner le curseur sous le caractère incorrect → appuyez sur ⓒ (Effacer) pour le supprimer → saisissez le bon caractère.
- Pour effacer tous les caractères saisis, maintenez la touche ⓒ (Effacer) enfoncée.
- Les modes de saisie disponibles et le nombre maximal de caractères que vous pouvez saisir varient selon le type de saisie que vous effectuez.

5 Lorsque vous avez saisi tous les caractères, utilisez [▼] ou [▲] pour sélectionner <Régler> → appuyez sur [OK].

Saisie du numéro de service et du mot de passe

Si la fonction de gestion des numéros de service a été activée, il est obligatoire de saisir un numéro de service (et un mot de passe) avant de pouvoir utiliser la machine.

NOTE

Pour plus d'informations sur le réglage du numéro de service et du mot de passe, voir « Gestion des numéros de service », à la p. 4-8.

1

```
Saisie N°serv/passage
Touche ID ap. saisie
Appuyer ID qd fini
 ID service: 0000001
 Mot passe:
```

Saisissez votre numéro de service (jusqu'à sept chiffres) en utilisant les touches ⓪ - ⑨ (clavier numérique).

NOTE

En cas d'erreur lors de la saisie du numéro de service, appuyez sur ⓒ (Effacer) → saisissez le bon numéro.

- **Si un mot de passe a été défini pour les numéros de service :**
  - ❑ Passez à l'étape 2.
- **Si aucun mot de passe n'a été défini pour les numéros de service :**
  - ❑ Passez à l'étape 3.

2

```
Saisie N°serv/passage
Touche ID ap. saisie
Appuyer ID qd fini
 ID service: 0000001
 Mot passe:*******
```

Utilisez [▼] et [▲] pour sélectionner <Mot passe> → saisissez le mot de passe (jusqu'à sept chiffres) en utilisant les touches ⓪ - ⑨ (clavier numérique).

Les numéros saisis pour le mot de passe sont représentés par des astérisques (*******).

NOTE

En cas d'erreur lors de la saisie du mot de passe, appuyez sur Ⓒ (Effacer) → saisissez le bon mot de passe.

3 Appuyez sur Ⓘ (ID).

L'écran d'attente s'affiche.

NOTE

Si le numéro de service ou le mot de passe saisi est incorrect, le message <Numéro non mémorisé. Ressaisir numéro.> s'affiche sur l'écran LCD. Dans ce cas, répétez cette procédure à partir de l'étape 1.

4 Une fois vos opérations terminées, appuyez sur Ⓘ (ID) pour fermer la session.

L'écran de saisie du numéro de service s'affiche.

NOTE

- Pour effectuer de nouvelles opérations, vous devez à nouveau saisir vos numéro de service et mot de passe.
- Si vous n'appuyez pas sur Ⓘ (ID) après avoir utilisé la machine, toutes les copies, lectures et impressions ultérieures seront ajoutées au total du numéro de service que vous avez saisi pour vous connecter à la machine.
- L'écran de saisie du numéro de service et du mot de passe s'affiche automatiquement à la fin du délai de retour au mode standard. (Voir « Délai de retour au mode standard », à la p. 3-30.)
- Après que vous avez appuyé sur Ⓘ (ID), tous les réglages sont annulés et la machine revient à l'écran d'attente.

Saisie du code confidentiel d'utilisation et du mot de passe

Si la fonction Gestion ID util. est réglée sur 'Oui' dans Réglages système (accessible à partir du menu Fonctions supp.), et si les ID utilisateur et les mots de passe sont enregistrés dans la machine, vous devez entrer un ID utilisateur et un mot de passe avant d'utiliser la machine.

REMARQUE

- La fonction Gestion ID util. est disponible uniquement lorsque le kit réseau en option est installé sur la machine.
- Pour vous connecter à la machine, vous devez tout d'abord enregistrer les ID utilisateur et les mots de passe dans la machine via le logiciel d'administration. Pour plus d'informations sur l'enregistrement d'un ID et d'un mot de passe utilisateur, consultez le *Guide du logiciel d'administration*.

1

```
Saisir MDP/ID util.
Touche ID ap. Saisie
Appuyer ID qd fini
 ID util. :
 Mot passe:
```

Utilisez [▼] ou [▲] pour sélectionner <ID utilisateur :> → appuyez sur [OK].

2

```
ID utilisateur
 User01_
 Régler
 Mode d'entrée : 12
```

Entrez votre ID utilisateur à l'aide de ① - ⑨ (clavier numérique) → utilisez [▼] ou [▲] pour sélectionner <Régler> → appuyez sur [OK].

NOTE

Pour plus d'informations sur la saisie de caractères, reportez-vous à la section « Saisie de caractères », à la p. 2-6.

- **Si un mot de passe a été défini pour l'ID utilisateur :**
  - ❑ passez à l'étape 3.
- **Si aucun mot de passe n'a été défini pour l'ID utilisateur :**
  - ❑ passez à l'étape 5.

3

```
Saisir MDP/ID util.
Touche ID ap. Saisie
Appuyer ID qd fini
 ID util. :User01
 Mot passe:
```

Utilisez [▼] ou [▲] pour sélectionner <Mot de passe:> → appuyez sur [OK].

4

```
Mot de passe
 123456
 Régler
 Mode d'entrée : 12
```

Entrez votre mot de passe utilisateur à l'aide de ① - ⌗ (clavier numérique) → utilisez [▼] ou [▲] pour sélectionner <Régler> → appuyez sur [OK].

NOTE

Pour plus d'informations sur la saisie de caractères, reportez-vous à la section « Saisie de caractères », à la p. 2-6.

5 Appuyez sur ⓘ (ID).

L'écran d'attente s'affiche.

NOTE

Si l'ID utilisateur ou le mot de passe que vous avez saisi est incorrect, le message <Numéro non mémorisé. Ressaisir numéro.> s'affiche sur l'écran LCD. Reprenez cette procédure depuis l'étape 1.

6 Une fois vos opérations terminées, appuyez sur ⓘ (ID) pour vous déconnecter.

L'écran de saisie de l'ID utilisateur s'affiche.

NOTE

- Pour reprendre les opérations, vous devez recommencer la saisie de votre ID utilisateur et de votre mot de passe.
- Si vous oubliez d'appuyer sur ⓘ (ID) à la fin d'une tâche, toute copie, lecture ou impression supplémentaire sera comptabilisée dans le total des copies du dernier ID utilisateur saisi.
- L'écran de saisie de l'ID utilisateur et du mot de passe apparaît automatiquement lorsque le délai de retour au mode standard est écoulé. (Voir « Délai de retour au mode standard », à la p. 3-30.)
- Après avoir appuyé sur ⓘ (ID), tous les réglages sont annulés et l'écran du mode d'attente s'affiche à nouveau.

Mise en place des originaux

Placez les originaux sur la vitre d'exposition ou dans le chargeur, en fonction du format et du type d'original ainsi que du mode de copie à utiliser.

■ Vitre d'exposition

Placez sur la vitre d'exposition les originaux reliés (tels que les livres et les magazines), les originaux sur papier épais ou fin et les transparents.

■ Chargeur (CRV-P2) (en option)

Placez les originaux dans le chargeur lorsque vous souhaitez copier simultanément plusieurs originaux et appuyez sur (Début). La machine charge automatiquement les originaux dans la zone de lecture et les lit. Si vous effectuez des copies en mode Recto verso, les originaux recto verso peuvent aussi être automatiquement retournés et lus en tant que documents recto verso.

Orientation

Les originaux peuvent être placés dans le sens vertical ou horizontal. Alignez toujours le bord supérieur de l'original sur le bord arrière de la vitre d'exposition (près de la flèche dans le coin supérieur gauche) ou sur le bord arrière du chargeur.

Vitre d'exposition (vue du dessus)

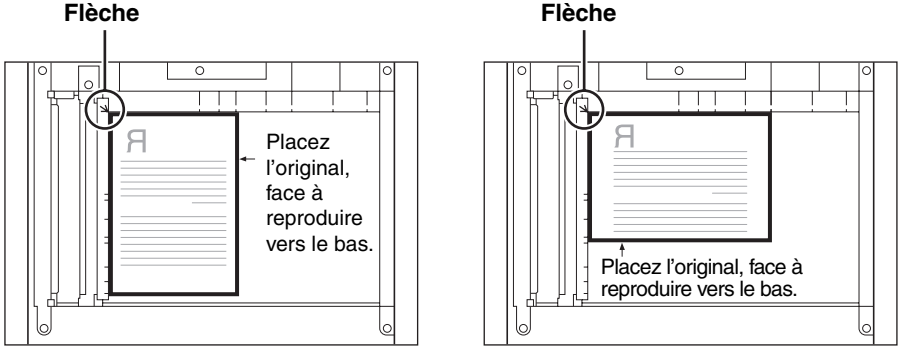

Position verticale **Position horizontale**

Chargeur (vue du dessus)

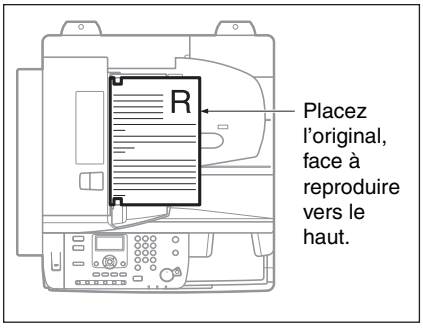

Position verticale

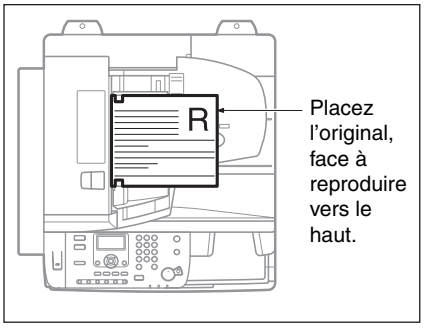

Position horizontale

NOTE

- Si le bord supérieur de l'original n'est pas aligné sur le bord arrière de la vitre d'exposition, l'original risque de ne pas être lu correctement, selon le mode de copie choisi.
- Les originaux aux formats A4 et A5 peuvent être placés verticalement ou horizontalement. Toutefois, on notera que la vitesse de lecture des originaux placés horizontalement est plus lente que celle des originaux placés en position verticale. Placez les originaux en position horizontale lorsque vous imprimez avec un taux de reproduction prédéfini, notamment lorsque vous agrandissez un original A4 ou A5 sur du papier A3. (Voir chapitre 1, « Opérations de base », dans le *Guide de la fonction copie*.)
- Les formats A4 et A5 placés dans le sens horizontal sont désignés sous les abréviations respectives A4R et A5R.
- Les originaux au format A3 doivent être placés dans le sens horizontal.
- Pour que l'impression à partir du chargeur en option soit orientée dans le même sens que lorsque l'original est placé sur la vitre d'exposition, placez l'original tête en bas, face à reproduire vers le haut. Cependant, si aucun format de papier approprié n'est chargé pour le mode Agrafage, l'impression subit une rotation automatique.

Vitre d'exposition

Utilisez la vitre d'exposition pour la copie d'originaux reliés (tels que les livres et les magazines), les originaux sur papier épais ou fin et les transparents. (Voir chapitre 1, « Opérations de base », dans le *Guide de la fonction copie*.) Vous devez utiliser la vitre d'exposition pour copier des cartes d'identité avec la fonction Copie carte ID. (Voir chapitre 2, « Opérations avancées », dans le *Guide de la fonction copie*.)

1

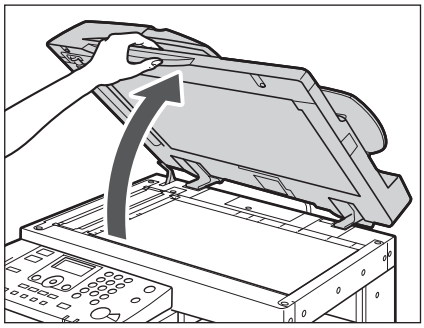

Soulevez le chargeur/cache d'exposition.

2

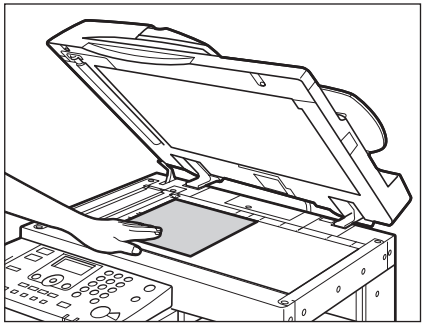

Placez l'original, face à reproduire vers le bas.

L'original à copier doit être orienté vers le bas. Alignez le bord supérieur de l'original sur le bord inférieur de la vitre d'exposition (près de la flèche dans le coin supérieur gauche).

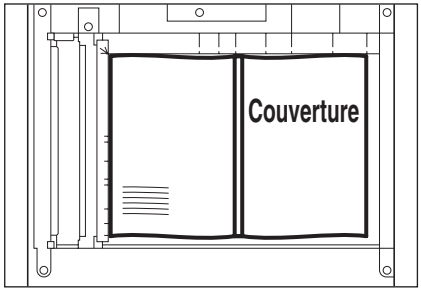

Les livres et autres originaux reliés doivent être placés comme décrit ci-dessus.

NOTE

Quand vous agrandissez un original au format A4 ou A5 en A3, placez-le dans le sens horizontal sur la vitre d'exposition et alignez-le sur les repères A4R ou A5R, selon les cas.

3

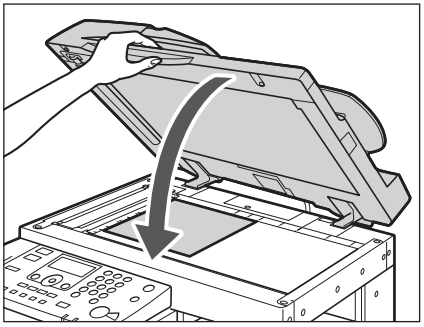

Fermez délicatement le chargeur/ cache d'exposition.

ATTENTION

- **Pour éviter de vous blesser, refermez délicatement le chargeur/ cache d'exposition en prenant soin de ne pas vous coincer les mains.**
- **N'appuyez pas trop fort sur le chargeur/cache d'exposition lorsque vous utilisez la vitre d'exposition pour faire des copies d'un livre épais. Vous risqueriez d'endommager la vitre d'exposition et de vous blesser.**

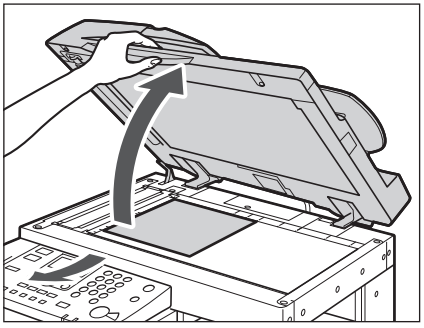

NOTE

Lorsque la lecture est terminée, soulevez le chargeur/cache d'exposition et retirez l'original de la vitre d'exposition.

Chargeur (CRV-P2) (en option)

Vous devez utiliser le chargeur si vous souhaitez copier simultanément plusieurs originaux. Avec le chargeur, la machine charge automatiquement les originaux dans la zone de lecture et les lit. Si vous effectuez des copies en mode Recto verso, les originaux recto verso peuvent aussi être automatiquement retournés et lus en tant que documents recto verso.

Vous pouvez placer les originaux suivants dans le réceptacle d'originaux du chargeur :

- Grammage :
  - 52 g/m² à 105 g/m² (37 g/m² à 52 g/m² et 106 g/m² à 128 g/m² pour la lecture d'un document d'une page)
- Format :
  - A4, A4R, A3, A5 et A5R
- Capacité du réceptacle :
  - A4, A4R, A5, et A5R : 50 feuilles (80 g/m²)
  - A3 : 25 feuilles (80 g/m²)

REMARQUE

- Ne chargez pas d'originaux :
  - déchirés ou perforés ;
  - froissés, recourbés ou cornés ;
  - maintenus par des agrafes ou des trombones ;
  - à dos carboné ou risquant de ne pas être correctement entraînés ;
  - à haut degré de transparence.
- Si le même original est chargé à plusieurs reprises à partir du chargeur, il risque de se plier ou de se froisser et de ne plus pouvoir pénétrer dans la machine. Limitez le nombre de chargements répétés à un maximum de 30 fois (ce nombre peut varier, selon le type et la qualité de l'original).
- Si les rouleaux de transport sont salis par un original écrit au crayon, nettoyez le chargeur. (Voir « Nettoyage périodique », à la p. 6-24.)
- Éliminez toujours les plis des originaux avant de les placer dans le chargeur.
- Chargez les originaux un à un s'ils sont très fins (37 g/m² à 52 g/m²) ou très épais (106 g/m² à 128 g/m²).

1

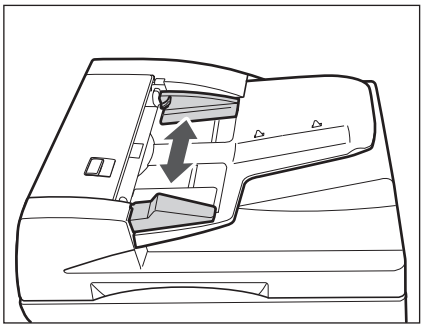

Réglez les guides coulissants en fonction du format des originaux.

2

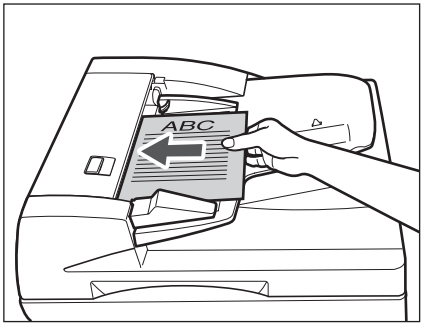

Placez soigneusement les originaux dans le réceptacle d'originaux, face à reproduire vers le haut.

Placez les originaux le plus loin possible dans le chargeur.

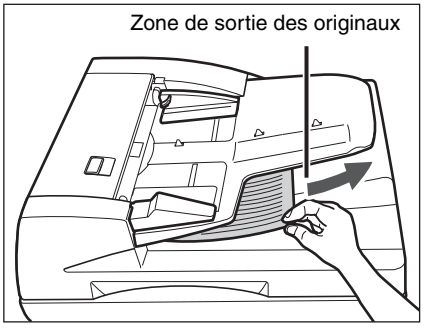

REMARQUE

- N'ajoutez et ne retirez pas d'originaux pendant la lecture.
- Lorsque la lecture est terminée, retirez les originaux déposés dans la zone de sortie des originaux afin d'éviter tout bourrage.

NOTE

- Quand vous agrandissez un original au format A4 ou A5 en A3, placez-le dans le sens horizontal.
- Les originaux lus sont éjectés vers la zone de sortie des originaux dans l'ordre de leur chargement.
- Vous pouvez placer des originaux de différents formats dans le chargeur si vous activez le mode Mélange d'originaux. (Voir chapitre 2, « Opérations avancées », dans le *Guide de la fonction copie*.)

Copie de base

Cette section présente le flux des opérations de copie de base.

NOTE

- Pour des instructions sur la mise sous tension de la machine, voir « Interrupteur principal et interrupteur du panneau de commande », à la p. 1-14.
- Pour des instructions sur la maintenance périodique, voir chapitre 6, « Maintenance périodique ».
- La qualité d'impression peut être réduite lorsque la vitre d'exposition est sale. Gardez toujours la vitre d'exposition propre.
- Ne touchez pas le chargeur en option ou la cache d'exposition durant la copie. Des secousses au chargeur ou au cache d'exposition peuvent déformer l'image copiée.

1 Appuyez sur les touches correspondant aux messages affichés sur l'écran LCD.

Si aucun message n'est affiché, passez à l'étape 2.

● **Si le message <Saisie N°serv/passage> s'affiche :**

```
Saisie N°serv/passage
Touche ID ap. saisie
Appuyer ID qd fini
 ID service: 0000001
 Mot passe:
```

❑ Saisissez votre numéro de service (jusqu'à sept chiffres) en utilisant les touches ⓪ - ⑨ (clavier numérique).

```
Saisie N°serv/passage
Touche ID ap. saisie
Appuyer ID qd fini
 ID service: 0000001
 Mot passe:*******
```

❑ Utilisez [▼] et [▲] pour sélectionner <Mot passe:> → saisissez le mot de passe (jusqu'à sept chiffres) en utilisant les touches ⓪ - ⑨ (clavier numérique).

❑ Appuyez sur (ID) (ID).

NOTE

Pour plus d'informations sur l'utilisation de la gestion des numéros de service, voir « Gestion des numéros de service », à la p. 4-8.

● **Si le message <Saisir MDP/ID util.> s'affiche :**

```
Saisir MDP/ID util.
Touche ID ap. Saisie
Appuyer ID qd fini
 ID util. :
 Mot passe:
```

❑ Utilisez [▼] ou [▲] pour sélectionner <ID utilisateur :> → appuyez sur [OK].

```
ID utilisateur
 User01_
 Régler
 Mode d'entrée : 12
```

❑ Entrez votre ID utilisateur à l'aide de ① - ⊛ (clavier numérique) → utilisez [▼] ou [▲] pour sélectionner <Régler> → appuyez sur [OK].

NOTE

Pour plus d'informations sur la saisie de caractères, reportez-vous à la section « Saisie de caractères », à la p. 2-6.

```
Saisir MDP/ID util.
Touche ID ap. Saisie
Appuyer ID qd fini
 ID util. :User01
 Mot passe:
```

❑ Utilisez [▼] ou [▲] pour sélectionner <Mot de passe:> → appuyez sur [OK].

```
Mot de passe
 123456
 Régler
 Mode d'entrée : 12
```

❑ Entrez votre mot de passe utilisateur à l'aide de ① - ⊛ (clavier numérique) → utilisez [▼] ou [▲] pour sélectionner <Régler> → appuyez sur [OK].

NOTE

Pour plus d'informations sur la saisie de caractères, reportez-vous à la section « Saisie de caractères », à la p. 2-6.

```
Saisir MDP/ID util.
Touche ID ap. saisie
Appuyer ID qd fini
 ID util. :User01
 Mot passe:******
```

❑ Appuyez sur ⓘⓓ (ID).

NOTE

Pour plus d'informations sur l'utilisation de la fonction Gestion ID util., reportez-vous au Chapitre 3, « Personnalisation des réglages », du *Guide du logiciel d'administration*.

2

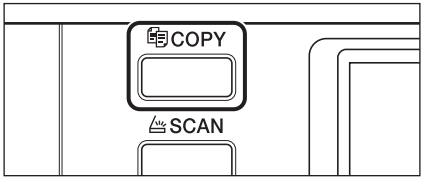

Appuyez sur COPY (COPIE).

```
Lancer copie
100% Auto                1
 Densité: Auto
 Qua.img: Texte
 RV: Non
```

L'écran d'attente correspondant à la fonction copie s'affiche.

3 Placez les originaux.

NOTE

Pour obtenir de l'aide, voir « Mise en place des originaux », à la p. 2-14.

4

```
Lancer copie
100% Auto                1
 Densité: +1
 Qua.img: Texte
 RV: Non
```

Définissez les réglages de copie souhaités.

NOTE

Pour plus d'informations sur la définition des réglages de copie, voir le chapitre 1, « Opérations de base » et le chapitre 2, « Opérations avancées », du *Guide de la fonction copie*.

5

```
Lancer copie
100% Auto                5
 Densité: +1
 Qua.img: Texte
 RV: Non
```

Entrez le nombre de copies souhaité (de 1 à 99) en utilisant les touches ⓪ - ⑨ (clavier numérique).

6 Appuyez sur (Début).

● **Si l'original est placé dans le chargeur en option :**

Le tirage démarre.

❑ Passez à l'étape 7.

REMARQUE

Vous ne pouvez pas modifier les réglages du mode de copie (nombre de copies, format papier, taux de reproduction, etc.) pendant que la machine copie.

NOTE

- Si une tâche est en cours, la machine lit l'original et attend pour l'imprimer. Le tirage démarre lorsque la tâche en cours est terminée.
- Vous pouvez effectuer les réglages de copie et lire des originaux lorsque la machine est en mode d'attente, par exemple après sa mise sous tension, après l'élimination d'un bourrage ou après la fermeture d'un capot de la machine ou d'un périphérique en option. Le tirage démarre automatiquement lorsque la machine est prête.
- Si le message <Mémoire pleine> s'affiche sur l'écran LCD, divisez vos originaux en plusieurs jeux et copiez ceux-ci séparément.

● **Si l'original est placé sur la vitre d'exposition :**

```
Format de l'original
 A4
 A4R
 A3
 A5
```

❑ Appuyez sur [▼] ou [▲] pour sélectionner le format papier de l'original → appuyez sur [OK].

```
Numéris. et impression
 Terminé
 Annuler
 FeuillXCop: 0X 0/ 5
 Taux repro.: 100%
```

Le tirage démarre.

Si vous souhaitez annuler la tâche, utilisez [▼] ou [▲] pour sélectionner <Annuler> → appuyez sur [OK] → utilisez [◀] ou [▶] pour sélectionner <Oui> → appuyez sur [OK].

Il existe différentes manières d'annuler des tâches. Pour plus d'informations, voir « Annulation d'une tâche », à la p. 2-39.

REMARQUE

Vous ne pouvez pas modifier les réglages du mode de copie (nombre de copies, format papier, taux de reproduction, etc.) pendant que la machine copie.

NOTE

- Vous n'êtes pas invité à choisir le format de l'original dans les cas suivants.
  - Le format de papier pour une source d'alimentation particulière a été choisi manuellement. (Voir chapitre 1, « Opérations de base », dans le *Guide de la fonction copie*.)
  - La fonction Mise en page est activée. (Voir chapitre 2, « Opérations avancées », dans le *Guide de la fonction copie*.)
  - Le mode <Eff. mode original> ou <Eff. mode Livre> est activé. (Voir chapitre 2, « Opérations avancées », dans le *Guide de la fonction copie*.)
- Si une tâche est en cours, la machine lit l'original et attend pour l'imprimer. Le tirage démarre lorsque la tâche en cours est terminée.
- Vous pouvez effectuer les réglages de copie et lire des originaux lorsque la machine est en mode d'attente, par exemple après sa mise sous tension, après l'élimination d'un bourrage ou après la fermeture d'un capot de la machine ou d'un périphérique en option. Le tirage démarre automatiquement lorsque la machine est prête.
- Si le message <Mémoire pleine> s'affiche sur l'écran LCD, divisez vos originaux en plusieurs jeux et copiez ceux-ci séparément.

7 Pour commencer la copie de l'original suivant durant l'impression de la tâche en cours, répétez les étapes 3 à 6.

REMARQUE

Vous ne pouvez pas réserver de tâche de copie s'il y a un bourrage ou que le papier n'est chargé dans aucune des cassettes ni dans le plateau d'alimentation.

NOTE

- Vous pouvez réserver jusqu'à cinq tâches de copie, y compris la tâche en cours.
- Vous pouvez définir différents modes de copie et sources d'alimentation, y compris le plateau d'alimentation, pour chaque tâche réservée. Pour des instructions sur l'utilisation du plateau d'alimentation, voir « Alimentation papier via le plateau d'alimentation », à la p. 2-25.

8 Lorsque la copie est terminée, retirez les originaux.

9 Si vous sélectionnez la fonction Gestion des numéros de service ou Gestion ID util., appuyez sur ⓘ (ID).

NOTE

- Pour des instructions sur la gestion des numéros de service, voir « Gestion des numéros de service », à la p. 4-8.
- Pour plus d'informations sur l'utilisation de la fonction Gestion ID util., reportez-vous au Chapitre 3, « Personnalisation des réglages », du *Guide du logiciel d'administration*.

Alimentation papier via le plateau d'alimentation

Pour imprimer sur des transparents, des étiquettes, du papier au format non standard ou des enveloppes, placez la pile de papier dans le plateau d'alimentation.

REMARQUE

- Si vous utilisez le plateau d'alimentation comme source d'alimentation pour la fonction copie, vous devez le sélectionner lorsque vous définissez le réglage Choix cassette auto. (Voir « Sélection automatique du papier/Changement automatique de cassette », à la p. 3-11.)
- Le papier chargé dans le plateau d'alimentation doit avoir les caractéristiques suivantes :
  - Capacité : 1 à 80 feuilles environ (80 g/m^2, empilées sur une épaisseur d'environ 5 mm)
  - Format de papier : 95 mm × 148 mm à 297 mm × 432 mm
  - Grammage : 64 g/m^2 à 128 g/m^2
- Le papier roulé ou recourbé doit être redressé avant son utilisation afin qu'il soit correctement entraîné dans le plateau d'alimentation (courbure maximale : moins de 10 mm pour du papier normal, moins de 5 mm pour du papier épais).
- Si le papier a absorbé de l'humidité en étant stocké dans un environnement humide, il peut s'avérer impossible à charger dans le plateau d'alimentation. Dans ce cas, chargez moins de 40 feuilles (80 g/m^2).
- Ne placez pas simultanément des papiers de formats ou de types différents.
- Chargez les feuilles d'étiquettes une à une et retirez chaque feuille imprimée dès qu'elle arrive dans le réceptacle de sortie. Le chargement de plusieurs feuilles d'étiquettes simultanément risque de provoquer des bourrages.
- Le chargement de plusieurs feuilles de papier épais dans le plateau d'alimentation risque de provoquer un bourrage, selon le type de papier épais utilisé. Ne chargez qu'une feuille à la fois.
- Lorsque vous imprimez sur des types de papier spéciaux, notamment du papier épais ou des transparents, veillez à définir correctement le type de papier, surtout dans le cas du papier épais. Si le type de papier n'est pas correctement défini, cela risque d'affecter négativement la qualité de l'image. En outre, l'unité de fixation risque de se salir et de nécessiter une réparation et du papier pourrait être bloqué.
- Si vous imprimez sur des enveloppes, ne laissez pas s'accumuler plus de 10 enveloppes dans le réceptacle de sortie. Videz toujours ce dernier dès qu'il contient 10 enveloppes.

NOTE

- Les enveloppes peuvent êtres froissées durant le processus d'impression.
- Pour des impressions de qualité, utilisez le papier recommandé par Canon.
- Pour plus d'informations sur les types de papier que vous pouvez utiliser avec cette machine, voir « Types de papier disponibles », à la p. 8-17.

■ Format standard

Vous pouvez choisir des formats de papier ISO (p.ex. A4 et B5) ou nord-américains (p.ex. LTR et LGL).

■ Format libre

Vous pouvez charger des formats de papier non standard de dimensions 95 mm × 148 mm à 297 mm × 432 mm.

■ Enveloppe

Les formats d'enveloppe suivants peuvent être chargés dans le plateau d'alimentation :

- COM10 (#10) : 104,7 mm × 241,3 mm
- Monarch : 98,4 mm × 190,5 mm
- DL : 110 mm × 220 mm
- ISO-C5 : 162 mm × 229 mm
- ISO-B5 : 250 mm × 176 mm

Pour plus d'informations sur les types d'enveloppes particuliers, voir « Types de papier disponibles », à la p. 8-17.

1

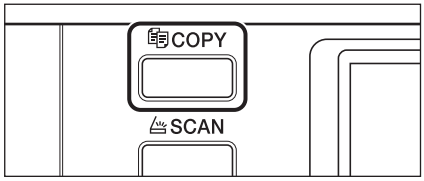

Appuyez sur COPY (COPIE).

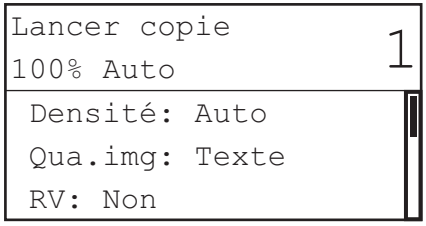

L'écran d'attente correspondant à la fonction copie s'affiche.

2

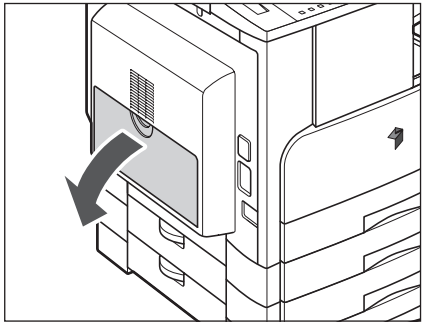

Ouvrez le plateau d'alimentation.

NOTE

Si le format/type de papier que vous voulez charger dans le plateau d'alimentation n'est pas le même que celui stocké dans <Plat. d'alim. Stand.> (Réglages du plateau d'alimentation standard), réglez <Plat. d'alim. Stand.> sur 'Non' dans les Réglages communs (à partir du menu Fonctions supplementaire). (Voir « Papier standard pour le plateau d'alimentation », à la p. 3-17.)

3

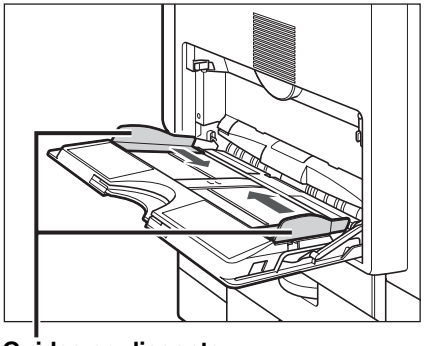

Réglez les guides coulissants en fonction du format de papier.

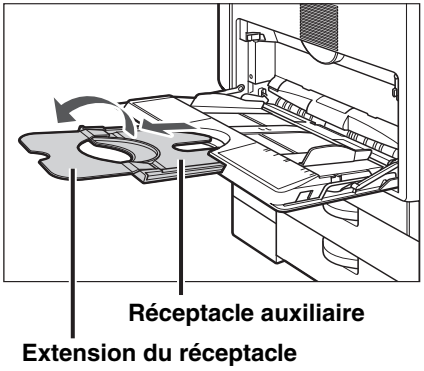

Si vous chargez de grands formats, sortez le réceptacle auxiliaire et déployez son extension.

4

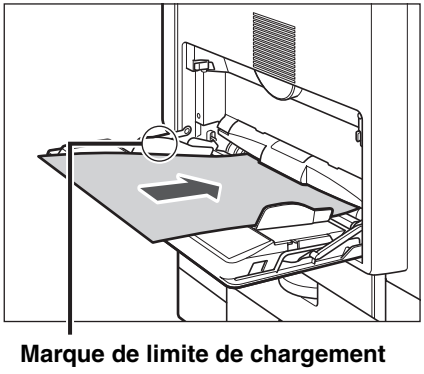

Chargez le papier dans le plateau d'alimentation.

Lorsque le papier est chargé dans le plateau d'alimentation, l'impression se fait sur la face orientée vers le bas.

Assurez-vous que la hauteur de la pile de feuilles ne dépasse pas la marque de limite de chargement (▽).

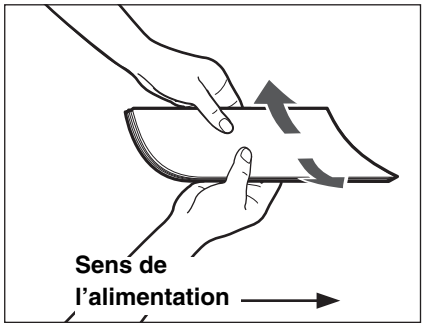

Lorsque vous utilisez le plateau d'alimentation pour faire des copies, redressez le papier recourbé avant de l'utiliser. Ce dernier risque de provoquer un bourrage.

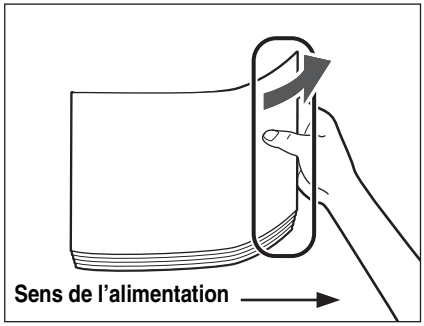

Si vous avez des difficultés à redresser le papier courbé, courbez le bord avant vers le haut.

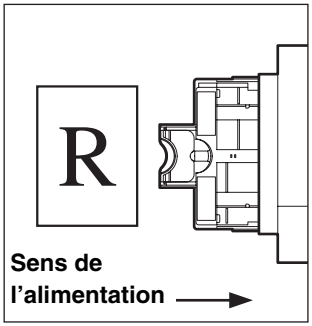

Lorsque vous copiez sur la face arrière d'une feuille préimprimée.

Pour imprimer sur la face arrière d'une feuille préimprimée, chargez-la face imprimée vers le haut dans le plateau d'alimentation.

REMARQUE

- Lorsque vous chargez du papier dans le plateau d'alimentation, alignez soigneusement la pile de papier entre les guides coulissants. Si le papier n'est pas chargé correctement, il risque d'y avoir un bourrage.
- Si vous imprimez sur du papier épais ou des enveloppes en utilisant le plateau d'alimentation, retirez le papier ou les enveloppes, courbez leur bord d'introduction vers le haut sur environ 3 mm et rechargez le papier ou les enveloppes. Recourber le bord d'introduction permet aux rouleaux de mieux saisir le papier ou les enveloppes lorsque ceux-ci sont introduits dans le plateau d'alimentation.

NOTE

- Si des instructions sur l'emballage du papier indiquent quelle face du papier charger, suivez-les.
- En cas de problème, par exemple une mauvaise qualité d'impression ou un bourrage, retournez la pile de feuilles et rechargez-la.

● Si vous chargez des enveloppes dans le plateau d'alimentation :

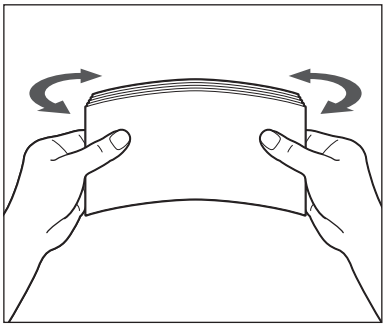

❑ Prenez cinq enveloppes, assouplissez-les comme indiqué, puis empilez-les. Répétez cette opération cinq fois pour chaque jeu de cinq enveloppes.

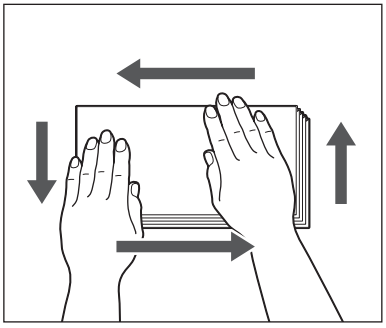

❑ Placez les enveloppes sur une surface plane et propre et appuyez à la main sur toute leur surface, dans la direction des flèches, pour éliminer toutes les ondulations. Répétez cette opération cinq fois pour chaque jeu de cinq enveloppes.

REMARQUE

Prenez soin de déployer les enveloppes dans le sens dans lequel elles seront introduites.

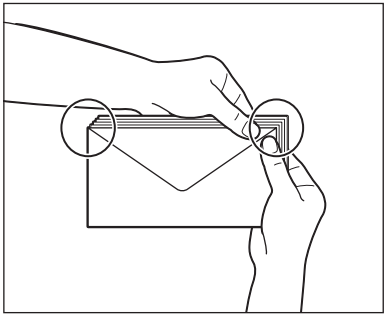

❑ Maintenez fermement les quatre coins des enveloppes pour qu'elles et la zone de colle ou la languette restent bien à plat.

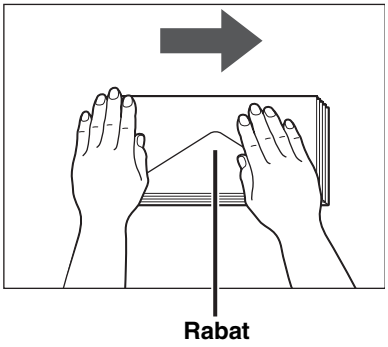

NOTE

Si les enveloppes se remplissent d'air, aplatissez-les à la main avant de les charger dans le plateau d'alimentation.

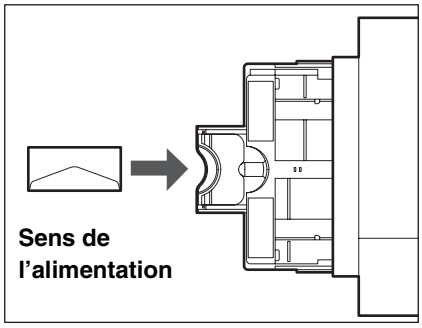

Impression au recto des enveloppes

❑ Chargez les enveloppes de la manière illustrée ci-contre.

REMARQUE

- Le plateau d'alimentation peut supporter 10 enveloppes à la fois.
- N'imprimez pas sur le verso des enveloppes (la face avec le rabat).
- Les enveloppes peuvent êtres froissées durant le processus d'impression.

5 Choisissez le format de papier souhaité.

NOTE

Si <Plat. d'alim. Stand.> est réglé sur 'Oui', le format et le type de papier prédéfinis pour le plateau d'alimentation sont sélectionnés. Dans ce cas, vous ne devez pas spécifier le format ou le type de papier. Passez à l'étape 7.

● Pour sélectionner un format papier standard ou un type d'enveloppe :

```
Format papier(A/B)
 A4
 A4R
 A3
 A5
```

❑ Utilisez les touches [▼] et [▲] pour sélectionner le format de papier ou le type d'enveloppe souhaité → appuyez sur [OK].

● Pour sélectionner un format papier non standard :

```
Format papier(A/B)
 B4
 B5
 B5R
 Form. personnal.
```

❑ Utilisez les touches [▼] et [▲] pour sélectionner <Form. personnal.> → appuyez sur [OK].

```
Form. personnal.
 Régler
 X: 148 mm
 Y:  95 mm
```

❑ Utilisez les touches [▼] et [▲] pour sélectionner <X:> → appuyez sur [OK].

```
X
148 mm
(148-432)
```

❑ Entrez le format horizontal du papier à l'aide des touches [▼] et [▲], ou encore des touches ⓪ - ⑨ (clavier numérique) → appuyez sur [OK].

Vous pouvez choisir une valeur comprise entre 148 mm et 432 mm.

```
Form. personnal.
 Régler
 X: 148 mm
 Y:  95 mm
```

❑ Utilisez les touches [▼] et [▲] pour sélectionner <Y:> → appuyez sur [OK].

```
Y
95 mm
(95-297)
```

❑ Entrez le format vertical du papier à l'aide des touches [▼] et [▲], ou encore des touches ⓪ - ⑨ (clavier numérique) → appuyez sur [OK].

Vous pouvez choisir une valeur comprise entre 95 mm et 297 mm.

```
Form. personnal.
 Régler
 X: 148 mm
 Y:  95 mm
```

❑ Utilisez les touches [▼] et [▲] pour sélectionner <Régler> → appuyez sur [OK].

6

```
Type de papier
 Ordinaire
 Recyclé
 Couleur
 Papier de luxe
```

Utilisez les touches [▼] et [▲] pour sélectionner le type de papier → appuyez sur [OK].

Si vous avez sélectionné le type d'enveloppe COM10 (#10), Monarch, DL, ISO-C5 ou ISO-B5, l'écran ci-contre ne s'affichera pas. Passez à l'étape 6.

REMARQUE

Lorsque vous imprimez sur des types de papier spéciaux, notamment du papier épais ou des transparents, veillez à définir correctement le type de papier, surtout dans le cas du papier épais. Si le type de papier n'est pas correctement défini, cela risque d'affecter négativement la qualité de l'image. En outre, l'unité de fixation risque de se salir et de nécessiter une réparation et du papier pourrait être bloqué.

NOTE

- Vous ne pouvez choisir <Transparent> que si <A4> est sélectionné en tant que format de papier.
- Si vous sélectionnez <Transparent> ou <Etiquettes>, vous ne pouvez pas utiliser les modes Agrafage, Tri séq. + rotation ou Tri séq. + décalage.
- Si un type de papier autre que <Ordinaire> est sélectionné, l'icône de la source de papier sélectionnée est désignée par une astérisque (*).
- Pour plus d'informations sur les types de papier, voir « Types de papier disponibles » à la p. 8-22.

7

```
Sélectionner papier
 Auto
 Person.
 A4
 A4R
```

Utilisez [▼] ou [▲] pour sélectionner le plateau d'alimentation comme source de papier → appuyez sur [OK].

Les sources de papier disponibles peuvent être identifiées à l'aide des icônes suivantes :

: Plateau d'alimentation
: Cassette 1
: Cassette 2
: Cassette 3
: Cassette 4

NOTE

Si le menu Format papier n'apparaît pas, appuyez sur (Format papier) pour l'afficher.

8 Mettez les originaux en place et lancez la copie.

Voir étapes 3 à 8 dans « Copie de base », à la p. 2-20.

NOTE

Pour annuler tous les réglages et revenir à l'écran d'attente, appuyez sur (Restauration).

Impression de base

Cette section présente le flux des opérations d'impression de base.

NOTE

- Pour des instructions sur la mise sous tension de la machine, voir « Interrupteur principal et interrupteur du panneau de commande », à la p. 1-14.
- Pour imprimer à partir d'un ordinateur, vous devez effectuer des réglages sur la machine et installer le pilote d'imprimante sur l'ordinateur. Pour des instructions sur les réglages de la machine, voir chapitre 1, « Avant de commencer à utiliser la machine », dans le *Guide de l'utilisateur*. Pour des instructions sur l'installation du pilote de l'imprimante, voir *Guide d'installation du pilote d'imprimante*.
- Le mode Impression recto verso n'est disponible que lorsque l'Unité recto verso-A1 en option est installée.
- Pour lancer une impression recto verso depuis un ordinateur connecté à la machine à l'aide d'un câble USB, vous devez activer l'Unité recto verso-A1 dans le pilote d'imprimante. Pour obtenir de l'aide, voir chapitre 1, « Utilisation de la machine comme imprimante », dans le *Guide de l'impression UFR II*.
- Vous pouvez choisir les réglages par défaut de l'imprimante sur la machine à partir du menu Fonctions supplementaire. Pour plus de détails, voir chapitre 1, « Utilisation de la machine comme imprimante », dans le *Guide de l'impression UFR II*.

1 Sur le bureau de l'ordinateur, ouvrez le document à imprimer à partir de l'application.

2 Accédez au menu [Fichier] → [Impression].

La boîte de dialogue [Impression] s'affiche.

NOTE

La procédure d'affichage de la boîte de dialogue [Impression] peut varier, selon l'application utilisée.

3 Dans la boîte de dialogue [Impression], choisissez votre imprimante à partir de [Nom] → effectuez les réglages d'impression selon vos préférences.

Pour obtenir de l'aide, voir *Guide du pilote d'Imprimante Windows*.

4 Cliquez sur [OK] pour lancer l'impression.

Le tirage démarre.

Lecture à distance standard

La lecture à distance est une méthode de lecture qui permet de charger les lectures dans une application compatible TWAIN (Adobe Photoshop, Adobe Acrobat et Microsoft Word/Excel/PowerPoint 2000 ou versions ultérieures, par exemple). Cette section décrit les opérations de lecture à distance standard.

REMARQUE

- Une application compatible TWAIN est nécessaire pour procéder à la lecture à distance.
- Avant de lire à distance vos originaux, vous devez configurer la machine et installer le pilote de numérisation sur l'ordinateur. Pour plus d'informations, reportez-vous au Chapitre 1, « Avant de commencer à utiliser la machine », du *Guide de l'utilisateur*.

NOTE

- Pour plus d'informations sur la mise sous tension de la machine, voir « Interrupteur principal et interrupteur du panneau de commande », à la p. 1-14.
- La qualité des lectures peut diminuer si la vitre d'exposition est sale. Veillez à maintenir la vitre d'exposition propre.
- Ne touchez pas le chargeur en option ou le cache d'exposition lors de la lecture. Si vous faites bouger le chargeur ou le cache d'exposition, l'image lue risque d'être floue.
- Pour plus d'informations sur l'utilisation de la fonction de lecture à distance, consultez le *guide de Network ScanGear*.

1 Appuyez sur les touches appropriées en fonction des messages affichés sur l'écran LCD.

Si aucun message n'est affiché, passez à l'étape 2.

● Si le message <Saisie N°serv/passage> s'affiche :

❑ Entrez le numéro de service et le mot de passe.

Pour obtenir de l'aide, reportez-vous à l'étape 1 de la section « Copie de base », à la p. 2-20.

● Si le message <Saisir MDP/ID util.> s'affiche :

❑ Entrez l'ID utilisateur et le mot de passe.

Pour obtenir de l'aide, reportez-vous à l'étape 1 de la section « Copie de base », à la p. 2-20.

2

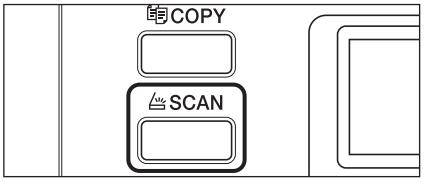

Appuyez sur SCAN (LECTURE).

```
Lecture
Machine prête à lire
(En ligne)
```

L'écran d'attente correspondant à la fonction lecture s'affiche.

3 Placez vos originaux.

NOTE

Pour obtenir de l'aide, voir « Mise en place des originaux », à la p. 2-14.

4 Si vous utilisez la fonction de lecture pour la première fois après avoir installé le pilote, sélectionnez Color Network ScanGear comme scanner à utiliser.

5 Ouvrez une application compatible TWAIN sur le bureau de votre ordinateur.

6 Sélectionnez la commande pour démarrer la lecture (par exemple, [Nouvelle lecture] ou [Obtenir]).

La fenêtre principale de Color Network ScanGear s'affiche.

NOTE

Pour obtenir de l'aide, consultez la documentation qui accompagne votre application.

7 Définissez les réglages de lecture en fonction de vos besoins.

NOTE

Pour obtenir de l'aide, consultez le *Guide de Network ScanGear*.

8 Cliquez sur [Lecture].

La lecture démarre.

Une fois la lecture terminée, la fenêtre principale de Color Network ScanGear se ferme et l'image lue est transférée à l'application.

REMARQUE

- Après avoir cliqué sur [Lecture], n'effectuez aucune autre opération dans la fenêtre principale de Color Network ScanGear tant que la boîte de dialogue affichant la progression de la lecture est ouverte.
- Si Color Network ScanGear ne se ferme pas automatiquement après la lecture, cliquez sur [☒] (quitter) pour la fermer.
- Veillez à fermer la fenêtre principale de Color Network ScanGear avant de quitter l'application.

9 Une fois la lecture terminée, retirez vos originaux.

10 Si vous sélectionnez la fonction Gestion des numéros de service ou Gestion ID util., appuyez sur ⓘD (ID).

NOTE

- Pour plus d'informations sur l'utilisation de la gestion des numéros de service, voir « Gestion des numéros de service », à la p. 4-8.
- Pour plus d'informations sur l'utilisation de la fonction Gestion ID util., reportez-vous au Chapitre 3, « Personnalisation des réglages », du *Guide du logiciel d'administration*.

Vérification du statut des tâches et du journal

Lorsque vous appuyez sur la touche du Moniteur système, l'écran du Moniteur système s'affiche. Vous pouvez vérifier le statut et le journal des copies et imprimer des tâches à partir de cet écran.

NOTE

Vous pouvez également vérifier l'état du périphérique pour l'entretien de la machine et les informations réseau dans l'écran Moniteur système. Pour plus d'informations sur la maintenance de la machine, voir « Maintenance périodique », à la p. 6-1.

1 **Appuyez sur ◈ (Moniteur système).**

L'écran du moniteur système apparaît sur l'affichage LCD.

2

```
Vérif. statut système
 Périphérique
 Copie
 Impression
 Informations réseau
```

Utilisez les touches [▼] et [▲] pour sélectionner <Copie> ou <Impression> → appuyez sur [OK].

Si vous sélectionnez <Copie>, l'écran Statut copie/Journal s'affiche.

Si vous sélectionnez <Impression>, l'écran Statut impr./Journal s'affiche.

NOTE

- Vous pouvez également sélectionner <Périphérique> ou <Informations réseau>.
- Si vous sélectionnez <Périphérique> → <Mémoire disponible>, vous pouvez vérifier le pourcentage de la mémoire actuellement disponible.

3

```
Statut copie/Journal
 Statut
 Journal
```

Utilisez les touches [▼] et [▲] pour sélectionner <Statut> ou <Journal> → appuyez sur [OK].

Si vous choisissez <Statut>, l'écran de statut s'affiche.

Si vous choisissez <Journal>, l'écran du journal s'affiche.

4

```
Statut
 100X99 Impr.
   0X 0 En att.
   0X 0 En att.
   0X 0 En att.
```

Utilisez les touches [▼] et [▲] pour sélectionner la tâche dont vous voulez consulter le statut ou le journal → appuyez sur [OK].

S'il n'existe qu'une seule tâche, appuyez simplement sur [OK].

L'écran Détails statut tâche ou Détails journal tâche s'affiche.

NOTE

- La tâche en cours, ou la plus récente, est la première de la liste dans la fenêtre.
- L'écran LCD peut afficher les caractères en code ASCII. Si vous utilisez d'autres codes de caractères, leur affichage sur l'écran LCD risque d'être incohérent.
- Les messages affichés à l'écran Statut sont les suivants :
  - <Impr.> = Tâche en cours
  - <En pause> = Tâche en cours qui a été temporairement arrêtée en appuyant sur la touche (Arrêt).
  - <En att.> = Tâche réservée
- Les messages affichés dans l'écran Journal sont les suivants :
  - <OK> = Tâche réalisée avec succès
  - <NG> = Tâche réalisée sans succès

5

```
Détails statut tâche
 Annuler
 Statut: Impr.
 ID service: 0000001
 Nom utilis.:
```

Utilisez les touches [▼] et [▲] pour faire défiler le statut ou le journal de la tâche choisie.

Pour consulter tous les détails d'un élément, sélectionnez-le → appuyez sur [OK]. Pour revenir à l'écran Détails statut tâche ou Détails journal tâche, appuyez à nouveau sur [OK].

Voici les informations disponibles sur chaque écran :

<Détails statut tâche>

- Pour les tâches de copie : <Statut>, <ID service>, <Nom utilis.>, <Originaux>, <FeuillesXCopies>, <Taux repro.> et <Format>
- Pour les tâches d'impression : <Statut>, <ID service>, <Type>, <Nom doc.>, <Nom utilis.>, <Format RX>, <Pages rasterisées> et <Feuilles>

<Détails journal tâche>

- Pour les tâches de copie : <Résultat>, <ID service>, <Nom utilis.>, <Originaux>, <Pages d'original>, <Pages impression> et <FeuillesXCopies>
- Pour les tâches d'impression : <Résultat>, <ID service>, <Type>, <Nom doc.>, <Nom utilis.>, <Pages d'original>, <Pages impression> et <FeuillesXCopies>

6 **Appuyez sur (Restauration) pour revenir à l'écran d'attente.**

Annulation d'une tâche

Il existe différentes manières d'annuler une tâche. Cette section décrit l'utilisation de la touche Arrêt et de l'écran Moniteur système.

NOTE

Plusieurs copies/impressions peuvent encore sortir après que vous ayez annulé une tâche.

Utilisation de la touche Arrêt

Vous pouvez annuler une copie, une impression ou une lecture à distance à l'aide de la touche Arrêt.

1 **Appuyez sur (Arrêt).**

- **Si la machine ne traite qu'une seule tâche :**
  - ❑ Passez à l'étape 4.
- **Si plusieurs copies ou impressions ont été lancées :**
  - ❑ Passez à l'étape 2.

2

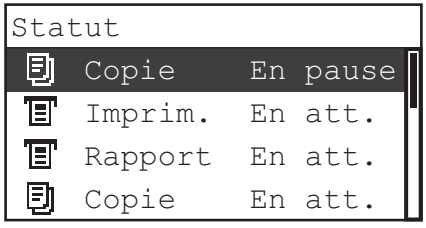

Utilisez [▼] ou [▲] pour sélectionner la tâche à annuler → appuyez sur [OK].

NOTE

- La tâche en cours est la première de la liste à l'écran Statut.
- L'écran LCD peut afficher les caractères en code ASCII. Si vous utilisez d'autres codes de caractères, leur affichage sur l'écran LCD risque d'être incohérent.
- Les messages affichés à l'écran Statut sont les suivants :
  - <Impr.> = Tâche en cours
  - <En pause> = Tâche en cours qui a été temporairement arrêtée en appuyant sur la touche (Arrêt).
  - <En att.> = Tâche réservée

3

```
Détails statut tâche
 Annuler
 Statut: En pause
 ID service: 0000001
 Type: Copie
```

Utilisez [▼] ou [▲] pour sélectionner <Annuler> → appuyez sur [OK].

L'écran Annuler s'affiche.

4

```
Annuler?

 Oui    Non
```

Utilisez les touches [◀] ou [▶] pour sélectionner <Oui> → appuyez sur [OK].

La tâche est annulée.

NOTE

- Si vous ne souhaitez pas annuler la tâche, appuyez sur [◀] ou [▶] pour sélectionner <Non> → appuyez sur [OK].
- Si vous appuyez sur (Arrêt) alors que la machine lit un original inséré dans le chargeur en option, cela peut provoquer un bourrage papier. Pour plus d'informations sur l'élimination des bourrages papier dans le chargeur en option, voir « Chargeur (CRV-P2) (en option) », à la p. 7-20.
- Il est impossible de sélectionner et d'annuler plusieurs tâches à la fois. Sélectionnez et annulez les tâches une à une.

Utilisation de l'écran Moniteur système

Vous pouvez annuler une tâche de copie ou d'impression en attente d'exécution ou pendant l'impression à partir de l'écran Moniteur système.

1 **Appuyez sur (Moniteur système).**

L'écran du moniteur système apparaît sur l'affichage LCD.

2

```
Vérif. statut système
 Périphérique
 Copie
 Impression
 Informations réseau
```

Utilisez les touches [▼] et [▲] pour sélectionner <Copie> ou <Impression> → appuyez sur [OK].

Si vous sélectionnez <Copie>, l'écran Statut copie/Journal s'affiche.

Si vous sélectionnez <Impression>, l'écran Statut impr./Journal s'affiche.

3

```
Statut copie/Journal
 Statut
 Journal
```

Utilisez les touches [▼] et [▲] pour sélectionner <Statut> → appuyez sur [OK].

L'écran Statut s'affiche.

4

```
Statut
 100X99 Impr.
   0X 0 En att.
   0X 0 En att.
   0X 0 En att.
```

Utilisez [▼] et [▲] pour sélectionner la tâche à annuler → appuyez sur [OK].

S'il n'existe qu'une seule tâche, appuyez simplement sur [OK].

L'écran Détails statut tâche s'affiche.

NOTE

- La tâche en cours est la première de la liste à l'écran Statut.
- L'écran LCD peut afficher les caractères en code ASCII. Si vous utilisez d'autres codes de caractères, leur affichage sur l'écran LCD risque d'être incohérent.
- Les messages affichés à l'écran Statut sont les suivants :
  - <Impr.> = Tâche en cours
  - <En pause> = Tâche en cours qui a été temporairement arrêtée en appuyant sur la touche (Arrêt).
  - <En att.> = Tâche réservée

5

```
Détails statut tâche
 Annuler
 Statut: En att.
 ID service: 0000001
 Nom utilis.:
```

Utilisez les touches [▼] et [▲] pour sélectionner <Annuler> → appuyez sur [OK].

L'écran Annuler s'affiche.

6

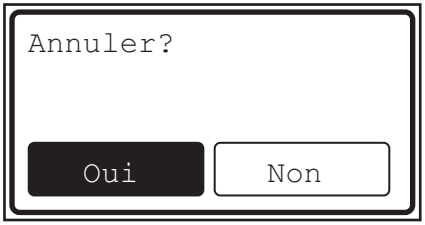

Utilisez les touches [◀] et [▶] pour sélectionner <Oui> → appuyez sur [OK].

Si vous ne souhaitez pas annuler la tâche, appuyez sur <Non> pour revenir à l'écran précédent.

La tâche sélectionnée est annulée.

Répétez les étapes 4 et 6 pour annuler une autre tâche.

NOTE

- Il est impossible de sélectionner et d'annuler plusieurs tâches à la fois. Sélectionnez et annulez les tâches une à une.
- L'écran LCD peut afficher les caractères en code ASCII. Si vous utilisez d'autres codes de caractères, leur affichage sur l'écran LCD risque d'être incohérent.

7 Appuyez sur [//] (Restauration) pour revenir à l'écran d'attente.

Paramètres et fonctions utiles

3
CHAPITRE

Ce chapitre explique comment modifier les Réglages communs et les Réglages d'horloge de la machine, comment personnaliser ces réglages et comment imprimer des rapports.

Qu'est-ce que le Fonctions supplementaire ? 3-2
Réglages des tonalités 3-3
Définition des réglages communs. 3-5
Fonction initiale à la mise sous tension 3-5
Réglage du contraste de l'écran LCD 3-6
Inversion des couleurs de l'écran LCD 3-7
Écran par défaut après le retour au mode standard 3-8
Réglage du Mode Économie toner 3-9
Réglage de la densité d'impression. 3-10
Sélection automatique du papier/Changement automatique de cassette. 3-11
Identification du type de papier d'une source d'alimentation 3-13
Choix du réceptacle de sortie 3-15
Papier standard pour le plateau d'alimentation 3-17
Réglage de la priorité de vitesse ou de face d'impression 3-20
Modification de la langue affichée à l'écran LCD 3-22
Affichage d'un message d'erreur du chargeur 3-23
Taux de compression des données des lectures à distances. 3-24
Réglage de la valeur du gamma des lectures distantes 3-25
Sélection de l'unité de mesure en pouces ou en millimètres. 3-26
Sélection du Groupe de format papier. 3-27
Rétablissement des valeurs par défaut des réglages communs. 3-28
Réglages d'horloge. 3-29
Veille automatique 3-29
Délai de retour au mode standard 3-30
Réglage de la machine. 3-32
Définition du mode de fixation du papier machine 3-32
Amélioration de la qualité et de la densité d'impression 3-33
Prévention du papier recourbé et des bourrages dus à un environnement humide 3-34
Prévention des bourrages pour l'impression au verso d'une feuille imprimée 3-35
Prévention du recourbement du papier à cause du type de papier 3-37
Réduction du temps d'attente pour la tâche suivante 3-38
Réglage de la vitesse d'impression en mode Tri séq. + rotation 3-39
Réglage de la saleté du chargeur 3-40
Impression de la liste des données de l'utilisateur 3-41

Qu’est-ce que le Fonctions supplementaire ?

Le menu Fonctions supplementaire s’affiche lorsque vous appuyez sur (Mode utilisateur). Ce menu permet de modifier et personnaliser les divers réglages de la machine. Lorsque ces réglages sont modifiés ou définis, ils sont enregistrés en tant que réglages par défaut et sont appliqués jusqu’à une modification ultérieure. Vous pouvez modifier les réglages suivants :

- Signaux sonores
  Voir « Réglages des tonalités » à la p. 3-3.
- Réglages communs
  Voir « Définition des réglages communs » à la p. 3-5.
- Réglages de copie
  Voir chapitre 3, « Personnalisation des réglages », dans le *Guide de la fonction copie*.
- Réglages d’impression
  Voir chapitre 1, « Utilisation de la machine comme imprimante », dans le *Guide de l’impression UFR II*.
- Réglages d’horloge
  Voir « Réglages d’horloge » à la p. 3-29.
- Réglages/Nettoyage
  Voir « Réglage de la machine » à la p. 3-32.
- Réglages de rapport
  Voir « Impression de la liste des données de l’utilisateur » à la p. 3-41.
- Réglages système
  Voir chapitre 4, « Réglages de l’administrateur système ».

NOTE

Certains réglages et fonctions ne peuvent être utilisés ou affichés que si un périphérique en option est installé. Pour plus d’informations sur les périphériques en option, voir chapitre 5, « Équipement en option ».

Réglages des tonalités

Vous pouvez activer/désactiver les signaux sonores. Les tonalités suivantes peuvent être réglées :

- Signal touche action : retentit lorsque qu'une touche du panneau de commande est enfoncée.
- Signal d'erreur : retentit en cas de dysfonctionnement (bourrage papier ou erreur de fonctionnement, par exemple).
- Signal fin numéris. : retentit quand la lecture est terminée.
- Signal fin d'impress : retentit lorsque l'impression est terminée.

NOTE

Le réglage par défaut est 'Oui' pour Signal touche action et Signal d'erreur et 'Erreur seulement' pour Signal fin numéris. et Signal fin d'impress.

1 **Appuyez sur (Mode utilisateur).**

Le menu Fonctions supplementaire s'affiche.

2

```
Fonctions supp.
 Signaux sonores
 Réglages communs
 Réglages copie
 Réglages d'impr.
```

Utilisez les touches [▼] et [▲] pour sélectionner <Signaux sonores> → appuyez sur [OK].

Le menu Signaux sonores s'affiche.

3

```
Signaux sonores
Signal touche action
Signal d'erreur
Signal fin numéris.
Signal fin d'impress
```

Utilisez les touches [▼] et [▲] pour sélectionner <Signal touche action>, <Signal d'erreur>, <Signal fin numéris.> ou <Signal fin d'impress> → appuyez sur [OK].

4

```
Signal fin d'impress
 Non
 Oui
 Erreur seulement
```

Utilisez les touches [▼] et [▲] pour sélectionner <Non>, <Oui> ou <Erreur seulement> pour la tonalité que vous réglez → appuyez sur [OK].

NOTE

<Erreur seulement> n'est disponible qu'avec les réglages Signal fin numéris. et Signal fin d'impress.

Répétez les étapes 3 et 4 pour régler les autres tonalités.

Le mode sélectionné est activé.

5

Appuyez sur [//] (Restauration) pour revenir à l'écran d'attente.

Définition des réglages communs

Vous pouvez définir les réglages communs aux fonctions de copie et d'impression.

NOTE

Le menu Réglages communs comporte plusieurs éléments. Utilisez les touches [▼] et [▲] pour accéder aux éléments à définir.

Fonction initiale à la mise sous tension

Vous pouvez spécifier l'écran qui apparaît lors de la mise sous tension ou du retour au mode standard.

NOTE

Le réglage par défaut est « Copie ».

1 **Appuyez sur (Mode utilisateur).**

Le menu Fonctions supplementaire s'affiche.

2

```
Fonctions supp.
 Signaux sonores
 Réglages communs
 Réglages copie
 Réglages d'impr.
```

Utilisez [▼] ou [▲] pour sélectionner <Réglages communs> → appuyez sur [OK].

Le menu Réglages communs s'affiche.

3

```
Réglages communs
 Fonction initiale
 Contraste
 Inverser coul. Écran
 Option Retour std.
```

Utilisez [▼] ou [▲] pour sélectionner <Fonction initiale> → appuyez sur [OK].

Le menu Fonction initiale s'affiche.

4

```
Fonction initiale
 Copie
 Numérisation
```

Utilisez [▼] ou [▲] pour sélectionner <Copie> ou <Numérisation> → appuyez sur [OK].

Sélectionnez <Copie> pour régler la machine sur la fonction copie lors de la mise sous tension.

Sélectionnez <Numérisation> pour régler la machine sur la fonction lecture en réseau lors de la mise sous tension.

REMARQUE

Vous pouvez sélectionner <Numérisation> uniquement lorsque le kit réseau en option est installé.

Le mode sélectionné est activé.

5 **Appuyez sur [//] (Restauration) pour revenir à l'écran d'attente.**

Réglage du contraste de l'écran LCD

Pour modifier le contraste de l'écran LCD, suivez la procédure suivante.

NOTE

Le réglage par défaut est au centre, '±0', sur une échelle de '-2' à '+2'.

1 **Appuyez sur (Mode utilisateur) → utilisez les touches [▼] et [▲] pour sélectionner <Réglages communs> → appuyez sur [OK].**

Pour obtenir de l'aide, voir les captures d'écran à l'étape 2 de « Réglage du contraste de l'écran LCD » à la p. 3-6.

Le menu Réglages communs s'affiche.

2

```
Réglages communs
 Fonction initiale
 Contraste
 Inverser coul. Écran
 Option Retour std.
```

Utilisez les touches [▼] et [▲] pour sélectionner <Contraste> → appuyez sur [OK].

Le menu Contraste s'affiche.

3

```
Contraste

−□□■□□+
```

Utilisez les touches [◀] et [▶] pour régler le contraste de clair (–) à foncé (+) → appuyez sur [OK].

Le mode sélectionné est activé.

4 **Appuyez sur [ ] (Restauration) pour revenir à l'écran d'attente.**

Inversion des couleurs de l'écran LCD

Le réglage Inverser coul. écran permet d'inverser les zones claires et sombres de l'écran LCD. Ce réglage est pratique si vous avez des difficulté à lire ce qui est affiché à l'écran.

NOTE

Le réglage par défaut est 'Non'.

1 **Appuyez sur (Mode utilisateur) → utilisez les touches [▼] et [▲] pour sélectionner <Réglages communs> → appuyez sur [OK].**

Pour obtenir de l'aide, voir les captures d'écran à l'étape 2 de « Réglage du contraste de l'écran LCD » à la p. 3-6.

Le menu Réglages communs s'affiche.

2

```
Réglages communs
 Fonction initiale
 Contraste
 Inverser coul. Écran
 Option Retour std.
```

Utilisez les touches [▼] et [▲] pour sélectionner <Inverser coul. Écran> → appuyez sur [OK].

Le menu Inverser coul. écran s'affiche.

3

```
Inverser coul. Écran
 Non
 Oui
```

Utilisez les touches [▼] et [▲] pour sélectionner <Non> ou <Oui> → appuyez sur [OK].

Le mode sélectionné est activé.

4 **Appuyez sur [⁄⁄] (Restauration) pour revenir à l'écran d'attente.**

Écran par défaut après le retour au mode standard

Vous pouvez indiquer si l'écran spécifié comme fonction initiale s'affiche lors du retour au mode standard.

NOTE

- Vous pouvez définir le délai de retour au mode standard. (Voir « Délai de retour au mode standard », à la p. 3-30.)
- Le réglage par défaut est 'Fonction initiale'.

1 **Utilisez (Mode utilisateur) → utilisez [▼] ou [▲] pour sélectionner <Réglages communs> → appuyez sur [OK].**

Pour obtenir de l'aide, reportez-vous aux captures d'écran à l'étape 2 de la section « Fonction initiale à la mise sous tension » à la p. 3-5.

Le menu Réglages communs s'affiche.

2

```
Réglages communs
 Fonction initiale
 Contraste
 Inverser coul. Écran
 Option Retour std.
```

Utilisez [▼] ou [▲] pour sélectionner <Option Retour std.> → appuyez sur [OK].

Le menu Option Retour std. s'affiche.

3

```
Option Retour std.
 Fonction initiale
 Fonction choisie
```

Utilisez [▼] ou [▲] pour sélectionner <Fonction initiale> ou <Fonction choisie> → appuyez sur [OK].

Voici les détails de chaque option :

<Fonction initiale>
La fonction spécifiée comme fonction initiale s'affiche lors du retour au mode standard. Par exemple, si vous sélectionnez la fonction Lecture comme fonction initiale et si le mode standard est rétabli lorsqu'un écran de réglage de la fonction Copie est affiché, l'écran du menu Lecture initial s'affiche à nouveau.

<Fonction choisie>
Le menu principal de la fonction affichée avant le retour au mode standard s'affiche à nouveau. Par exemple, si vous sélectionnez la fonction Copie comme fonction initiale et si le mode standard est rétabli lorsqu'un écran de réglage de la fonction Lecture est affiché, l'écran du menu Lecture initial s'affiche à nouveau.

Le mode sélectionné est activé.

4 **Appuyez sur [⁄⁄] (Restauration) pour revenir à l'écran d'attente.**

Réglage du Mode Économie toner

Le Mode Économie toner permet de définir le niveau de consommation de toner pour l'impression. Utilisez ce réglage pour économiser du toner et prolonger la durée d'utilisation de la cartouche de toner.

NOTE
- Si le Mode Économie toner est réglé sur 'Maxi', la qualité d'impression risque d'être affectée. Si vous remarquez une dégradation de la qualité d'impression, réglez ce mode sur 'Non'.
- Le réglage par défaut est 'Non'.

1 **Appuyez sur (Mode utilisateur) → utilisez les touches [▼] et [▲] pour sélectionner <Réglages communs> → appuyez sur [OK].**

Pour obtenir de l'aide, voir les captures d'écran à l'étape 2 de « Fonction initiale à la mise sous tension » à la p. 3-5.

Le menu Réglages communs s'affiche.

2

```
Réglages communs
 Contraste
 Inverser coul. Écran
 Option Retour std.
 Mode Economie toner
```

Utilisez les touches [▼] et [▲] pour sélectionner <Mode Economie toner> → appuyez sur [OK].

Le menu Mode Économie toner s'affiche.

3

```
Mode Economie toner
 Non
 Mini
 Maxi
```

Utilisez les touches [▼] et [▲] pour sélectionner <Non>, <Mini> ou <Maxi> → appuyez sur [OK].

Le mode sélectionné est activé.

4 **Appuyez sur [ ] (Restauration) pour revenir à l'écran d'attente.**

Réglage de la densité d'impression

Vous pouvez régler l'échelle de densité si l'original et l'impression ne sont pas identiques.

NOTE

Le réglage par défaut est au centre '±0', sur une échelle de '-4' à '+4'.

1 **Appuyez sur (Mode utilisateur) → utilisez les touches [▼] et [▲] pour sélectionner <Réglages communs> → appuyez sur [OK].**

Pour obtenir de l'aide, voir les captures d'écran à l'étape 2 de « Fonction initiale à la mise sous tension » à la p. 3-5.

Le menu Réglages communs s'affiche.

2

```
Réglages communs
 Inverser coul. Écran
 Option Retour std.
 Mode Economie toner
 Densité imprimante
```

Utilisez les touches [▼] et [▲] pour sélectionner <Densité imprimante> → appuyez sur [OK].

Le menu Densité imprimante s'affiche.

3

```
Densité imprimante

−□□□□■□□□□+
```

Utilisez les touches [◀] et [▶] pour régler la densité de claire (–) à foncée (+) → appuyez sur [OK].

Le mode sélectionné est activé.

4 **Appuyez sur [⁄⁄] (Restauration) pour revenir à l'écran d'attente.**

Sélection automatique du papier/Changement automatique de cassette

Les fonctions Sélection automatique du papier (SAP) et Changement automatique de cassette (CAC) de la machine permettent de définir la (les) source(s) de papier à utiliser à des fins particulières. Ce réglage peut être effectué séparément pour toutes les fonctions de la machine (telles que Copie et Impression) et est particulièrement pratique si vous souhaitez utiliser des sources d'alimentation différentes pour diverses tâches.

NOTE

- Les fonctions suivantes sont appliquées aux sources de papier qui sont réglées sur 'Oui' :
  - SAP : la machine choisit automatiquement le format de papier approprié (source d'alimentation) en se basant sur le format de l'original et les réglages du taux de reproduction (lors d'une copie).
  - CAC : si une source d'alimentation vient à manquer de papier durant une tâche d'impression, la machine sélectionne automatiquement une autre source d'alimentation contenant du papier de même format et l'alimentation en papier se fait ensuite à partir de cette source.
- Le réglage par défaut est 'Non' pour le plateau d'alimentation et 'Oui' pour les autres sources d'alimentation.

1 **Appuyez sur [⊛] (Mode utilisateur) → utilisez les touches [▼] et [▲] pour sélectionner <Réglages communs> → appuyez sur [OK].**

Pour obtenir de l'aide, voir les captures d'écran à l'étape 2 de « Fonction initiale à la mise sous tension » à la p. 3-5.

Le menu Réglages communs s'affiche.

2

```
Réglages communs
 Option Retour std.
 Mode Economie toner
 Densité imprimante
 Sélect auto cassette
```

Utilisez les touches [▼] et [▲] pour sélectionner <Sélect auto cassette> → appuyez sur [OK].

Le menu Sélect auto cassette s'affiche.

3

```
Sélect auto cassette
 Copie
 Imprim.
 Autres
```

Utilisez les touches [▼] et [▲] pour sélectionner <Copie>, <Imprim.> ou <Autres> → appuyez sur [OK].

NOTE

<Autres> permet de définir la source d'alimentation pour l'impression de la Liste des données de l'utilisateur.

4

```
Copie
 Plat. d'alim.
 Cassette 1
 Cassette 2
 Cassette 3
```

Utilisez les touches [▼] et [▲] pour sélectionner <Plat. d'alim.> ou la cassette souhaitée → appuyez sur [OK].

5

```
Plat. d'alim.
 Non
 Oui
```

Utilisez les touches [▼] et [▲] pour sélectionner <Non> ou <Oui> → appuyez sur [OK].

Répétez les étapes 4 et 5 pour effectuer les réglages des autres sources d'alimentation.

Voici les détails de chaque élément :

<Oui>
La source d'alimentation est en mode SAP/CAC.

<Non>
La source d'alimentation n'est pas en mode SAP/CAC.

Le mode sélectionné est activé.

NOTE

Quel que soit le réglage du plateau d'alimentation, vous ne pouvez pas sélectionner <Non> pour toutes les sources de papier simultanément. Vous devez définir au moins une des sources d'alimentation sur <Oui> en plus du plateau d'alimentation.

6 Appuyez sur [⁄⁄] (Restauration) pour revenir à l'écran d'attente.

Identification du type de papier d'une source d'alimentation

Ce réglage permet de définir le type de papier chargé dans chaque cassette.

REMARQUE

- Réglez correctement le type de papier. Si le type de papier n'est pas correctement défini, cela risque d'affecter négativement la qualité de limage. En outre, l'unité de fixation risque de se salir et de nécessiter une réparation pour éviter tout bourrage.
- <Cassette 2> n'apparaît que si le Module Une Cassette-J1 ou le Module Une Cassette-K1 est installé. <Cassette 3> (ainsi que <Cassette 4>) ne s'affiche que si le Module Une Cassette-K1 en option est installé.

NOTE

- Pour plus d'informations sur les types de papier, voir « Types de papier disponibles » à la p. 8-17.
- Le réglage par défaut est 'Ordinaire' pour toutes les sources d'alimentation.

1 Appuyez sur (Mode utilisateur) → utilisez les touches [▼] et [▲] pour sélectionner <Réglages communs> → appuyez sur [OK].

Pour obtenir de l'aide, voir les captures d'écran à l'étape 2 de « Fonction initiale à la mise sous tension » à la p. 3-5.

Le menu Réglages communs s'affiche.

2

```
Réglages communs
 Mode Economie toner
 Densité imprimante
 Sélect auto cassette
 Mémo. type de papier
```

Utilisez les touches [▼] et [▲] pour sélectionner <Mémo. type de papier> → appuyez sur [OK].

Le menu Mémo. type de papier s'affiche.

3

```
Mémo. type de papier
 Cassette 1
 Cassette 2
 Cassette 3
 Cassette 4
```

Utilisez les touches [▼] et [▲] pour choisir la source d'alimentation parmi <Cassette 1>, <Cassette 2>, <Cassette 3> et <Cassette 4> → appuyez sur [OK].

Le nombre de sources d'alimentation disponibles varie en fonction de la configuration de la machine.

Les types de papier disponibles avec la cassette sélectionnée sont affichés.

4

```
Cassette 1
 Ordinaire
 Recyclé
 Couleur
 Papier de luxe
```

Utilisez les touches [▼] et [▲] pour choisir <Ordinaire>, <Recyclé>, <Couleur>, <Papier de luxe> ou <Épais 1> → appuyez sur [OK].

Vérifiez que le réglage de type de papier correspond à celui qui est chargé dans la cassette.

Répétez les étapes 3 et 4 pour définir le type de papier des autres cassettes.

Le mode sélectionné est activé.

NOTE

- Si un type de papier autre que <Ordinaire> est sélectionné, l'icône de la source de papier sélectionnée est désignée par une astérisque (*).
- Pour plus d'informations sur les types de papier, voir « Types de papier disponibles » à la p. 8-17.

5 **Appuyez sur [//] (Restauration) pour revenir à l'écran d'attente.**

Choix du réceptacle de sortie

Vous pouvez choisir les réceptacles de sortie de la machine à utiliser pour des fonctions particulières. Ceux-ci sont désignés par Réceptacle A et Réceptacle B.

Périphériques installés	Fonctions	Réceptacles A et B
Module de Finition interne-U2 Réceptacle supplémentaire de Finition interne-C1	Réceptacle A : Copie, Impression et Autres* Réceptacle B : Copie, Impression et Autres*	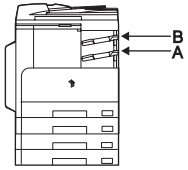
Bac Séparateur interne-E2	Réceptacle A : Copie, Impression et Autres* Réceptacle B : Copie, Impression et Autres*	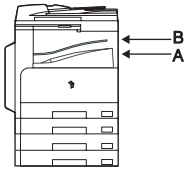

* La fonction 'Autres' comprend l'impression de rapports, tels que la Liste des données de l'utilisateur.

NOTE

- Le mode Choix du réceptacle n'est disponible que si le Module de Finition interne-U2 ou le Bac Séparateur interne-E2 est installé sur la machine.
- Si du papier épais ou des transparents sont chargés dans le plateau d'alimentation, ils aboutissent dans le réceptacle B, quels que soient les réglages Choix du réceptacle. Le papier ordinaire quant à lui peut aboutir dans le réceptacle A ou B.
- Si les deux réceptacles sont réglés sur 'Oui' pour une même fonction d'utilisation, le réceptacle A est utilisé en priorité.
- Le même réceptacle de sortie peut être affecté à plusieurs fonctions.
- Le réglage par défaut est 'Oui' pour toutes les fonctions.

1 Appuyez sur (Mode utilisateur) → utilisez les touches [▼] et [▲] pour sélectionner <Réglages communs> → appuyez sur [OK].

Pour obtenir de l'aide, voir les captures d'écran à l'étape 2 de « Fonction initiale à la mise sous tension » à la p. 3-5.

Le menu Réglages communs s'affiche.

2

```
Réglages communs
 Densité imprimante
 Sélect auto cassette
 Mémo. type de papier
 Choix du bac
```

Utilisez les touches [▼] et [▲] pour sélectionner <Choix du bac> → appuyez sur [OK].

Le menu Choix du réceptacle s'affiche.

3

```
Choix du bac
 Bac A
 Bac B
```

Utilisez les touches [▼] et [▲] pour sélectionner <Bac A> ou <Bac B> → appuyez sur [OK].

4

```
Bac A
 Copie
 Imprim.
 Autres
```

Utilisez les touches [▼] et [▲] pour sélectionner la fonction à laquelle affecter les réceptacles de sortie A et B → appuyez sur [OK].

Vous pouvez sélectionner <Copie>, <Imprim.> ou <Autres>.

NOTE

<Autres> permet de définir les réglages d'impression des rapports.

5

```
Copie
 Non
 Oui
```

Utilisez les touches [▼] et [▲] pour sélectionner <Non> ou <Oui> → appuyez sur [OK].

Pour utiliser un réceptacle de sortie exclusivement pour une fonction spécifique, sélectionnez <Oui> pour cette fonction uniquement.

Répétez les étapes 4 et 5 pour définir les réglages Choix du réceptacle pour les autres fonctions.

Le mode sélectionné est activé.

REMARQUE

Quand un certain réceptacle atteint sa limite d'empilement, la machine utilise automatiquement un autre réceptacle désigné pour la même fonction.

6 **Appuyez sur [⁄⁄] (Restauration) pour revenir à l'écran d'attente.**

Papier standard pour le plateau d'alimentation

Vous pouvez définir à l'avance le format et le type de papier utilisés par le plateau d'alimentation. Ce réglage est utile si vous chargez toujours le même format et le même type de papier dans le plateau d'alimentation.

REMARQUE

Lorsque vous imprimez sur des types de papier spéciaux, notamment du papier épais ou des transparents, veillez à définir correctement le type de papier, surtout dans le cas du papier épais. Si le type de papier n'est pas correctement défini, cela risque d'affecter négativement la qualité de l'image. En outre, l'unité de fixation risque de se salir et de nécessiter une réparation pour éviter tout bourrage.

NOTE

- Si vous envisagez d'utiliser le plateau d'alimentation comme source de papier pour la fonction Copie, vous devez le régler sur 'Oui' quand vous définissez le réglage Sélection de cas. (Voir « Sélection automatique du papier/Changement automatique de cassette », à la p. 3-11.).)
- Le réglage par défaut est 'Non'.

1 **Appuyez sur [⊛] (Mode utilisateur) → utilisez les touches [▼] et [▲] pour sélectionner <Réglages communs> → appuyez sur [OK].**

Pour obtenir de l'aide, voir les captures d'écran à l'étape 2 de « Fonction initiale à la mise sous tension » à la p. 3-5.

Le menu Réglages communs s'affiche.

2

```
Réglages communs
 Sélect auto cassette
 Mémo. type de papier
 Choix du bac
 Plat. d'alim. stand.
```

Utilisez les touches [▼] et [▲] pour sélectionner <Plat. d'alim. stand.> → appuyez sur [OK].

Le menu Plat. d'alim. stand. s'affiche.

3

```
Plat. d'alim. stand.
 Non
 Oui
```

Utilisez les touches [▼] et [▲] pour sélectionner <Oui> → appuyez sur [OK].

Si vous sélectionnez <Non>, passez à l'étape 8.

NOTE

Sélectionnez <Non> pour spécifier le format/type de papier chaque fois que le papier provient du plateau d'alimentation. (See "Alimentation papier via le plateau d'alimentation," on p. 2-25.)

4 Choisissez le format de papier souhaité.

● **Pour sélectionner un format papier standard ou un type d'enveloppe :**

```
Format papier(A/B)
 A4
 A4R
 A3
 A5
```

❑ Utilisez les touches [▼] et [▲] pour sélectionner le format de papier ou le type d'enveloppe souhaité → appuyez sur [OK].

● **Pour sélectionner un format papier non standard :**

```
Format papier(A/B)
 B4
 B5
 B5R
 Form. personnal.
```

❑ Utilisez les touches [▼] et [▲] pour sélectionner <Form. personnal.> → appuyez sur [OK].

```
Form. personnal.
 Régler
 X: 148 mm
 Y:  95 mm
```

❑ Utilisez les touches [▼] et [▲] pour sélectionner <X:> → appuyez sur [OK].

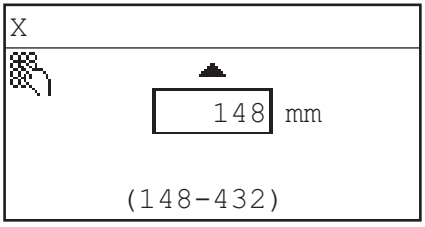

❑ Entrez le format horizontal du papier à l'aide des touches [▼] et [▲], ou encore des touches ⓪ - ⑨ (clavier numérique) → appuyez sur [OK].

Vous pouvez choisir une valeur comprise entre 148 mm et 432 mm.

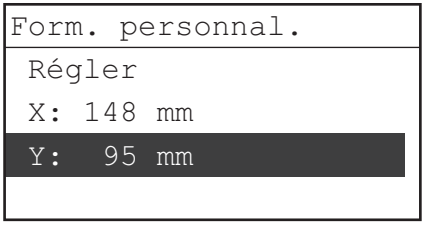

❑ Utilisez les touches [▼] et [▲] pour sélectionner <Y:> → appuyez sur [OK].

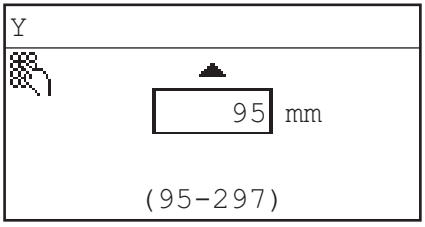

❑ Entrez le format vertical du papier à l'aide des touches [▼] et [▲], ou encore des touches ⓪ - ⑨ (clavier numérique) → appuyez sur [OK].

Vous pouvez choisir une valeur comprise entre 95 mm et 297 mm.

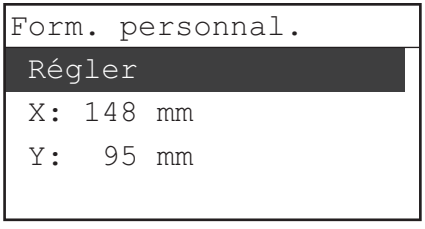

❑ Utilisez les touches [▼] et [▲] pour sélectionner <Régler> → appuyez sur [OK].

5

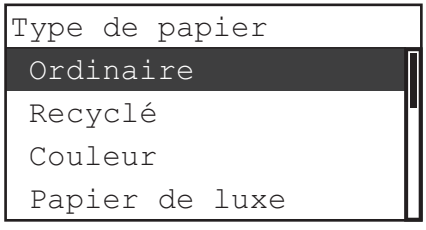

Utilisez les touches [▼] et [▲] pour sélectionner le type de papier souhaité → appuyez sur [OK].

Si vous avez sélectionné le type d'enveloppe COM10 (#10), Monarch, DL, ISO-C5 ou ISO-B5, l'écran de gauche ne s'affichera pas.

Le mode sélectionné est activé.

NOTE

- Vous ne pouvez choisir <Transparent> que si <A4> est sélectionné en tant que format de papier.
- Si vous sélectionnez <Transparent> ou <Etiquettes>, vous ne pouvez pas utiliser les modes Agrafage, Tri séq. + rotation ou Tri séq. + décalage.
- Si un type de papier autre que <Ordinaire> est sélectionné, l'icône de la source de papier sélectionnée est désignée par une astérisque (*).
- Pour plus d'informations sur les types de papier, voir « Types de papier disponibles », à la p. 8-17.

6 **Appuyez sur [⁄⁄] (Restauration) pour revenir à l'écran d'attente.**

Réglage de la priorité de vitesse ou de face d'impression

Vous pouvez définir si la vitesse de l'impression est prioritaire pour la tâche ou s'il faut imprimer sur une face particulière du papier. Ce réglage est utile pour réaliser des impressions recto ou recto verso sur du papier préimprimé (papier sur lequel des logos ou des motifs sont déjà imprimés) sans modifier l'orientation du papier chargé dans une source d'alimentation.

NOTE

Le réglage par défaut est 'Priorité vitesse' pour toutes les sources d'alimentation.

1 **Appuyez sur (Mode utilisateur) → utilisez les touches [▼] et [▲] pour sélectionner <Réglages communs> → appuyez sur [OK].**

Pour obtenir de l'aide, voir les captures d'écran à l'étape 2 de « Fonction initiale à la mise sous tension » à la p. 3-5.

Le menu Réglages communs s'affiche.

2

```
Réglages communs
 Mémo. type de papier
 Choix du réceptacle
 Plat. d'alim. stand.
 Chgt alim. papier
```

Utilisez les touches [▼] et [▲] pour sélectionner <Chgt alim. papier> → appuyez sur [OK].

Le menu Chgt alim. papier s'affiche.

3

```
Chgt alim. papier
 Plat. d'lim.
 Cassette 1
 Cassette 2
 Cassette 3
```

Utilisez les touches [▼] et [▲] pour sélectionner <Plat. d'lim.> ou la cassette souhaitée → appuyez sur [OK].

<Cassette 2> n'apparaît que si le Module Une Cassette-J1 ou le Module Une Cassette-K1 est installé.

<Cassette 3> (ainsi que <Cassette 4>) ne s'affiche que si le Module Une Cassette-K1 en option est installé.

4

```
Plat. d'alim.
 Priorité vitesse
 Face d'impression
```

Utilisez les touches [▼] et [▲] pour sélectionner <Priorité vitesse> ou <Face d'impression> → appuyez sur [OK].

Voici les détails de chaque élément :

<Priorité vitesse>
La méthode d'alimentation du papier dans la machine est différente si vous effectuez des impressions recto ou recto verso, ce qui affecte la vitesse d'impression. Pour optimiser la vitesse d'impression, chargez le papier manuellement comme indiqué ci-dessous :

- Impression recto
  Chargez le papier dans une cassette, face à reproduire vers le haut, ou dans le plateau d'alimentation, face à reproduire vers le bas. C'est sur ces faces que se fera l'impression.
- Impression recto verso
  Chargez le papier dans une cassette, face à reproduire vers le bas, ou dans le plateau d'alimentation, face à reproduire vers le haut. C'est sur ces faces que se fera d'abord l'impression.

<Face d'impression>
Si vous chargez du papier dans la cassette et que vous choisissez <Face d'impression>, le fait que vous imprimiez en recto ou en recto verso n'a aucune importance, l'impression se fait d'abord sur la face du papier orientée vers le bas (pour le plateau d'alimentation, c'est d'abord sur la face orientée vers le haut que se fait l'impression). Néanmoins, la vitesse des impressions recto sera réduite.

Si <Face d'impression> est sélectionné pour une source de papier et si <Sélect auto cassette> est réglé sur 'Oui' dans Réglages communs (à partir du menu Fonctions supplementaire), les fonctions Sélection automatique du papier et Changement automatique de cassette sont ignorées. L'impression des documents recto peut également être ralentie.

Le mode sélectionné est activé.

5 **Appuyez sur (Restauration) pour revenir à l'écran d'attente.**

Modification de la langue affichée à l'écran LCD

Vous pouvez sélectionner la langue affichée à l'écran.

1 **Appuyez sur (Mode utilisateur) → utilisez les touches [▼] et [▲] pour sélectionner <Réglages communs> → appuyez sur [OK].**

Pour obtenir de l'aide, voir les captures d'écran à l'étape 2 de « Fonction initiale à la mise sous tension » à la p. 3-5.

Le menu Réglages communs s'affiche.

2

```
Réglages communs
 Choix du bac
 Plat. d'alim. stand.
 Chgt alim. papier
 Changement de langue
```

Utilisez les touches [▼] et [▲] pour sélectionner <Changement de langue> → appuyez sur [OK].

Le menu Changement de langue s'affiche.

3

```
Changement de langue
 Czech
 Danish
 Dutch
 English
```

Utilisez les touches [▼] et [▲] pour sélectionner la langue souhaitée → appuyez sur [OK].

Le mode sélectionné est activé.

REMARQUE

Il est possible que certains messages ne s'affichent pas correctement dans la langue sélectionnée. Si tel est le cas, redémarrez la machine (éteignez-la, puis rallumez-la).

4 **Appuyez sur (Restauration) pour revenir à l'écran d'attente.**

Affichage d'un message d'erreur du chargeur

Si le chargeur n'est pas propre, la machine risque de lire et d'imprimer les poussières et la saleté. Vous pouvez utiliser ce mode pour vous inviter à nettoyer la zone de lecture lorsque la machine détecte des traces ou des taches.

NOTE

- Ce mode n'est disponible que si le chargeur (CRV-P2) en option est installé sur la machine.
- Le réglage par défaut est 'Oui'.

1 **Appuyez sur (Mode utilisateur) → utilisez les touches [▼] et [▲] pour sélectionner <Réglages communs> → appuyez sur [OK].**

Pour obtenir de l'aide, voir les captures d'écran à l'étape 2 de « Fonction initiale à la mise sous tension » à la p. 3-5.

Le menu Réglages communs s'affiche.

2

```
Réglages communs
 Plat. d'alim. stand.
 Chgt alim. papier
 Changement de langue
 Erreur chargeur sale
```

Utilisez les touches [▼] et [▲] pour sélectionner <Erreur chargeur sale> → appuyez sur [OK].

Le menu Erreur chargeur sale s'affiche.

3

```
Erreur chargeur sale
 Non
 Oui
```

Utilisez les touches [▼] et [▲] pour sélectionner <Non> ou <Oui> → appuyez sur [OK].

Si vous choisissez <Oui>, l'écran vous invitant à nettoyer la zone de lecture s'affiche lorsque la machine détecte des traces ou des taches.

Le mode sélectionné est activé.

4 **Appuyez sur (Restauration) pour revenir à l'écran d'attente.**

Taux de compression des données des lectures à distances

Vous pouvez définir le taux de compression de la lecture en réseau. Un taux de compression élevé réduit la quantité de mémoire utilisée pour la lecture du document, mais entraîne une réduction de la qualité de l'image. Inversement, un taux de compression faible augmente la quantité de mémoire utilisée pour la lecture du document, mais augmente la qualité de l'image.

NOTE

- Pour plus d'informations sur l'utilisation de la fonction de lecture en réseau, consultez le *guide de Network ScanGear*.
- Le réglage par défaut est 'Normal'.

1 **Utilisez (Mode utilisateur) → utilisez [▼] ou [▲] pour sélectionner <Réglages communs> → appuyez sur [OK].**

Pour obtenir de l'aide, reportez-vous aux captures d'écran à l'étape 2 de la section « Fonction initiale à la mise sous tension » à la p. 3-5.

Le menu Réglages communs s'affiche.

2

```
Réglages communs
 Chgt alim. papier
 Changement de langue
 Erreur chargeur sale
 Compr. numeris. dist
```

Utilisez [▼] ou [▲] pour sélectionner <Compr. numeris. dist> → appuyez sur [OK].

Le menu Compr. numeris. dist s'affiche.

3

```
Compr. numeris. dist
 Taux élevé
 Normal
 Taux faible
```

Utilisez [▼] ou [▲] pour sélectionner <Taux élevé>, <Normal> ou <Taux faible> → appuyez sur [OK].

Voici les détails de chaque élément de réglage :

<Taux élevé>
Une petite quantité de mémoire est utilisée pour la lecture du document, mais les images sont de moins bonne qualité.

<Normal>
La quantité de mémoire utilisée pour le document et la qualité des images sont moyennes. Le taux de compression se situe entre le taux de compression élevé et le taux de compression faible.

<Taux faible>
Une grande quantité de mémoire est utilisée pour la lecture du document, mais les images sont de meilleure qualité.

Le mode sélectionné est activé.

4 Appuyez sur [⁄⁄] (Restauration) pour revenir à l'écran d'attente.

Réglage de la valeur du gamma des lectures distantes

Vous pouvez définir la valeur du gamma utilisée pour lire des documents couleur sur votre ordinateur par l'intermédiaire de la fonction lecture en réseau. Sélectionnez une valeur du gamma la mieux adaptée aux réglages de votre ordinateur afin que vous puissiez imprimer le document à partir de celui-ci avec la densité optimale.

NOTE

- Pour plus d'informations sur l'utilisation de la fonction de lecture en réseau, consultez le *guide de Network ScanGear*.
- Le réglage par défaut est 'Gamma 1.8'.

1 Utilisez (Mode utilisateur) → utilisez [▼] ou [▲] pour sélectionner <Réglages communs> → appuyez sur [OK].

Pour obtenir de l'aide, reportez-vous aux captures d'écran à l'étape 2 de la section « Fonction initiale à la mise sous tension » à la p. 3-5.

Le menu Réglages communs s'affiche.

2

```
Réglages communs
 Changement de langue
 Erreur chargeur sale
 Compr. numeris. dist
 Gamma numéris. dist
```

Utilisez [▼] ou [▲] pour sélectionner <Gamma numéris. dist> → appuyez sur [OK].

Le menu Gamma numéris. dist s'affiche.

3

```
Gamma numéris. dist
 Gamma 1.0
 Gamma 1.4
 Gamma 1.8
 Gamma 2.2
```

Utilisez [▼] ou [▲] pour sélectionner <Gamma 1.0>, <Gamma 1.4>, <Gamma 1.8> ou <Gamma 2.2> → appuyez sur [OK].

Le mode sélectionné est activé.

4 **Appuyez sur [⁄⁄] (Restauration) pour revenir à l'écran d'attente.**

Sélection de l'unité de mesure en pouces ou en millimètres

Vous pouvez choisir d'exprimer l'unité de mesure en pouces ou en millimètres.

NOTE
Le réglage par défaut est 'mm'.

1 **Appuyez sur (Mode utilisateur) → utilisez les touches [▼] et [▲] pour sélectionner <Réglages communs> → appuyez sur [OK].**

Pour obtenir de l'aide, voir les captures d'écran à l'étape 2 de « Fonction initiale à la mise sous tension » à la p. 3-5.

Le menu Réglages communs s'affiche.

2

```
Réglages communs
 Erreur chargeur sale
 Compr. numeris. dist
 Gamma numéris. dist
 Pouces/Millimètres
```

Utilisez les touches [▼] et [▲] pour sélectionner <Pouces/Millimètres> → appuyez sur [OK].

Le menu Pouces/Millimètres s'affiche.

3

```
Choix Pouces/mm
 mm
 po.
```

Utilisez les touches [▼] et [▲] pour sélectionner <mm> ou <po.> → appuyez sur [OK].

Le mode sélectionné est activé.

4 **Appuyez sur (Restauration) pour revenir à l'écran d'attente.**

Sélection du Groupe de format papier

Le réglage Groupe format papier détermine les options de format papier qui sont disponibles pour la machine. Vous avez le choix entre trois groupes de format de papier différents : <AB>, <po.> et <A>.

NOTE

Le réglage par défaut est 'A'.

1 **Appuyez sur (Mode utilisateur) → utilisez les touches [▼] et [▲] pour sélectionner <Réglages communs> → appuyez sur [OK].**

Pour obtenir de l'aide, voir les captures d'écran à l'étape 2 de « Fonction initiale à la mise sous tension » à la p. 3-5.

Le menu Réglages communs s'affiche.

2

```
Réglages communs
 Compr. numeris. dist
 Gamma numéris. dist
 Pouces/Millimètres
 Groupe format papier
```

Utilisez les touches [▼] et [▲] pour sélectionner <Groupe format papier> → appuyez sur [OK].

Le menu Groupe format papier s'affiche.

3

```
Groupe format papier
 AB
 po.
 A
```

Utilisez les touches [▼] et [▲] pour sélectionner <AB>, <po.> ou <A> → appuyez sur [OK].

Voici les détails de chaque élément :

<AB>
Le format de papier est affiché en utilisant les séries A et B des formats de papier ISO.

<po.>
Le format du papier est affiché en pouces.

<A>
Le format de papier est affiché en utilisant la série A des formats de papier ISO.

Le mode sélectionné est activé.

4 **Appuyez sur [⁄⁄] (Restauration) pour revenir à l'écran d'attente.**

Rétablissement des valeurs par défaut des réglages communs

Vous pouvez restaurer toutes les valeurs par défaut des réglages communs (réglages d'origine).

NOTE

Si vous modifiez la langue d'affichage, puis restaurez les réglages communs à leurs valeurs par défaut, la langue affichée à l'écran ne change pas. (Voir « Modification de la langue affichée à l'écran LCD », à la p. 3-22.)

1 **Appuyez sur (Mode utilisateur) → utilisez les touches [▼] et [▲] pour sélectionner <Réglages communs> → appuyez sur [OK].**

Pour obtenir de l'aide, voir les captures d'écran à l'étape 2 de « Fonction initiale à la mise sous tension » à la p. 3-5.

Le menu Réglages communs s'affiche.

2

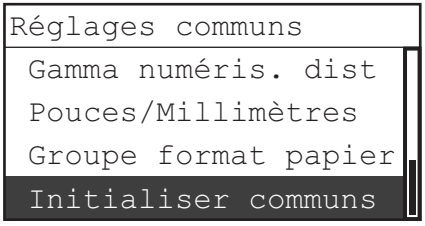

Utilisez les touches [▼] et [▲] pour sélectionner <Initialiser communs> → appuyez sur [OK].

Le menu Initialiser communs s'affiche.

3

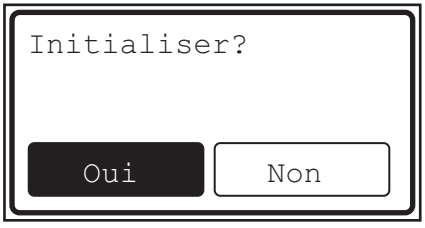

Utilisez les touches [◀] et [▶] pour sélectionner <Oui>.

Pour quitter, sélectionnez <Non>.

4 **Appuyez sur [⁄⁄] (Restauration) pour revenir à l'écran d'attente.**

Réglages d'horloge

La machine est équipée de deux types de fonctions automatiques contrôlées par le système d'horloge interne : Veille automatique et Délai de retour au mode standard.

Veille automatique

Lorsque la machine reste inactive pendant un certain temps (après la dernière tâche d'impression ou utilisation d'une touche), le panneau de commande se désactive automatiquement pour économiser l'énergie : la machine entre en mode Veille. Vous pouvez définir le délai au terme duquel la machine entre en mode Veille (de 3 à 30 minutes). Il est également possible de régler le mode Veille automatique sur 'Non'.

NOTE

- Pour régler la machine pour entrer manuellement en mode Veille ou faire sortir la machine du mode Veille, appuyez sur l'interrupteur du panneau de commande.
- La machine n'entre pas en mode Veille dans les cas suivants :
  - La machine est en cours de fonctionnement.
  - Toutes les cassettes sont vides.
  - Il y a un bourrage.
  - La cartouche de toner est vide.
- La machine quitte automatiquement le mode Veille lorsqu'une tâche d'impression est envoyée depuis un ordinateur ou via le réseau.
- Les réglages par défaut sont 'Oui' et '5 min'.

1 **Appuyez sur (Mode utilisateur).**

Le menu Fonctions supplementaire s'affiche.

2

```
Fonctions supp.
 Réglages communs
 Réglages copie
 Réglages d'impr.
 Régl. horloge
```

Utilisez les touches [▼] et [▲] pour sélectionner <Régl. horloge> → appuyez sur [OK].

Le menu Réglages d'horloge s'affiche.

3

```
Régl. horloge
 Délai veille auto.
 Délai retour mode std
```

Utilisez les touches [▼] et [▲] pour sélectionner <Délai veille auto.> → appuyez sur [OK].

Le menu Délai veille auto. s'affiche.

4

```
Délai veille auto.
 Non
 Oui
```

Utilisez les touches [▼] et [▲] pour sélectionner <Non> ou <Oui> → appuyez sur [OK].

Si vous sélectionnez <Non> → appuyez sur [OK], passez à l'étape 6.

Si vous sélectionnez <Oui> → appuyez sur [OK], passez à l'étape 5.

5

```
Délai veille auto.
        5 min
(3-30)
```

Utilisez les touches [▼] et [▲] pour sélectionner le délai souhaité → appuyez sur [OK].

Il est également possible de saisir des valeurs à l'aide des touches ⓪ - ⑨ (clavier numérique).

Le délai de veille automatique peut être défini dans une période comprise entre 3 et 30 minutes, par pas d'une minute.

Le mode sélectionné est activé.

6 **Appuyez sur [//] (Restauration) pour revenir à l'écran d'attente.**

Délai de retour au mode standard

Si la machine reste inactive pendant un certain temps (après la dernière tâche d'impression ou après l'utilisation d'une touche), l'écran d'attente ou l'écran de la fonction choisie est rétabli. Ce délai est appelé « Délai de retour au mode standard ».

Le délai de retour au mode standard peut être réglé entre 1 et 9 minutes, par pas d'une minute, et peut également être réglé sur 'Non'.

NOTE

Les réglages par défaut sont 'Oui' et '2 min'.

1 Appuyez sur (Mode utilisateur) → utilisez les touches [▼] et [▲] pour sélectionner <Régl. horloge> → appuyez sur [OK].

Pour obtenir de l'aide, voir les captures d'écran à l'étape 2 de « Veille automatique » à la p. 3-29.

Le menu Réglages d'horloge s'affiche.

2

```
Régl. horloge
 Délai veille auto.
 Dél. retour mode std
```

Utilisez les touches [▼] et [▲] pour sélectionner <Dél. retour mode std> → appuyez sur [OK].

Le menu Délai ret. mode std s'affiche.

3

```
Dél. retour mode std
 Non
 Oui
```

Utilisez les touches [▼] et [▲] pour sélectionner <Non> ou <Oui> → appuyez sur [OK].

Si vous sélectionnez <Non> → appuyez sur [OK], passez à l'étape 5.

Si vous sélectionnez <Oui> → appuyez sur [OK], passez à l'étape 4.

4

```
Dél. retour mode std
        2 min
      (1-9)
```

Utilisez les touches [▼] et [▲] pour sélectionner le délai souhaité → appuyez sur [OK].

Il est également possible de saisir des valeurs à l'aide des touches 0 - 9 (clavier numérique).

Le délai de retour mode standard peut être défini dans une période comprise entre 1 et 9 minutes, par pas d'une minute.

Le mode sélectionné est activé.

5 Appuyez sur (Restauration) pour revenir à l'écran d'attente.

Réglage de la machine

Cette section décrit les réglages de la machine destinés à améliorer la qualité d'impression et à éviter des bourrages papier, qui peuvent se produire lorsque plusieurs fonctions sont utilisées.

Il est conseillé de définir ces réglages régulièrement afin d'éviter l'apparition d'un certain nombre de problèmes.

Définition du mode de fixation du papier machine

Utilisez ce réglage lors de la copie ou de l'impression sur du papier machine.

NOTE
Le réglage par défaut est 'Non'.

1 **Appuyez sur (Mode utilisateur).**

Le menu Fonctions supplementaire s'affiche.

2

```
Fonctions supp.
 Réglages copie
 Réglages d'impr.
 Régl. horloge
 Réglages/Nettoyage
```

Utilisez les touches [▼] et [▲] pour sélectionner <Réglages/ Nettoyage> → appuyez sur [OK].

Le menu Réglages/Nettoyage s'affiche.

3

```
Réglages/Nettoyage
 Nettoyage du tambour
 Nett. unité fixation
 Nettoyage chargeur
 Traitement sp. luxe
```

Utilisez les touches [▼] et [▲] pour sélectionner <Traitement sp. luxe> → appuyez sur [OK].

Le menu Traitement sp. luxe s'affiche.

4

```
Traitement sp. luxe
 Non
 Oui
```

Utilisez les touches [▼] et [▲] pour sélectionner <Non> ou <Oui> → appuyez sur [OK].

Voici les détails de chaque élément :

<Non>
Désactive le mode de fixation du papier machine.

<Oui>
Active le mode de fixation du papier machine.

Le mode sélectionné est activé.

5 **Appuyez sur [⁄⁄] (Restauration) pour revenir à l'écran d'attente.**

Amélioration de la qualité et de la densité d'impression

Si vous remarquez une dégradation de la qualité d'impression ou des irrégularités dans la densité d'impression, utilisez le Mode spécial M. Ce mode permet de sélectionner l'un des trois niveaux d'encrage disponibles pour l'impression à partir de la machine. Sélectionnez un niveau supérieur si vous souhaitez copier ou imprimer sur du papier sur lequel le toner se fixe difficilement, notamment des fiches.

NOTE

Le réglage par défaut est 'Standard'.

1 **Appuyez sur (Mode utilisateur) → utilisez les touches [▼] et [▲] pour sélectionner <Réglages/Nettoyage> → appuyez sur [OK].**

Pour obtenir de l'aide, voir les captures d'écran à l'étape 2 de « Définition du mode de fixation du papier machine » à la p. 3-32.

Le menu Réglages/Nettoyage s'affiche.

2

```
Réglages/Nettoyage
 Nett. unité fixation
 Nettoyage chargeur
 Traitement sp. luxe
 Mode spécial M
```

Utilisez les touches [▼] et [▲] pour sélectionner <Mode spécial M> → appuyez sur [OK].

Le menu Mode spécial M s'affiche.

3

```
Mode spécial M
 Mini
 Standard
 Maxi
```

Utilisez les touches [▼] et [▲] pour sélectionner <Mini>, <Standard> ou <Maxi> → appuyez sur [OK].

Voici les détails de chaque élément :

<Mini>
L'encrage de l'impression est faible.

<Standard>
L'encrage de l'impression est moyen.

<Maxi>
L'encrage de l'impression est élevé.

Le mode sélectionné est activé.

4 **Appuyez sur [ ] (Restauration) pour revenir à l'écran d'attente.**

Prévention du papier recourbé et des bourrages dus à un environnement humide

Quand vous imprimez sur du papier qui a absorbé de l'humidité, celui-ci risque de se recourber ou de provoquer un bourrage. Si vous utilisez la machine dans un environnement très humide, choisissez le Mode spécial N pour éviter que le papier se recourbe ou provoque un bourrage.

REMARQUE

N'utilisez pas de papier ayant été exposé à une température ou à une humidité élevées pendant une durée prolongée. Les impressions sur ce genre de papier provoquent fréquemment des bourrages.

NOTE

- Si le Mode spécial N est actif, l'impression peut durer plus longtemps. Si vous remarquez une réduction de la vitesse d'impression, réglez le Mode spécial N sur 'Non'.
- Le réglage par défaut est 'Non'.

1 **Appuyez sur (Mode utilisateur) → utilisez les touches [▼] et [▲] pour sélectionner <Réglages/Nettoyage> → appuyez sur [OK].**

Pour obtenir de l'aide, voir les captures d'écran à l'étape 2 de « Définition du mode de fixation du papier machine » à la p. 3-32.

Le menu Réglages/Nettoyage s'affiche.

2

```
Réglages/Nettoyage
 Nettoyage chargeur
 Traitement sp. luxe
 Mode spécial M
 Mode spécial N
```

Utilisez les touches [▼] et [▲] pour sélectionner <Mode spécial N> → appuyez sur [OK].

Le menu Mode spécial N s'affiche.

3

```
Mode spécial N
 Non
 Oui
```

Utilisez les touches [▼] et [▲] pour sélectionner <Non> ou <Oui> → appuyez sur [OK].

Voici les détails de chaque élément :

<Non>
Désactive le Mode spécial N.

<Oui>
Empêche le recourbement du papier qui a absorbé de l'humidité.

Le mode sélectionné est activé.

NOTE

Si vous sélectionnez <Oui> alors que le papier n'est pas humide, la qualité d'impression risque d'être altérée.

4 **Appuyez sur [//] (Restauration) pour revenir à l'écran d'attente.**

Prévention des bourrages pour l'impression au verso d'une feuille imprimée

Les bourrages papier peuvent être plus fréquents en cas d'impression verso d'une feuille imprimée, parce que le papier ne se détache pas facilement du tambour. Dans ce cas, utilisez le Mode spécial O pour éviter les bourrages papier.

NOTE

Les réglages par défaut sont 'Non' pour <Plat. d'alim.> et <Cassette>.

1 **Appuyez sur (Mode utilisateur) → utilisez les touches [▼] et [▲] pour sélectionner <Réglages/Nettoyage> → appuyez sur [OK].**

Pour obtenir de l'aide, voir les captures d'écran à l'étape 2 de « Définition du mode de fixation du papier machine » à la p. 3-32.

Le menu Réglages/Nettoyage s'affiche.

2

```
Réglages/Nettoyage
 Traitement sp. luxe
 Mode spécial M
 Mode spécial N
 Mode spécial O
```

Utilisez les touches [▼] et [▲] pour sélectionner <Mode spécial O> → appuyez sur [OK].

Le menu Mode spécial O s'affiche.

3

```
Mode spécial O
 Plat. d'alim.
 Cassette
```

Utilisez les touches [▼] et [▲] pour sélectionner <Plat. d'alim.> ou <Cassette> → appuyez sur [OK].

Si vous sélectionnez <Plat. d'alim.>, le menu Plat. d'alim. s'affiche.

Si vous sélectionnez <Cassette>, le menu Cassette s'affiche.

4

```
Plat. d'alim.
 Non
 Oui
```

Utilisez les touches [▼] et [▲] pour sélectionner <Non> ou <Oui> → appuyez sur [OK].

Voici les détails de chaque élément :

<Non>
Désactive le Mode spécial O.

<Oui>
Le papier se détache facilement du tambour, empêchant ainsi les bourrages papier.

Le mode sélectionné est activé.

NOTE

Si vous sélectionnez <Oui>, l'image risque d'être pâle.

5 **Appuyez sur [//] (Restauration) pour revenir à l'écran d'attente.**

Prévention du recourbement du papier à cause du type de papier

Vous pouvez sélectionner le Mode spécial P lors de l'utilisation de papier qui a tendance à se recourber facilement, tel que du papier léger ou recyclé. Le Mode spécial P empêche le recourbement de ce type de papier.

NOTE

- Si les réglages du Mode spécial N et du Mode spécial P sont activés, le Mode spécial N prévaut.
- Le réglage par défaut est 'Non'.

1 **Appuyez sur (Mode utilisateur) → utilisez les touches [▼] et [▲] pour sélectionner <Réglages/Nettoyage> → appuyez sur [OK].**

Pour obtenir de l'aide, voir les captures d'écran à l'étape 2 de « Définition du mode de fixation du papier machine » à la p. 3-32.

Le menu Réglages/Nettoyage s'affiche.

2

```
Réglages/Nettoyage
 Mode spécial M
 Mode spécial N
 Mode spécial O
 Mode spécial P
```

Utilisez les touches [▼] et [▲] pour sélectionner <Mode spécial P> → appuyez sur [OK].

Le menu Mode spécial P s'affiche.

3

```
Mode spécial P
 Non
 Oui
```

Utilisez les touches [▼] et [▲] pour sélectionner <Non> ou <Oui> → appuyez sur [OK].

Voici les détails de chaque élément :

<Non>
Désactive le Mode spécial P.

<Oui>
Empêche le papier de se recourber.

Le mode sélectionné est activé.

4 **Appuyez sur (Restauration) pour revenir à l'écran d'attente.**

Réduction du temps d'attente pour la tâche suivante

Si vous continuez à réaliser des copies après une tâche de copie sur du papier tel que A4R, A5 ou A5R, il se peut que la machine prenne un certain temps avant de reprendre l'impression. Utilisez le Mode spécial S pour réduire le temps d'attente de la tâche suivante.

NOTE

- Si vous réglez ce mode sur 'Priorité vitesse 1' ou 'Priorité vitesse 2', la dernière image imprimée peut réapparaître légèrement sur l'impression qui suit.
- Le réglage par défaut est 'Non'.

1 **Appuyez sur (Mode utilisateur) → utilisez les touches [▼] et [▲] pour sélectionner <Réglages/Nettoyage> → appuyez sur [OK].**

Pour obtenir de l'aide, voir les captures d'écran à l'étape 2 de « Définition du mode de fixation du papier machine » à la p. 3-32.

Le menu Réglages/Nettoyage s'affiche.

2

```
Réglages/Nettoyage
 Mode spécial N
 Mode spécial O
 Mode spécial P
 Mode spécial S
```

Utilisez les touches [▼] et [▲] pour sélectionner <Mode spécial S> → appuyez sur [OK].

Le menu Mode spécial S s'affiche.

3

```
Mode spécial S
 Non
 Priorité vitesse 1
 Priorité vitesse 2
```

Utilisez les touches [▼] et [▲] pour sélectionner <Non>, <Priorité vitesse 1> ou <Priorité vitesse 2> → appuyez sur [OK].

Voici les détails de chaque élément :

<Non>
Ne réduit pas le temps d'attente.

<Priorité vitesse 1>
L'impression reprend rapidement.

<Priorité vitesse 2>
Réduit le temps d'attente, mais dans une plus faible mesure.

Le mode sélectionné est activé.

4 **Appuyez sur (Restauration) pour revenir à l'écran d'attente.**

Réglage de la vitesse d'impression en mode Tri séq. + rotation

L'impression en mode Tri séq. + rotation implique deux sources de papier différentes et un certain temps d'attente entre les deux. Vous pouvez raccourcir ce temps d'attente ou l'allonger, selon que vous donnez priorité à la vitesse ou à la qualité de l'image.

NOTE

- Ce mode n'est disponible que si le Module de Finition interne-U2 en option est pas installé sur la machine.
- Le réglage par défaut est 'Priorité vitesse 1'.

1 **Appuyez sur (Mode utilisateur) → utilisez les touches [▼] et [▲] pour sélectionner <Réglages/Nettoyage> → appuyez sur [OK].**

Pour obtenir de l'aide, voir les captures d'écran à l'étape 2 de « Définition du mode de fixation du papier machine » à la p. 3-32.

Le menu Réglages/Nettoyage s'affiche.

2

```
Réglages/Nettoyage
 Mode spécial O
 Mode spécial P
 Mode spécial S
 Régl. tri séq.+rot.
```

Utilisez les touches [▼] et [▲] pour sélectionner <Régl. tri séq.+rot.> → appuyez sur [OK].

Le menu Régl. tri séq.+rot. s'affiche.

3

```
Régl. tri séq.+rot.
 Priorité vitesse 1
 Priorité vitesse 2
 Priorité image
```

Utilisez les touches [▼] et [▲] pour sélectionner <Priorité vitesse 1>, <Priorité vitesse 2> ou <Priorité image> → appuyez sur [OK].

Voici les détails de chaque élément :

<Priorité vitesse 1>
Le temps d'attente le plus court, mais la qualité d'image la plus faible.

<Priorité vitesse 2>
Temps d'attente et qualité d'image modérés.

<Priorité image>
Le temps d'attente le plus long, mais la qualité d'image la plus élevée.

Le mode sélectionné est activé.

4 **Appuyez sur (Restauration) pour revenir à l'écran d'attente.**

Réglage de la saleté du chargeur

Si le chargeur est sale, des points ou des lignes peuvent apparaître sur les copies ou les documents imprimés. Le mode Régl. charg. sale empêche la poussière et la saleté du chargeur d'apparaître sur les copies et les documents imprimés.

NOTE

- Ce mode n'est disponible que si le chargeur (CRV-P2) en option est installé sur la machine.
- Même si certains points ou lignes continuent d'être imprimés alors que le mode Régl. charg. sale est réglé sur 'Oui', les copies sont beaucoup plus nettes que lorsque ce mode est réglé sur 'Non'.
- Le réglage par défaut est 'Oui'.

1 **Appuyez sur (Mode utilisateur) → utilisez les touches [▼] et [▲] pour sélectionner <Réglages/Nettoyage> → appuyez sur [OK].**

Pour obtenir de l'aide, voir les captures d'écran à l'étape 2 de « Définition du mode de fixation du papier machine » à la p. 3-32.

Le menu Réglages/Nettoyage s'affiche.

2

```
Réglages/Nettoyage
 Mode spécial P
 Mode spécial S
 Régl. tri séq.+rot.
 Régl. charg. sale
```

Utilisez les touches [▼] et [▲] pour sélectionner <Régl. charg. sale> → appuyez sur [OK].

Le menu Régl. charg. sale s'affiche.

3

```
Régl. charg. sale
 Non
 Oui
```

Utilisez les touches [▼] et [▲] pour sélectionner <Non> ou <Oui> → appuyez sur [OK].

Le mode sélectionné est activé.

4 **Appuyez sur (Restauration) pour revenir à l'écran d'attente.**

Impression de la liste des données de l'utilisateur

La liste des données de l'utilisateur permet de vérifier les réglages en cours d'application sur la machine.

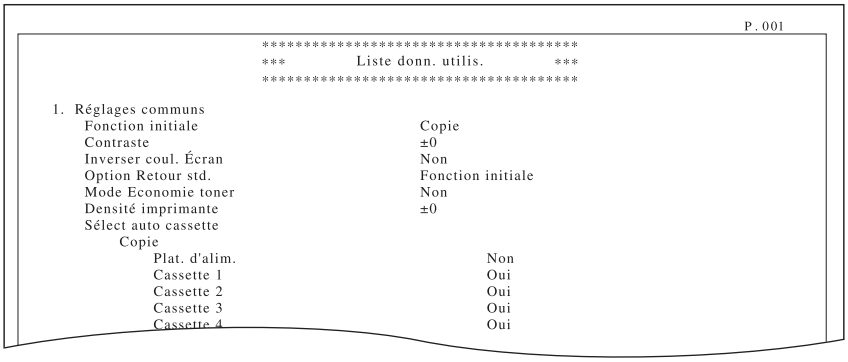
P. 001

```
*************************************
***        Liste donn. utilis.    ***
*************************************

1. Réglages communs
    Fonction initiale                    Copie
    Contraste                            ±0
    Inverser coul. Écran                 Non
    Option Retour std.                   Fonction initiale
    Mode Economie toner                  Non
    Densité imprimante                   ±0
    Sélect auto cassette
        Copie
            Plat. d'alim.                Non
            Cassette 1                   Oui
            Cassette 2                   Oui
            Cassette 3                   Oui
            Cassette 4                   Oui
```

1 **Appuyez sur (Mode utilisateur).**

Le menu Fonctions supplementaire s'affiche.

2

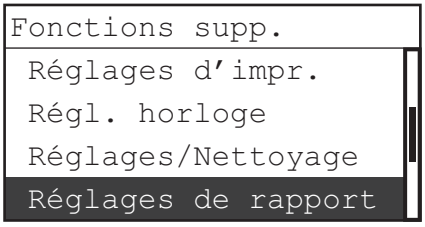

Utilisez les touches [▼] et [▲] pour sélectionner <Réglages de rapport> → appuyez sur [OK].

Le menu Imprimer la liste s'affiche.

3

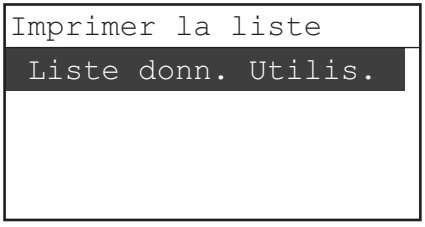

Appuyez sur [OK] pour choisir <Liste donn. Utilis.>.

4

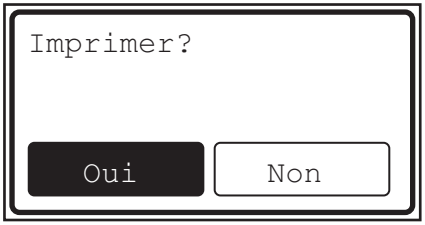

Utilisez les touches [◀] et [▶] pour sélectionner <Oui> → appuyez sur [OK].

La liste des données de l'utilisateur est imprimée.

Réglages de l'administrateur système

4

CHAPITRE

Ce chapitre décrit les réglages que peut définir la personne responsable du fonctionnement de la machine, notamment l'administrateur système.

Définition des réglages l'administrateur système 4-2

Réglage du code de l'administrateur système et du mot de passe système 4-2

Réglage du nom de l'administrateur système 4-4

Réglages des informations des périphériques 4-6

Gestion des numéros de service 4-8

Réglage de la gestion des numéros de service 4-9

Enregistrement du numéro de service, du mot de passe et du nombre maximal de pages. . . 4-10

Modification ou effacement du numéro de service, du mot de passe et du nombre maximal de pages 4-16

Consultation des informations de compteur 4-20

Informations du compteur d'impressions. 4-23

Mise à zéro des compteurs 4-24

Prise en compte des tâches d'impression possédant des numéros de service inconnus 4-26

Prise en compte des tâches de lecture possédant des numéros de service inconnus 4-27

Gestion ID utilisateur 4-29

Logiciel d'administration 4-31

Affichage du journal des tâches 4-33

Acceptation de tâches envoyées via le port d'interface USB 4-35

Définition des réglages l'administrateur système

Un ID et un mot de passe peuvent être définis pour l'administrateur système. Une fois que le code d'administrateur système et le mot de passe système ont été définis, seul l'administrateur système peut mémoriser et modifier les réglages système.

Les réglages de l'administrateur systèmes peuvent être définis à partir du menu Fonctions supplementaire. (Voir « Qu'est-ce que le Fonctions supplementaire ? », à la p. 3-2.)

NOTE

- Pour les instructions relatives à la saisie de caractères, voir « Saisie de caractères », à la p. 2-6.
- Le code d'administrateur système et le mot de passe système peuvent comporter sept chiffres au maximum. Si vous saisissez moins de sept chiffres, la machine les mémorise en ajoutant des zéros au début.
  - Exemple : si vous saisissez <02> ou <002>, <0000002> est mémorisé.

Réglage du code de l'administrateur système et du mot de passe système

Vous devez définir un code de l'administrateur système et un mot de passe système pour pouvoir gérer le fonctionnement de la machine.

1 **Appuyez sur (Mode utilisateur).**

Le menu Fonctions supplementaire s'affiche.

2

```
Fonctions supp.
 Régl. horloge
 Réglages/Nettoyage
 Réglages de rapport
 Réglages système
```

Utilisez les touches [▼] et [▲] pour sélectionner <Réglages système> → appuyez sur [OK].

Si le code de l'administrateur système et le mot de passe système ont déjà été définis, saisissez le code de l'administrateur système et le mot de passe système à l'aide des touches 0 - 9 (clavier numérique) → appuyez sur ID (ID).

Le menu Réglages système s'affiche.

3

```
Réglages système
 Régl. admin. système
 Régl. infos périph.
 Gestion n° service
 Gestion ID utilis.
```

Utilisez les touches [▼] et [▲] pour sélectionner <Régl. admin. système> → appuyez sur [OK].

Le menu Régl. admin. système s'affiche.

4

```
Régl. admin. système
 ID admin. système
 Admin. système
```

Utilisez les touches [▼] et [▲] pour sélectionner <ID admin. système> → appuyez sur [OK].

Le menu ID admin. système s'affiche.

5

```
ID admin. système

  1231231
```

Saisissez un code d'administrateur système (sept chiffres maximum) à l'aide des touches ⓪ - ⑨ (clavier numérique) → appuyez sur [OK].

Il n'est pas possible de mémoriser un code d'administrateur système contenant uniquement des zéros, par exemple <0000000>. Si vous entrez un nombre commençant par des zéros, ces derniers sont ignorés.

Exemple : si vous saisissez <02> ou <002>, <0000002> est mémorisé.

Le code de l'administrateur système est enregistré.

NOTE

En cas d'erreur lors de la saisie d'un nombre, effacez-le en appuyant sur ⓒ (Effacer) → saisissez le nombre correct.

6

```
Mot de passe système

*******

(Vide : sans param.)
```

Saisissez un mot de passe système (sept chiffres maximum) à l'aide des touches ⓪ - ⑨ (clavier numérique) → appuyez sur [OK].

NOTE

En cas d'erreur lors de la saisie du mot de passe, effacez-le en appuyant sur Ⓒ (Effacer) → saisissez le mot de passe correct.

7

```
Mot passe (Confirmer)

_
```

Si l'écran ci-contre s'affiche, saisissez à nouveau le mot de passe système pour confirmer → appuyez sur [OK].

Le mot de passe système est enregistré et l'affichage revient au menu Régl. admin. système.

NOTE

Si vous avez entré un nombre différent de celui défini à l'étape 6, vous devez à nouveau saisir le mot de passe. Répétez les étapes 6 et 7 jusqu'à ce que l'affichage revienne au menu Régl. admin. système.

8 **Appuyez sur [⁄⁄] (Restauration) pour revenir à l'écran d'attente.**

Réglage du nom de l'administrateur système

Suivez la procédure suivante pour définir le nom de l'administrateur système.

1 **Appuyez sur ⊛ (Mode utilisateur) → utilisez les touches [▼] et [▲] pour sélectionner <Réglages système> → appuyez sur [OK].**

Pour obtenir de l'aide, voir les captures d'écran à l'étape 2 de « Réglage du code de l'administrateur système et du mot de passe système », à la p. 4-2.

Si le code de l'administrateur système et le mot de passe système ont déjà été définis, saisissez le code de l'administrateur système et le mot de passe système à l'aide des touches ⓪ - ⑨ (clavier numérique) → appuyez sur ID (ID).

Le menu Réglages système s'affiche.

2

```
Réglages système
 Régl. admin. système
 Régl. infos périph.
 Gestion n° service
 Gestion ID utilis.
```

Utilisez les touches [▼] et [▲] pour sélectionner <Régl. admin. système> → appuyez sur [OK].

Le menu Régl. admin. système s'affiche.

3

```
Régl. admin. système
 ID admin. système
 Admin. système
```

Utilisez les touches [▼] et [▲] pour sélectionner <Admin. système> → appuyez sur [OK].

Le menu Admin. système s'affiche.

4

```
Admin. système
 Administrator
 Régler
 Mode d'entrée : a
```

Saisissez le nom de l'administrateur système (32 caractères maximum) à l'aide des touches ① - ⑨ (clavier numérique) → Utilisez [▼] ou [▲] pour sélectionner <Régler> → appuyez sur [OK].

NOTE

Pour les instructions relatives à la saisie de caractères, voir « Saisie de caractères », à la p. 2-6.

Le nom de l'administrateur système est enregistré et l'affichage revient au menu Réglages système.

5 **Appuyez sur [//] (Restauration) pour revenir à l'écran d'attente.**

Réglages des informations des périphériques

Les informations des périphériques permettent de donner un nom à la machine et d'enregistrer des informations concernant son emplacement.

1 **Appuyez sur (Mode utilisateur).**

Le menu Fonctions supplementaire s'affiche.

2

```
Fonctions supp.
 Régl. horloge
 Réglages/Nettoyage
 Réglages de rapport
 Réglages système
```

Utilisez les touches [▼] et [▲] pour sélectionner <Réglages système> → appuyez sur [OK].

Si le code de l'administrateur système et le mot de passe système ont déjà été définis, saisissez le code de l'administrateur système et le mot de passe système à l'aide des touches 0 - 9 (clavier numérique) → appuyez sur ID (ID).

Le menu Réglages système s'affiche.

3

```
Réglages système
 Régl. admin. système
 Régl. infos périph.
 Gestion n° service
 Gestion ID utilis.
```

Utilisez les touches [▼] et [▲] pour sélectionner <Régl. infos périph.> → appuyez sur [OK].

Le menu Régl. infos périph. s'affiche.

4

```
Régl. infos périph.
 Nom périphérique
 Emplacement
```

Utilisez les touches [▼] et [▲] pour sélectionner <Nom périphérique> → appuyez sur [OK].

5

```
Nom périphérique
 iR
 Régler
 Mode d'entrée : A
```

Saisissez le nom de la machine (32 caractères maximum) à l'aide des touches ① - ⊛ (clavier numérique) → Utilisez [▼] ou [▲] pour sélectionner <Régler> → appuyez sur [OK].

NOTE
Pour les instructions relatives à la saisie de caractères, voir « Saisie de caractères », à la p. 2-6.

6

```
Régl. infos périph.
 Nom périphérique
 Emplacement
```

Utilisez les touches [▼] et [▲] pour sélectionner <Emplacement> → appuyez sur [OK].

7

```
Emplacement
 A-3F
 Régler
 Mode d'entrée : A
```

Saisissez l'emplacement de la machine (32 caractères maximum) à l'aide des touches ① - ⊛ (clavier numérique) → Utilisez [▼] ou [▲] pour sélectionner <Régler> → appuyez sur [OK].

NOTE
Pour les instructions relatives à la saisie de caractères, voir « Saisie de caractères », à la p. 2-6.

Le nom du périphérique et l'emplacement de la machine sont définis.

8 **Appuyez sur [//] (Restauration) pour revenir à l'écran d'attente.**

Gestion des numéros de service

Vous pouvez enregistrer un numéro et un mot de passe pour chaque service et restreindre l'utilisation de la machine aux personnes qui saisissent les numéro et mot de passe corrects. Cette fonction est la gestion des numéros de service.

Il est possible d'enregistrer des numéros de service et des mots de passe pour 100 services au maximum. Utilisez la gestion des numéros de service pour vous tenir informé de la quantité de copies, de lectures et d'impressions réalisées par chaque service.

La gestion des numéros de service permet les réglages suivants :

- Activation/désactivation de la gestion des numéros de service.
- Enregistrement du numéro de service et du mot de passe.
- Limitation du nombre de copies, de lectures et d'impressions.
- Acceptation ou refus des tâches d'impression et de lecture provenant d'ordinateur possédant des numéros de service inconnus.

Les réglages de gestion des numéros de service peuvent être définis à partir du menu Fonctions supplementaire. (Voir « Qu'est-ce que le Fonctions supplementaire ? », à la p. 3-2.)

NOTE

- Le numéro de service et le mot de passe peuvent chacun contenir un maximum de sept chiffres. Si vous saisissez moins de sept chiffres, la machine les mémorise en ajoutant des zéros au début.
  - Exemple : si vous saisissez <02> ou <002>, <0000002> est mémorisé.
- Le nombre maximal de pages peut être compris entre 1 et 999 999.
- Le réglage par défaut est 'Non'.

Réglage de la gestion des numéros de service

Suivez la procédure suivante pour activer la gestion des numéros de service.

1 **Appuyez sur (Mode utilisateur).**

Le menu Fonctions supplementaire s'affiche.

2

```
Fonctions supp.
 Régl. horloge
 Réglages/Nettoyage
 Réglages de rapport
 Réglages système
```

Utilisez les touches [▼] et [▲] pour sélectionner <Réglages système> → appuyez sur [OK].

Si le code de l'administrateur système et le mot de passe système ont déjà été définis, saisissez le code de l'administrateur système et le mot de passe système à l'aide des touches 0 - 9 (clavier numérique) → appuyez sur ID (ID).

Le menu Réglages système s'affiche.

3

```
Réglages système
 Régl. admin. système
 Régl. infos périph.
 Gestion n° service
 Gestion ID utilis.
```

Utilisez les touches [▼] et [▲] pour sélectionner <Gestion n° service> → appuyez sur [OK].

Le menu Gestion n° service s'affiche.

4

```
Gestion n° service
 Non
 Oui
```

Utilisez les touches [▼] et [▲] pour sélectionner <Oui> → appuyez sur [OK].

Pour ne pas utiliser la fonction de gestion des numéros de service, sélectionnez <Non>.

La gestion des numéros de service est activée.

5 **Appuyez sur (Restauration) pour revenir à l'écran d'attente.**

Enregistrement du numéro de service, du mot de passe et du nombre maximal de pages

Il est possible d'enregistrer le numéro de service et le mot de passe après avoir réglé la fonction de gestion des numéros de service sur 'Oui'. Pour des instructions sur l'activation de la gestion des numéros de service, voir « Réglage de la gestion des numéros de service », à la p. 4-9.

L'enregistrement du numéro de service et du mot de passe permet de définir le nombre maximal de pages pour la copie, la lecture et l'impression.

1 **Appuyez sur (Mode utilisateur) → utilisez les touches [▼] et [▲] pour sélectionner <Réglages système> → appuyez sur [OK].**

Pour obtenir de l'aide, voir les captures d'écran à l'étape 2 de « Réglage de la gestion des numéros de service », à la p. 4-9.

Si le code de l'administrateur système et le mot de passe système ont déjà été définis, saisissez le code de l'administrateur système et le mot de passe système à l'aide des touches 0 - 9 (clavier numérique) → appuyez sur ID (ID).

Le menu Réglages système s'affiche.

2

```
Réglages système
 Régl. admin. système
 Régl. infos périph.
 Gestion n° service
 Gestion ID utilis.
```

Utilisez les touches [▼] et [▲] pour sélectionner <Gestion n° service> → appuyez sur [OK].

Le menu Gestion n° service s'affiche.

3

```
Gestion n° service
 Non
 Oui
```

Utilisez les touches [▼] et [▲] pour sélectionner <Oui> → appuyez sur [OK].

4

```
Gestion n° service
 Mém./Modif. N°serv.
 Totaux impression
 Aut. impr ID inconn.
 Aut. numer ID inconn
```

Utilisez les touches [▼] et [▲] pour sélectionner <Mém./Modif. N°serv.> → appuyez sur [OK].

5

```
Mém./Modif. N°serv.
 0001:    0000001
 0002:    0000002
 0003:    -------
 0004:    -------
```

Utilisez les touches [▼] et [▲] pour sélectionner le numéro à affecter au service → appuyez sur [OK].

6

```
N° de service

  0000003
```

Saisissez un numéro de service (maximum 7 chiffres) à l'aide des touches ⓪ - ⑨ (clavier numérique) → appuyez sur [OK].

Il n'est pas possible de mémoriser un numéro de service ou un mot de passe contenant uniquement des zéros, par exemple <0000000>. Si vous entrez un nombre commençant par des zéros, ces derniers sont ignorés.

Exemple : si vous saisissez <02> ou <002>, <0000002> est mémorisé.

Le numéro de service est enregistré.

NOTE

En cas d'erreur lors de la saisie d'un nombre, effacez-le en appuyant sur ⓒ (Effacer) → saisissez le nombre correct.

7

```
Mot de passe

  *******

 (Vide : sans param.)
```

Saisissez le mot de passe (sept chiffres maximum) à l'aide des touches ⓪ - ⑨ (clavier numérique) → appuyez sur [OK].

Si vous ne souhaitez pas définir de mot de passe, appuyez seulement sur [OK].

NOTE

Si vous vous trompez pendant la saisie du mot de passe, appuyez sur ⓒ (Effacer) pour l'effacer → saisissez le mot de passe correct.

8

```
Mot passe (Confirmer)

_
```

Si l'écran ci-contre s'affiche, saisissez à nouveau le mot de passe pour confirmer → appuyez sur [OK].

Le mot de passe est défini. L'affichage revient au menu Mémoriser N° service.

NOTE

Si vous avez entré un nombre différent de celui défini à l'étape 7, vous devez à nouveau saisir le mot de passe. Répétez les étapes 7 et 8 jusqu'à ce que le menu Mémoriser N° service s'affiche.

9

```
Mémoriser N° service
 Fin
 Réglages de limite
```

Utilisez les touches [▼] et [▲] pour sélectionner <Fin> → appuyez sur [OK].

Pour enregistrer un autre numéro de service et un autre mot de passe avant de passer à la définition des réglages de limite, répétez les étapes 4 à 9.

10

```
Gestion n° service
 Mém./Modif. N°serv.
 Totaux impression
 Aut. impr ID inconn.
 Aut. numer ID inconn
```

Utilisez [▼] ou [▲] pour sélectionner <Mém./Modif. N°serv.> → appuyez sur [OK].

11

```
Mém./Modif. N°serv.
 0001:    0000001
 0002:    0000002
 0003:    0000003
 0004:    -------
```

Utilisez [▼] ou [▲] pour sélectionner le service pour lequel vous voulez définir une limite → appuyez sur [OK].

NOTE

Maintenez la touche [▼] ou [▲] enfoncée pour faire défiler rapidement les numéros de service enregistrés. Le défilement rapide est utile si la liste des numéros de service enregistrés est longue.

12

```
Modifier 0001
 N° de service
 Mot de passe
 Réglages de limite
 Effacer
```

Utilisez [▼] ou [▲] pour sélectionner <Réglages de limite> → appuyez sur [OK].

13 Sélectionnez la fonction souhaitée.

● **Pour définir un nombre maximal d'impressions et de copies :**

```
Réglages de limite
 Limite total impr.
 Limite de copie
 Limite Lecture noire
 Limite Lecture coul.
```

❑ Utilisez les touches [▼] et [▲] pour sélectionner <Limite total impr.> → appuyez sur [OK].

NOTE

<Limite total impr.> est la somme de <Limite de copie> et de <Limite d'impression>.

```
Limite total impr.
 Non
 Oui
```

❑ Utilisez les touches [▼] et [▲] pour sélectionner <Oui> → appuyez sur [OK].

Si vous ne souhaitez pas définir de nombre maximal de pages, sélectionnez <Non>.

```
Limite de pages
 2000
 (1-999999)
```

❑ Saisissez un nombre maximal (jusqu'à six chiffres) de copies et d'impressions autorisées pour le numéro de service enregistré en utilisant les touches ⓪ - ⑨ (clavier numérique) → appuyez sur [OK].

Le nombre maximal de pages est défini.

NOTE

<Limite total impr.> est la somme de <Limite de copie> et de <Limite d'impression>.

● **Pour définir un nombre maximal de copies :**

```
Réglages de limite
 Limite total impr.
 Limite de copie
 Limite Lecture noire
 Limite Lecture coul.
```

❑ Utilisez les touches [▼] et [▲] pour sélectionner <Limite de copie> → appuyez sur [OK].

```
Limite de copie
 Non
 Oui
```

❑ Utilisez les touches [▼] et [▲] pour sélectionner <Oui> → appuyez sur [OK].

Si vous ne souhaitez pas définir de nombre maximal de copies, sélectionnez <Non>.

```
Limite de pages

  1000

  (1-999999)
```

❑ Saisissez un nombre maximal (jusqu'à six chiffres) de pages pouvant être copiées par le numéro de service enregistré en utilisant les touches ⓪ - ⑨ (clavier numérique) → appuyez sur [OK].

Le nombre maximal de copies est défini.

● **Si vous souhaitez définir une limite de page pour la lecture noir et blanc :**

```
Réglages de limite
 Limite total impr.
 Limite de copie
 Limite Lecture noire
 Limite Lecture coul.
```

❑ Utilisez [▼] ou [▲] pour sélectionner <Limite Lecture noire> → appuyez sur [OK].

```
Limite Lecture noire
 Non
 Oui
```

❑ Utilisez [▼] ou [▲] pour sélectionner <Oui> → appuyez sur [OK].

Si vous ne souhaitez pas définir de limite de page pour les lectures noir et blanc, sélectionnez <Non>.

```
Limite de pages

  1000

      (1-999999)
```

❑ Entrez le nombre maximal de pages (six chiffres maximum) pouvant être lues par le numéro de service enregistré à l'aide de ⓪ - ⑨ (clavier numérique) → appuyez sur [OK].

La limite de lecture noire est définie.

● **Si vous souhaitez définir une limite de page pour la lecture couleur :**

```
Réglages de limite
 Limite total impr.
 Limite de copie
 Limite Lecture noire
 Limite Lecture coul.
```

❑ Utilisez [▼] ou [▲] pour sélectionner <Limite Lecture coul.> → appuyez sur [OK].

```
Limite Lecture coul.
 Non
 Oui
```

❑ Utilisez [▼] ou [▲] pour sélectionner <Oui> → appuyez sur [OK].

Si vous ne souhaitez pas définir de limite de page pour les lectures couleur, sélectionnez <Non>.

```
Limite de pages

  1000

      (1-999999)
```

❑ Entrez le nombre maximal de pages (six chiffres maximum) pouvant être lues par le numéro de service enregistré à l'aide de ⓪ - ⑨ (clavier numérique) → appuyez sur [OK].

La limite de lecture couleur est définie.

● **Pour définir un nombre maximal d'impressions :**

```
Réglages de limite
 Limite de copie
 Limite Lecture noire
 Limite Lecture coul.
 Limite d'impression
```

❑ Utilisez les touches [▼] et [▲] pour sélectionner <Limite d'impression> → appuyez sur [OK].

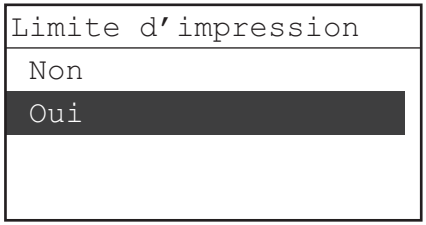

❑ Utilisez les touches [▼] et [▲] pour sélectionner <Oui> → appuyez sur [OK].

Si vous ne souhaitez pas définir de nombre maximal d'impressions, sélectionnez <Non>.

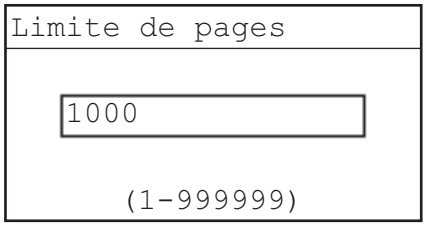

❑ Saisissez un nombre maximal (jusqu'à six chiffres) de pages pouvant être imprimées par le numéro de service enregistré en utilisant les touches ⓪ - ⑨ (clavier numérique) → appuyez sur [OK].

Le nombre maximal d'impressions est défini.

REMARQUE

La machine suspend la lecture si le nombre limite est atteint durant la lecture d'originaux à partir du chargeur en option (les originaux lus avant que la limite soit atteinte ne sont pas pris en compte).

NOTE

- En cas d'erreur lors de la saisie d'un nombre, effacez-le en appuyant sur ⓒ (Effacer) → saisissez le nombre correct.
- Le nombre maximal de pages peut être compris entre 1 et 999 999. Une fois la limite atteinte, copier, lire ou imprimer n'est plus possible.
- Le nombre maximal de pages correspond au nombre de faces imprimées. Une impression recto verso compte donc pour deux pages.

14 Appuyez sur [//] (Restauration) pour revenir à l'écran d'attente.

Modification ou effacement du numéro de service, du mot de passe et du nombre maximal de pages

Vous pouvez modifier les numéros de service, mots de passe et réglages de limite déjà enregistrés. Vous pouvez également effacer un numéro de service enregistré si vous n'en avez plus besoin.

1 Appuyez sur (Mode utilisateur) → utilisez les touches [▼] et [▲] pour sélectionner <Réglages système> → appuyez sur [OK].

Pour obtenir de l'aide, voir les captures d'écran à l'étape 2 de « Réglage de la gestion des numéros de service », à la p. 4-9.

Si le code de l'administrateur système et le mot de passe système ont déjà été définis, saisissez le code de l'administrateur système et le mot de passe système à l'aide des touches ⓪ - ⑨ (clavier numérique) → appuyez sur ⓘⓓ (ID).

Le menu Réglages système s'affiche.

2

```
Réglages système
 Régl. admin. système
 Régl. infos périph.
 Gestion n° service
 Gestion ID utilis.
```

Utilisez les touches [▼] et [▲] pour sélectionner <Gestion n° service> → appuyez sur [OK].

Le menu Gestion n° service s'affiche.

3

```
Gestion n° service
 Non
 Oui
```

Utilisez les touches [▼] et [▲] pour sélectionner <Oui> → appuyez sur [OK].

4

```
Gestion n° service
 Mém./Modif. N°serv.
 Totaux impression
 Aut. impr ID inconn.
 Aut. numer ID inconn
```

Utilisez les touches [▼] et [▲] pour sélectionner <Mém./Modif. N°serv.> → appuyez sur [OK].

5

```
Mém./Modif. N°serv.
 0001:    0000001
 0002:    0000002
 0003:    0000003
 0004:    -------
```

Appuyez sur [▼] ou [▲] pour sélectionner le service dont vous souhaitez modifier le numéro, le mot de passe et le nombre maximal de pages → appuyez sur [OK].

NOTE

Maintenez la touche [▼] ou [▲] enfoncée pour faire défiler rapidement les numéros de service enregistrés. Le défilement rapide est utile si la liste des numéros de service enregistrés est longue.

6 Sélectionnez la fonction souhaitée.

● **Pour modifier le numéro de service :**

```
Modifier 0001
 N° de service
 Mot de passe
 Réglages de limite
 Effacer
```

❑ Utilisez les touches [▼] et [▲] pour sélectionner <N° de service> → appuyez sur [OK].

```
N° de service

 _
```

❑ Appuyez sur ⓒ (Effacer) pour supprimer le numéro de service.

```
N° de service

 1231231
```

❑ Saisissez un nouveau numéro de service en utilisant les touches ⓪ - ⑨ (clavier numérique) → appuyez sur [OK].

Pour obtenir de l'aide, voir étape 6 de « Enregistrement du numéro de service, du mot de passe et du nombre maximal de pages », à la p. 4-10.

Le nouveau numéro de service est enregistré.

● **Pour modifier le mot de passe :**

```
Modifier 0001
 N° de service
 Mot de passe
 Réglages de limite
 Effacer
```

❑ Utilisez les touches [▼] et [▲] pour sélectionner <Mot de passe> → appuyez sur [OK].

```
Mot de passe

 _

 (Vide : sans param.)
```

❑ Appuyez sur ⓒ (Effacer) pour supprimer le mot de passe.

```
Mot de passe

*******

(Vide : sans param.)
```

❑ Saisissez un nouveau mot de passe en utilisant les touches ⓪ - ⑨ (clavier numérique) → appuyez sur [OK].

Pour obtenir de l'aide, voir étapes 7 et 8 de « Enregistrement du numéro de service, du mot de passe et du nombre maximal de pages », à la p. 4-10.

Le nouveau mot de passe est défini.

● **Pour modifier les réglages de limite :**

```
Modifier 0001
 N° de service
 Mot de passe
 Réglages de limite
 Effacer
```

❑ Utilisez les touches [▼] et [▲] pour sélectionner <Réglages de limite> → appuyez sur [OK].

```
Réglages de limite
 Limite total impr.
 Limite de copie
 Limite Lecture noire
 Limite Lecture coul.
```

❑ Choisissez et réglez les options de limite.

Pour obtenir de l'aide, voir étape 10 de « Enregistrement du numéro de service, du mot de passe et du nombre maximal de pages », à la p. 4-10.

● **Pour effacer le service enregistré :**

```
Modifier 0001
 N° de service
 Mot de passe
 Réglages de limite
 Effacer
```

❑ Utilisez les touches [▼] et [▲] pour sélectionner <Effacer> → appuyez sur [OK].

```
Supprimer ?

 Oui    Non
```

❑ Utilisez les touches [◀] et [▶] pour sélectionner <Oui> → appuyez sur [OK].

NOTE

Si vous ne souhaitez pas effacer le numéro de service sélectionné, appuyez sur <Non>.

Le numéro de service sélectionné et tous ses réglages sont supprimés.

7 **Appuyez sur [⁄⁄] (Restauration) pour revenir à l'écran d'attente.**

Consultation des informations de compteur

Vous pouvez consulter le nombre total de pages utilisées par chaque service.

1 **Appuyez sur (Mode utilisateur) → utilisez les touches [▼] et [▲] pour sélectionner <Réglages système> → appuyez sur [OK].**

Pour obtenir de l'aide, voir les captures d'écran à l'étape 2 de « Réglage de la gestion des numéros de service », à la p. 4-9.

Si le code de l'administrateur système et le mot de passe système ont déjà été définis, saisissez le code de l'administrateur système et le mot de passe système à l'aide des touches 0 - 9 (clavier numérique) → appuyez sur ID (ID).

Le menu Réglages système s'affiche.

2

```
Réglages système
 Régl. admin. système
 Régl. infos périph.
 Gestion n° service
 Gestion ID utilis.
```

Utilisez les touches [▼] et [▲] pour sélectionner <Gestion n° service> → appuyez sur [OK].

Le menu Gestion n° service s'affiche.

3

```
Gestion n° service
 Non
 Oui
```

Utilisez les touches [▼] et [▲] pour sélectionner <Oui> → appuyez sur [OK].

4

```
Gestion n° service
 Mém./Modif. N°serv.
 Totaux impression
 Aut. impr ID inconn.
 Aut. numer ID inconn
```

Utilisez les touches [▼] et [▲] pour sélectionner <Totaux impression> → appuyez sur [OK].

Le menu Totaux impression s'affiche.

5

```
Totaux impression
 Aff. totaux impr.
 Eff. ts les totaux
 Imprimer la liste
```

Utilisez les touches [▼] et [▲] pour sélectionner <Aff. totaux impr.> → appuyez sur [OK].

6

```
Spécifier ID service
 0000001
 0000002
 0000003
 0000004
```

Utilisez les touches [▼] et [▲] pour sélectionner le numéro de service dont vous souhaitez consulter les informations de compteur.

NOTE

Maintenez la touche [▼] ou [▲] enfoncée pour faire défiler rapidement les numéros de service enregistrés. Le défilement rapide est utile si la liste des numéros de service enregistrés est longue.

7 Sélectionnez la fonction souhaitée.

- **Pour consulter les informations de compteur pour les impressions et les copies :**

```
ID service:0000002
 Total impressions
 Copie
 Lecture noire
 Lecture couleur
```

❑ Utilisez les touches [▼] et [▲] pour sélectionner <Total impressions> → appuyez sur [OK].

❑ Consultez les informations de compteur.

NOTE

<Total impressions> est la somme <Copie> et de <Impression>.

❑ Pour consulter d'autres informations de compteur, appuyez sur [OK] → sélectionnez une autre fonction. Sinon, passez à l'étape 8.

● **Pour consulter les informations de compteur pour les copies :**

```
ID service:0000002
 Total impressions
 Copie
 Lecture noire
 Lecture couleur
```

- ❑ Utilisez les touches [▼] et [▲] pour sélectionner <Copie> → appuyez sur [OK].
- ❑ Consultez les informations de compteur.
- ❑ Pour consulter d'autres informations de compteur, appuyez sur [OK] → sélectionnez une autre fonction. Sinon, passez à l'étape 8.

● **Pour consulter les informations de compteur pour les impressions :**

```
ID service:0000002
 Copie
 Lecture noire
 Lecture couleur
 Impression
```

- ❑ Utilisez les touches [▼] et [▲] pour sélectionner <Impression> → appuyez sur [OK].
- ❑ Consultez les informations de compteur.
- ❑ Pour consulter d'autres informations de compteur, appuyez sur [OK] → sélectionnez une autre fonction. Sinon, passez à l'étape 8.

8 Appuyez sur [⁄⁄] (Restauration) pour revenir à l'écran d'attente.

Informations du compteur d'impressions

Vous pouvez imprimer une liste mentionnant la quantité de papier utilisée par chaque service.

1 **Appuyez sur (Mode utilisateur) → utilisez les touches [▼] et [▲] pour sélectionner <Réglages système> → appuyez sur [OK].**

Pour obtenir de l'aide, voir les captures d'écran aux étapes 2 et 3 de « Réglage de la gestion des numéros de service », à la p. 4-9.

Si le code de l'administrateur système et le mot de passe système ont déjà été définis, saisissez le code de l'administrateur système et le mot de passe système à l'aide des touches 0 - 9 (clavier numérique) → appuyez sur ID (ID).

Le menu Réglages système s'affiche.

2

```
Réglages système
 Régl. admin. système
 Régl. infos périph.
 Gestion n° service
 Gestion ID utilis.
```

Utilisez les touches [▼] et [▲] pour sélectionner <Gestion n° service> → appuyez sur [OK].

Le menu Gestion n° service s'affiche.

3

```
Gestion n° service
 Non
 Oui
```

Utilisez les touches [▼] et [▲] pour sélectionner <Oui> → appuyez sur [OK].

4

```
Gestion n° service
 Mém./Modif. N°serv.
 Totaux impression
 Aut. impr ID inconn.
 Aut. numer ID inconn
```

Utilisez les touches [▼] et [▲] pour sélectionner <Totaux impression> → appuyez sur [OK].

Le menu Totaux impression s'affiche.

5

```
Totaux impression
 Aff. totaux impr.
 Eff. ts les totaux
 Imprimer la liste
```

Utilisez les touches [▼] et [▲] pour sélectionner <Imprimer la liste> → appuyez sur [OK].

6

```
Imprimer?

Oui        Non
```

Utilisez les touches [◀] et [▶] pour sélectionner <Oui>.

Pour quitter, sélectionnez <Non>.

L'impression démarre et l'affichage revient automatiquement à l'écran d'attente.

NOTE

Les informations de compteur peuvent être imprimées si toutes les conditions suivantes sont remplies :

- Le format A4, A4R ou A3 (ordinaire, recyclé ou couleur) est chargé dans une source d'alimentation définie sur 'Oui'.
- La source d'alimentation citée ci-dessus est définie sur 'Autres' dans la section <Sélect auto cassette> des Réglages communs (à partir du menu Fonctions supplementaire). (Voir « Sélection automatique du papier/Changement automatique de cassette », à la p. 3-11.)

Mise à zéro des compteurs

Vous pouvez réinitialiser les compteurs de tous les départements.

1 **Appuyez sur (Mode utilisateur) → utilisez les touches [▼] et [▲] pour sélectionner <Réglages système> → appuyez sur [OK].**

Pour obtenir de l'aide, voir les captures d'écran à l'étape 2 de « Réglage de la gestion des numéros de service », à la p. 4-9.

Si le code de l'administrateur système et le mot de passe système ont déjà été définis, saisissez le code de l'administrateur système et le mot de passe système à l'aide des touches 0 - 9 (clavier numérique) → appuyez sur ID (ID).

Le menu Réglages système s'affiche.

2

```
Réglages système
 Régl. admin. système
 Régl. infos périph.
 Gestion n° service
 Gestion ID utilis.
```

Utilisez les touches [▼] et [▲] pour sélectionner <Gestion n° service> → appuyez sur [OK].

Le menu Gestion n° service s'affiche.

3

```
Gestion n° service
 Non
 Oui
```

Utilisez les touches [▼] et [▲] pour sélectionner <Oui> → appuyez sur [OK].

4

```
Gestion n° service
 Mém./Modif. N°serv.
 Totaux impression
 Aut. impr ID inconn.
 Aut. numer ID inconn
```

Utilisez les touches [▼] et [▲] pour sélectionner <Totaux impression> → appuyez sur [OK].

Le menu Totaux impression s'affiche.

5

```
Totaux impression
 Aff. totaux impr.
 Eff. ts les totaux
 Imprimer la liste
```

Utilisez les touches [▼] et [▲] pour sélectionner <Eff. ts les totaux> → appuyez sur [OK].

6

```
Effacer un compte ?

 Oui      Non
```

Utilisez les touches [◀] et [▶] pour sélectionner <Oui>.

Pour quitter, sélectionnez <Non>.

Les compteurs ont été remis à zéro.

7 **Appuyez sur [⁄⁄] (Restauration) pour revenir à l'écran d'attente.**

Prise en compte des tâches d'impression possédant des numéros de service inconnus

Vous pouvez choisir de prendre en compte ou d'ignorer des tâches d'impression provenant d'ordinateurs ne correspondant pas au numéro de service enregistré.

NOTE

Le réglage par défaut est 'Oui'.

1 **Utilisez (Mode utilisateur) → utilisez [▼] ou [▲] pour sélectionner <Réglages système> → appuyez sur [OK].**

Pour obtenir de l'aide, reportez-vous aux captures d'écran à l'étape 2 de la section « Réglage de la gestion des numéros de service », à la p. 4-9.

Si vous avez déjà défini l'ID admin. système et le Mot de passe système, saisissez l'ID et le mot de passe de l'administrateur système à l'aide de 0 - 9 (clavier numérique) → appuyez sur ID (ID).

Le menu Réglages système s'affiche.

2

```
Réglages système
 Régl. admin. système
 Régl. infos périph.
 Gestion n° service
 Gestion ID utilis.
```

Utilisez [▼] ou [▲] pour sélectionner <Gestion n° service> → appuyez sur [OK].

Le menu Gestion n° service s'affiche.

3

```
Gestion n° service
 Non
 Oui
```

Utilisez [▼] ou [▲] pour sélectionner <Oui> → appuyez sur [OK].

4

```
Gestion n° service
 Mém./Modif. N°serv.
 Totaux impression
 Aut. impr ID inconn.
 Aut. numer ID inconn
```

Utilisez [▼] ou [▲] pour sélectionner <Aut. impr ID inconn.> → appuyez sur [OK].

Le menu Aut. impr ID inconn. s'affiche.

5

```
Aut. impr ID inconn.
 Non
 Oui
```

Utilisez [▼] ou [▲] pour sélectionner <Non> ou <Oui> → appuyez sur [OK].

Voici les détails de chaque élément de réglage :

<Non>
La machine ne prend pas en compte les tâches d'impression provenant d'ordinateurs ne correspondant pas au numéro de service enregistré.

<Oui>
La machine prend en compte les tâches d'impression provenant d'ordinateurs ne correspondant pas au numéro de service enregistré.

Le mode sélectionné est activé.

6 **Appuyez sur [ ] (Restauration) pour revenir à l'écran d'attente.**

Prise en compte des tâches de lecture possédant des numéros de service inconnus

Vous pouvez choisir de prendre en compte ou d'ignorer des tâches de lecture provenant d'ordinateurs ne correspondant pas au numéro de service enregistré.

NOTE
Le réglage par défaut est 'Oui'.

1 **Utilisez (Mode utilisateur) → utilisez [▼] ou [▲] pour sélectionner <Réglages système> → appuyez sur [OK].**

Pour obtenir de l'aide, reportez-vous aux captures d'écran à l'étape 2 de la section « Réglage de la gestion des numéros de service », à la p. 4-9.

Si vous avez déjà défini l'ID admin. système et le Mot de passe système, saisissez l'ID et le mot de passe de l'administrateur système à l'aide de 0 - 9 (clavier numérique) → appuyez sur ID (ID).

Le menu Réglages système s'affiche.

2

```
Réglages système
 Régl. admin. système
 Régl. infos périph.
 Gestion n° service
 Gestion ID utilis.
```

Utilisez [▼] ou [▲] pour sélectionner <Gestion n° service> → appuyez sur [OK].

Le menu Gestion n° service s'affiche.

3

```
Gestion n° service
 Non
 Oui
```

Utilisez [▼] ou [▲] pour sélectionner <Oui> → appuyez sur [OK].

4

```
Gestion n° service
 Mém./Modif. N°serv.
 Totaux impression
 Aut. impr ID inconn.
 Aut. numer ID inconn
```

Utilisez [▼] ou [▲] pour sélectionner <Aut. numer ID inconn.> → appuyez sur [OK].

Le menu Aut. numer ID inconn. s'affiche.

5

```
Aut. numer ID inconn
 Non
 Oui
```

Utilisez [▼] ou [▲] pour sélectionner <Non> ou <Oui> → appuyez sur [OK].

Voici les détails de chaque élément de réglage :

<Non>
La machine ne prend pas en compte les tâches de lecture à distance provenant d'ordinateurs ne correspondant pas au numéro de service enregistré.

<Oui>
La machine prend en compte les tâches de lecture à distance provenant d'ordinateurs ne correspondant pas au numéro de service enregistré.

Le mode sélectionné est activé.

6 **Appuyez sur [//] (Restauration) pour revenir à l'écran d'attente.**

Gestion ID utilisateur

S'il est possible d'établir la connexion réseau, vous pouvez gérer les ID utilisateur de la machine.

La fonction de gestion des codes confidentiels des utilisateurs permet de gérer jusqu'à 100 ID utilisateur. Si la fonction Gestion ID util. est réglée sur 'Oui' et si les ID et les mots de passe utilisateur sont enregistrés dans la machine, vous devez entrer un ID et un mot de passe utilisateur avant d'utiliser la machine.

REMARQUE

- La fonction Gestion ID util. est disponible uniquement lorsque le kit réseau en option est installé sur la machine.
- Vous devez enregistrer l'ID et le mot de passe utilisateur pour pouvoir régler ce mode sur 'Oui'.
- Les ID et les mots de passe utilisateur doivent être préalablement enregistrés dans la machine via le logiciel d'administration. Pour accéder au logiciel d'administration depuis un ordinateur, vous devez configurer la machine. (Voir « Logiciel d'administration », à la p. 4-31.) Pour plus d'informations sur l'enregistrement d'un ID et d'un mot de passe utilisateur, consultez le *Guide du logiciel d'administration*.

NOTE

- Chaque ID utilisateur peut appartenir à un seul numéro de service. Vous ne pouvez pas enregistrer simultanément le même ID utilisateur sous plusieurs numéros de service.
- Le réglage par défaut est 'Non'.

1 Appuyez sur (Mode utilisateur).

Le menu Fonctions supplementaire s'affiche.

2

```
Fonctions supp.
 Régl. horloge
 Réglages/ Nettoyage
 Réglages de rapport
 Réglages système
```

Utilisez [▼] ou [▲] pour sélectionner <Réglages système> → appuyez sur [OK].

Si vous avez déjà défini l'ID admin. système et le Mot de passe système, saisissez l'ID et le mot de passe de l'administrateur système à l'aide de 0 - 9 (clavier numérique) → appuyez sur ID (ID).

Le menu Réglages système s'affiche.

3

```
Réglages système
 Régl. admin. système
 Régl. infos périph.
 Gestion n° service
 Gestion ID utilis.
```

Utilisez [▼] ou [▲] pour sélectionner <Gestion ID utilis.> → appuyez sur [OK].

Le menu Gestion ID utilis. s'affiche.

4

```
Gestion ID utilis.
 Non
 Oui
```

Utilisez [▼] ou [▲] pour sélectionner <Oui> → appuyez sur [OK].

Pour ne pas activer la fonction Gestion ID utilis., sélectionnez <Non>.

Le mode sélectionné est activé.

5 **Appuyez sur [⁄⁄] (Restauration) pour revenir à l'écran d'attente.**

Logiciel d'administration

S'il est possible d'établir la connexion réseau, vous pouvez indiquer si vous souhaitez activer le logiciel d'administration (interface utilisateur) en vue d'utiliser la machine et d'en modifier les réglages via le réseau.

Une fois le port de l'interface Ethernet correctement configuré, il est possible de commander et de configurer la machine via l'interface utilisateur distante.

REMARQUE

Le logiciel d'administration est disponible uniquement lorsque le kit réseau en option est installé sur la machine.

NOTE

- Pour plus d'informations sur le logiciel d'administration, consultez le *Guide du logiciel d'administration*.
- Pour plus d'informations sur la configuration du port Ethernet, consultez le Guide de mise en réseau.
- Le réglage par défaut est 'Oui'.

1 **Appuyez sur (Mode utilisateur).**

Le menu Fonctions supplementaire s'affiche.

2

```
Fonctions supp.
 Régl. horloge
 Réglages/ Nettoyage
 Réglages de rapport
 Réglages système
```

Utilisez [▼] ou [▲] pour sélectionner <Réglages système> → appuyez sur [OK].

Si vous avez déjà défini l'ID admin. système et le Mot de passe système, saisissez l'ID et le mot de passe de l'administrateur système à l'aide de 0 - 9 (clavier numérique) → appuyez sur ID (ID).

Le menu Réglages système s'affiche.

3

```
Réglages système
 Gestion n° service
 Gestion ID utilis.
 Réglages réseau
 Int util dist On/off
```

Utilisez [▼] ou [▲] pour sélectionner <Int util dist On/off> → appuyez sur [OK].

Le menu Int util dist On/off s'affiche.

4

```
Int util dist On/off
 Non
 Oui
```

Utilisez [▼] ou [▲] pour sélectionner <Non> ou <Oui> → appuyez sur [OK].

Voici les détails de chaque élément de réglage :

<Non>
Il est impossible de définir les réglages et d'utiliser la machine via l'interface utilisateur distante.

<Oui>
Il est possible de définir les réglages et d'utiliser la machine via l'interface utilisateur distante.

Le mode sélectionné est activé.

5 Appuyez sur [⁄⁄] (Restauration) pour revenir à l'écran d'attente.

6 Redémarrez la machine.

Mettez la machine hors tension, patientez 10 secondes au moins, puis mettez-la à nouveau sous tension.

NOTE

Pour activer le logiciel d'administration, il est nécessaire de redémarrer la machine. Pour plus d'informations sur la mise sous et hors tension de la machine, voir « Interrupteur principal et interrupteur du panneau de commande », à la p. 1-14.

Affichage du journal des tâches

Pour pouvez régler la machine pour qu'elle affiche le journal des tâches de copie et d'impression.

NOTE

Le réglage par défaut est 'Oui'.

1 **Appuyez sur (Mode utilisateur).**

Le menu Fonctions supplementaire s'affiche.

2

```
Fonctions supp.
 Régl. horloge
 Réglages/Nettoyage
 Réglages de rapport
 Réglages système
```

Utilisez les touches [▼] et [▲] pour sélectionner <Réglages système> → appuyez sur [OK].

Si le code de l'administrateur système et le mot de passe système ont déjà été définis, saisissez le code de l'administrateur système et le mot de passe système à l'aide des touches 0 - 9 (clavier numérique) → appuyez sur ID (ID).

Le menu Réglages système s'affiche.

3

```
Réglages système
 Gestion ID utilis.
 Réglages réseau
 Int util dist On/off
 Affich. jrnal tâches
```

Utilisez les touches [▼] et [▲] pour sélectionner <Affich. jrnal tâches> → appuyez sur [OK].

Le menu Affich. jrnal tâches s'affiche.

4

```
Affich. jrnal tâches
 Non
 Oui
```

Utilisez les touches [▼] et [▲] pour sélectionner <Non> ou <Oui> → appuyez sur [OK].

Voici les détails de chaque élément :

<Non>
Le journal des tâches de copie et d'impression n'est pas affiché à l'écran Moniteur système.

<Oui>
Le journal des tâches de copie et d'impression est affiché à l'écran Moniteur système.

Le mode sélectionné est activé.

5

Appuyez sur [//] (Restauration) pour revenir à l'écran d'attente.

Acceptation de tâches envoyées via le port d'interface USB

La machine peut accepter des tâches envoyées via l'interface USB. Pour utiliser l'interface USB afin d'effectuer des impressions à partir d'un ordinateur, activez-la comme décrit ci-dessous.

NOTE

Le réglage par défaut est 'Oui'.

1 **Appuyez sur (Mode utilisateur).**

Le menu Fonctions supplementaire s'affiche.

2

```
Fonctions supp.
 Régl. horloge
 Réglages/Nettoyage
 Réglages de rapport
 Réglages système
```

Utilisez les touches [▼] et [▲] pour sélectionner <Réglages système> → appuyez sur [OK].

Si le code de l'administrateur système et le mot de passe système ont déjà été définis, saisissez le code de l'administrateur système et le mot de passe système à l'aide des touches 0 - 9 (clavier numérique) → appuyez sur ID (ID).

Le menu Réglages système s'affiche.

3

```
Réglages système
 Réglages réseau
 Int util dist On/off
 Affich. jrnal tâches
 Utiliser périph. USB
```

Utilisez les touches [▼] et [▲] pour sélectionner <Utiliser périph. USB> → appuyez sur [OK].

Le menu Utiliser périph. USB s'affiche.

4

```
Utiliser périph. USB
 Non
 Oui
```

Utilisez les touches [▼] et [▲] pour sélectionner <Non> ou <Oui> → appuyez sur [OK].

Voici les détails de chaque élément :

<Non>
La machine n'accepte pas les tâches envoyées via l'interface USB.

<Oui>
La machine accepte les tâches envoyées via l'interface USB.

Le mode sélectionné est activé.

5 Redémarrez la machine.

Mettez la machine hors tension, patientez au moins 10 secondes, puis mettez-la à nouveau sous tension.

NOTE

Pour des instructions sur la manière d'allumer et d'éteindre la machine, voir « Mise sous tension de l'alimentation principale », à la p. 1-14.

Équipement en option

5
CHAPITRE

Ce chapitre décrit l'utilisation des périphériques en option et leurs fonctions spécifiques.

Configuration du système 5-2
Équipement en option 5-2
Combinaisons d'options disponibles 5-4
Chargeur (CRV-P2) 5-5
Module de Finition interne-U2 5-6
Modes de finition 5-7
Bac Séparateur interne-E2 5-10
Module Une Cassette-J1/K1 5-11
Accessoire en option 5-11

Configuration du système

Cette section rassemble les illustrations de tous les périphériques en option pouvant être ajoutés à la machine. Elle propose différents exemples de configuration du système.

Pour plus d'informations concernant toute la gamme de périphériques en option, contactez votre revendeur Canon agréé local.

Équipement en option

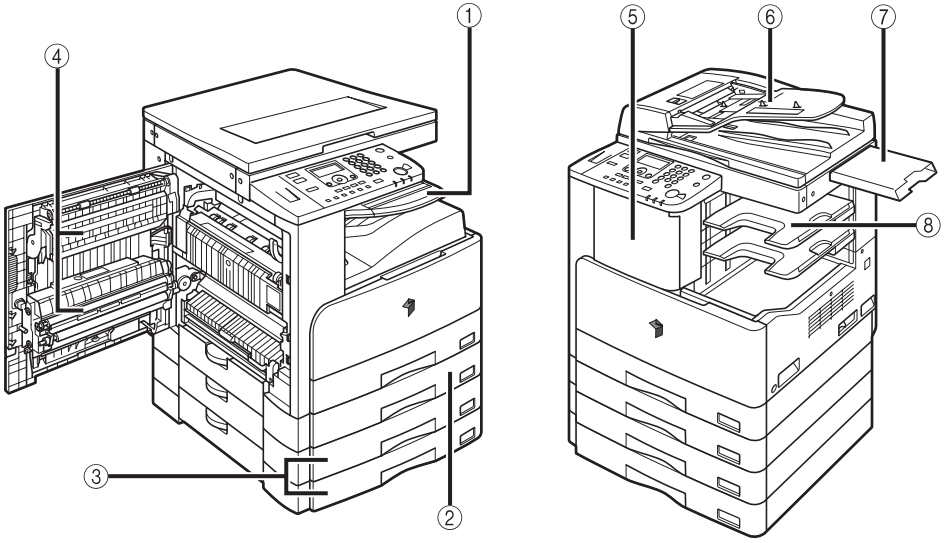

① **Bac Séparateur interne-E2**

Le Bac Séparateur interne-E2 permet de disposer de deux réceptacles de sortie.

② **Module Une Cassette-J1**

Le Module Une Cassette-J1 offre une source de papier supplémentaire pour les tâches d'impression. La cassette peut contenir jusqu'à 250 feuilles de papier (80 g/m^2).

③ **Module Une Cassette-K1**

Le Module Une Cassette-K1 offre deux sources de papier supplémentaires pour les tâches d'impression. Chaque cassette peut contenir jusqu'à 250 feuilles de papier (80 g/m^2).

④ **Unité recto verso-A1**

L'Unité recto verso-A1 permet l'utilisation du mode recto verso pour la copie et l'impression.

⑤ **Module de Finition interne-U2**

Le module de Finition interne-U2 prend en charge les fonctions suivantes : Agrafage, Tri gpé + décalage, Tri séq. + décalage.

⑥ **Chargeur (CRV-P2)**

Les originaux placés dans le chargeur sont automatiquement entraînés feuille par feuille vers la zone de lecture. En outre, le chargeur retourne automatiquement les originaux recto verso pour réaliser des copies recto ou recto verso.

⑦ **Tablette originaux-J1**

Elle est située à droite, au sommet de la machine, et peut être utilisée pour des originaux en attente de lecture ou déjà lus. Vous pouvez également utiliser la tablette originaux pour ranger les guides d'utilisation de la machine.

⑧ **Réceptacle supplémentaire de Finition interne-C1**

Le Réceptacle supplémentaire de Finition interne-C1 peut être associé au Module de Finition interne-U2 en option pour offrir un réceptacle de sortie supplémentaire.

NOTE

Le Bac séparateur interne-E2 en option ne peut être utilisé en combinaison avec le Module de Finition interne-U2 et le Réceptacle supplémentaire de Finition interne-C1.

Combinaisons d'options disponibles

Le tableau ci-dessous dresse la liste des périphériques en option de la machine, décrit leur fonction et fait des remarques à propos des combinaisons possibles.

Équipement en option	Fonction	Remarques
Chargeur (CRV-P2)	Lecture d'originaux	Le chargeur (CRV-P2) et le cache d'exposition ne peuvent pas être installés simultanément. Si le cache d'exposition est fixé, certaines fonctions risquent de ne pas être disponibles.
Module de Finition interne-U2	Finition (Agrafage, Tri gpé + décalage et Tri séq. + décalage)	Le Module de Finition interne-U2 ne peut pas être utilisé en même temps que le Bac Séparateur interne-E2 en option.
Réceptacle supplémentaire de Finition interne-C1	Réceptacle de sortie supplémentaire	Le Module de Finition interne-U2 est nécessaire. Le Réceptacle supplémentaire de Finition interne-C1 ne peut pas être utilisé avec le Bac Séparateur interne-E2.
Bac Séparateur interne-E2	Réceptacle de sortie supplémentaire	Le Bac Séparateur interne-E2 ne peut être utilisé en combinaison avec le Module de Finition interne-U2 ou le Réceptacle supplémentaire de Finition interne-C1.
Unité recto verso-A1	Copie recto verso	Le chargeur (CRV-P2) est également nécessaire lors de la lecture d'originaux recto verso.*
Module Une Cassette-J1 ou -K1	Alimentation papier supplémentaire	–

* L'Unité recto verso-A1 n'est pas nécessaire lors de l'impression recto verso vers recto.

Chargeur (CRV-P2)

Les originaux placés dans le chargeur sont automatiquement entraînés feuille par feuille vers la zone de lecture. En outre, le chargeur retourne automatiquement les originaux recto verso pour réaliser des copies recto ou recto verso.

ATTENTION

N'insérez pas vos doigts dans les orifices situés autour du réceptacle d'originaux, car ils pourraient être happés. Veillez également à ne pas laisser tomber d'objets (p.ex. trombones) dans les orifices, car cela pourrait endommager la machine ou provoquer une panne.

REMARQUE

- Lors de l'utilisation de la vitre d'exposition pour la copie ou la lecture d'originaux épais (livre, magazines, etc.) n'appuyez pas trop fort sur le chargeur.
- Ne mettez pas d'objets dans la zone de sortie des originaux. Si la zone de sortie des originaux est obstruée, les originaux risquent d'être abîmés et l'impression pourrait ne pas être réalisée correctement.

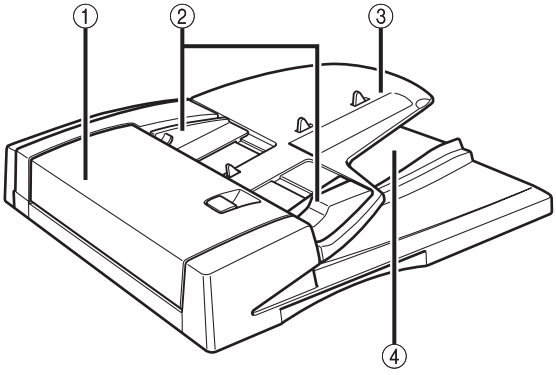

① **Capot du chargeur**

Ouvrez ce capot pour retirer les originaux coincés.

② **Guides coulissants**

Réglez les guides coulissants en fonction de la largeur des originaux.

③ **Réceptacle d'originaux**

Les originaux placés à cet endroit sont automatiquement entraînés feuille par feuille vers la zone de lecture. Placez les originaux dans ce réceptacle, face à lire orientée vers le haut.

④ **Zone de sortie des originaux**

Les originaux lus à partir du réceptacle d'originaux sont éjectés dans la zone de sortie des originaux dans l'ordre de leur chargement.

Module de Finition interne-U2

Le module de Finition interne-U2 prend en charge les modes de finition suivants : Agrafage, Tri gpé + décalage, Tri séq. + décalage. (Voir « Modes de finition », à la p. 5-7.)

Si le Réceptacle supplémentaire de Finition interne-C1 en option est associé au Module de Finition interne-U2, les feuilles imprimées peuvent être déposées à deux endroits.

REMARQUE

Le Module de Finition interne-U2 ne peut pas être installé en même temps que le Bac Séparateur interne-E2.

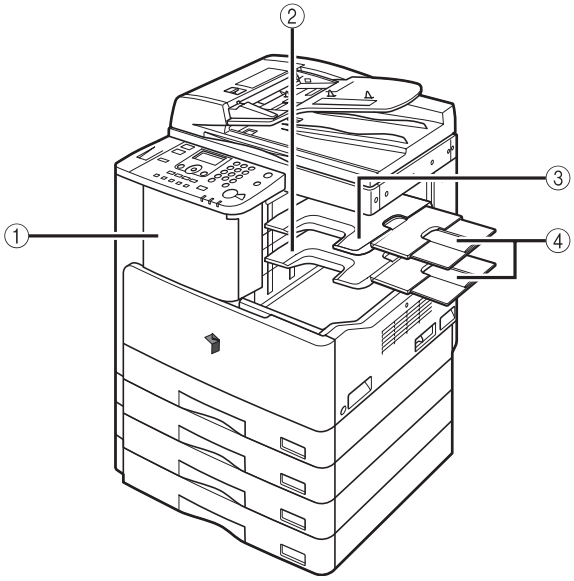

① **Capot avant du Module de Finition interne-U2**

Ouvrez ce capot pour remplacer la cartouche d'agrafes ou en cas de blocage des agrafes. Pour des instructions sur le remplacement de la cartouche d'agrafes, voir « Remplacement de la cartouche d'agrafes », à la p. 6-21. Pour des instructions sur le déblocage d'agrafes, voir « Élimination des bourrages d'agrafes », à la p. 7-29.

② **Réceptacle de sortie**

Les impressions aboutissent dans ce réceptacle.

③ **Réceptacle supplémentaire de Finition interne-C1**

Le Réceptacle supplémentaire de Finition interne-C1 peut être associé au Module de Finition interne-U2 en option pour offrir un réceptacle de sortie supplémentaire.

④ **Réceptacle auxiliaire**

Si vous imprimez sur du papier au grand format (A3 ...), tirez le réceptacle auxiliaire.

Modes de finition

Le Module de Finition interne-U2 prend en charge les modes de finition suivants : Agrafage, Tri gpé + décalage, Tri séq. + décalage.

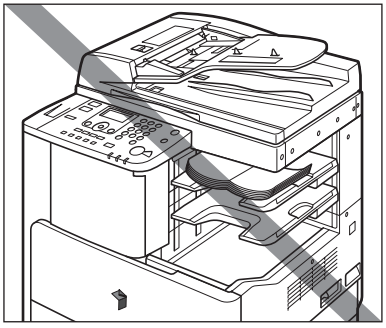

ATTENTION

- **Ne placez rien d'autre que du papier imprimé dans les réceptacles du module de finition interne, vous risqueriez de les endommager.**
- **Ne placez rien sous les réceptacles du module de finition interne, car cela pourrait les endommager.**

NOTE

- Les réceptacles de sortie s'abaissent à mesure que la quantité de papier qu'ils reçoivent augmente. Lorsque les réceptacles de sortie ont atteint leur limite d'empilement, l'impression s'interrompt temporairement. Retirez toutes les pages imprimées des réceptacles de sortie pour que l'impression reprenne.
- Pour plus d'informations sur les modes de finition, voir le Chapitre 2, « Opérations avancées » dans le *Guide de la fonction copie* ou le Chapitre 1, « Utilisation de la machine comme imprimante » dans le *Guide de l'impression UFR II*.

■ Mode Agrafage

Les pages imprimées sont automatiquement triées en jeux dans l'ordre des pages et agrafées. Les impressions sont agrafées aux endroits suivants :

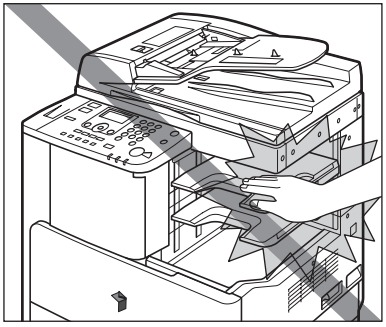

ATTENTION

Si la machine est équipée du module de finition interne, ne placez pas votre main dans le rouleau ou la partie du réceptacle où s'effectue l'agrafage, au risque de vous blesser.

• Si l'original est placé sur la vitre d'exposition :

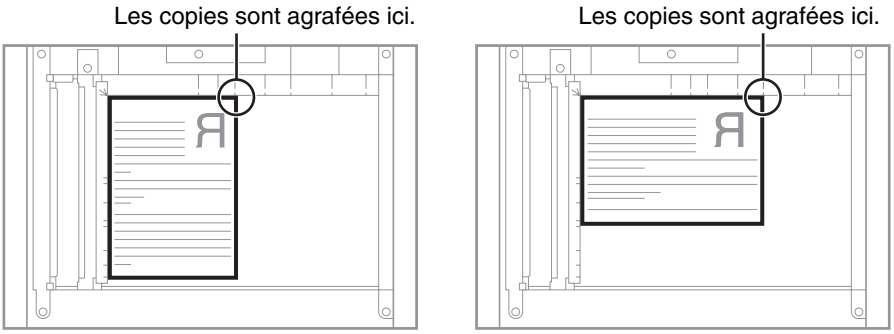

• Si les originaux sont placés dans le chargeur :

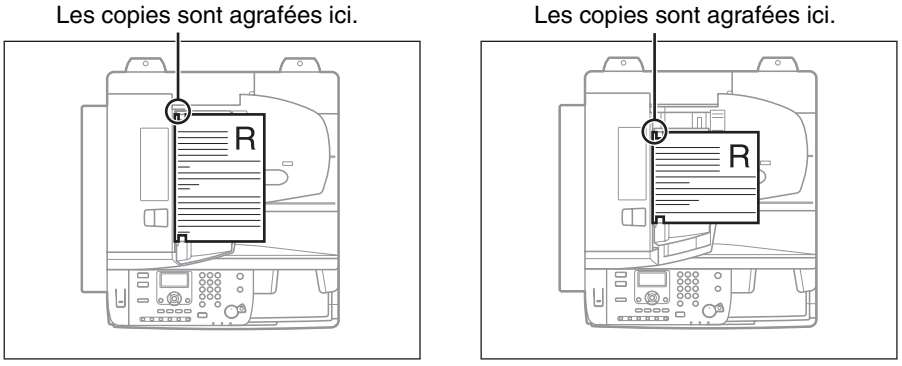

REMARQUE

- Lorsque le mode Agrafage est activé, le réceptacle de sortie s'abaisse à mesure que la quantité de papier qu'il reçoit augmente. Lorsque le réceptacle de sortie a atteint sa limite d'empilement, l'impression et l'agrafage s'interrompent temporairement. Retirez toutes les pages imprimées et agrafées des réceptacles de sortie pour que l'impression et l'agrafage reprennent.
- Seuls les formats suivants peuvent être agrafés : A4, A4R et A3.
- Il n'est pas possible d'agrafer des enveloppes, des transparents ou des étiquettes.
- Ne retirez pas les copies ou les impressions de la zone de sortie pendant l'agrafage. Retirez les copies ou les impressions lorsqu'elles se trouvent dans les réceptacles de sortie.

NOTE

- Voici le nombre maximal de pages, y compris les couvertures, qui peuvent être agrafées (n'utilisez que du papier de 64 à 80 g/m^2 pour le document principal et du papier de 64 à 128 g/m^2 pour la couverture) :
  - A4
    50 feuilles (64 g/m^2 à 80 g/m^2)
  - A4R et A3
    30 feuilles (64 g/m^2 à 128 g/m^2)

- Si le message <Plus d'agrafes/Rempl. cart. agrafes> s'affiche sur l'écran LCD, la machine manque d'agrafes. Préparez une nouvelle cartouche d'agrafes de remplacement. (Voir « Remplacement de la cartouche d'agrafes », à la p. 6-21.)

■ Mode Tri gpé + décalage

Les impressions sont légèrement décalées verticalement dans le réceptacle de sortie pour suivre les copies du même original qui sont groupées.

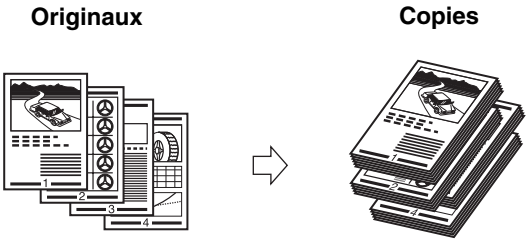

REMARQUE

Les formats A4, A4R et A3 sont compatibles avec le mode Décalage.

■ Mode Tri séq. + décalage

Les impressions sont légèrement décalées verticalement dans le réceptacle de sortie pour suivre les copies qui sont automatiquement triées en jeux dans l''ordre des pages.

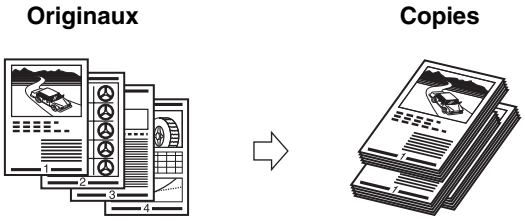

REMARQUE

Les formats A4, A4R et A3 sont compatibles avec le mode Décalage.

Bac Séparateur interne-E2

Si le Bac Séparateur interne-E2 est installé sur la machine, les impressions peuvent être déposées soit dans le réceptacle principal soit dans le Bac Séparateur interne-E2.

REMARQUE

Si le Module de Finition interne-U2 en option est installé, il est impossible d'installer le Bac séparateur interne-E2.

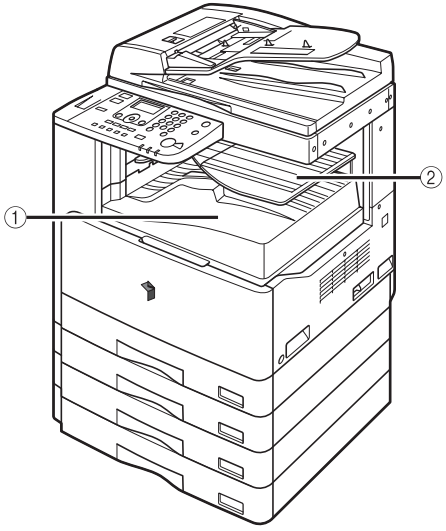

① **Réceptacle de sortie principal (Bac A)**
Les impressions aboutissent dans ce réceptacle.

② **Bac Séparateur interne (Bac B)**
Les impressions aboutissent dans ce réceptacle.

Module Une Cassette-J1/K1

Si vous installez le Module Une Cassette-J1, vous disposerez d'une source d'alimentation supplémentaire pour les tâches d'impression. Si vous installez le Module Une Cassette-K1, vous disposerez de deux sources d'alimentation supplémentaires pour les tâches d'impression. Chaque cassette a une capacité de 250 feuilles (80 g/m^2) au format A4, A4R, A3, ou A5.

Module Une Cassette-J1

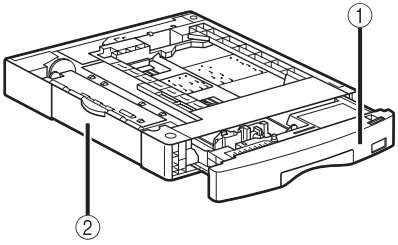

Module Une Cassette-K1

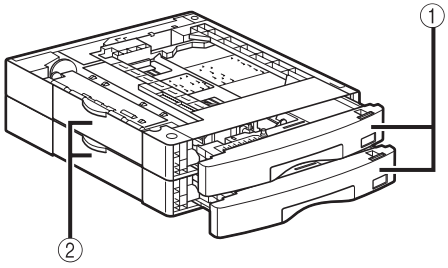

① **Cassettes**

Chaque cassette peut contenir jusqu'à 250 feuilles de papier (80 g/m^2).

② **Capot gauche de la cassette**

Ouvrez ce capot pour éliminer les bourrages.

Accessoire en option

■ FL Cassette-AC1

Il est possible de régler cette cassette afin qu'elle prenne en charge plusieurs formats de papier. (Voir « Modification du format papier d'une cassette », à la p. 6-6.)

- Emplacements disponibles : cassettes papier 1, 2, 3 ou 4
- Formats papier disponibles : A4, A4R, A3 ou A5

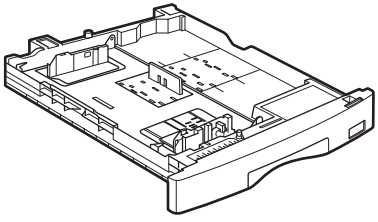

Maintenance périodique

6
CHAPITRE

Ce chapitre explique comment charger du papier, effectuer une maintenance périodique et remplacer les consommables, comme les cartouches de toner et d'agrafes.

Cassettes 6-2
Chargement de papier 6-2
Modification du format papier d'une cassette 6-6
Remplacement du toner 6-10
Unité du tambour 6-16
Remplacement de l'unité de tambour 6-16
Fixation de l'étiquette pour le technicien SAV 6-20
Remplacement de la cartouche d'agrafes 6-21
Nettoyage périodique 6-24
Vitre et cache d'exposition 6-25
Nettoyage manuel du chargeur 6-26
Nettoyage automatique du chargeur 6-29
Nettoyage du rouleau de transcription 6-30
Nettoyage du tambour 6-31
Nettoyage de l'unité de fixation 6-32
Nettoyage du rouleau de décalage 6-36
Consommables 6-37
Type de papier 6-37
Toner 6-38
Fournitures d'origine 6-39

Cassettes

Cette section explique la procédure d'approvisionnement en papier des cassettes.

NOTE

- Les formats suivants peuvent être chargés dans les cassettes 1, 2, 3 et 4 : A4, A4R, A3 et A5
- La cassette 2 peut être ajoutée en installant le Module Une Cassette-J1 ou -K1 en option.
- Les cassettes 3 et 4 peuvent être ajoutées en installant le Module Une Cassette-K1 en option.
- Pour plus d'informations sur les types de papier qui peuvent être chargés dans les cassettes, voir « Types de papier disponibles », à la p. 8-17.

Chargement de papier

Un message vous invitant à charger du papier s'affiche sur l'écran LCD et le témoin d'erreur clignote en rouge dans les cas suivants.

- Une des cassettes est vide.
- Une cassette n'est pas complètement logée dans la machine. Vérifiez que la cassette est correctement installée.
- Une cassette est ouverte, même si le papier est chargé dedans.

```
Mettre du papier
100%  1 ⊔ A4
 Densité: Auto
 Qua.img: Texte
 RV: Non
```

ATTENTION

Lors de l'approvisionnement en papier, veillez à ne pas vous couper avec le bord des feuilles.

REMARQUE

- Ne chargez pas de formats non standard dans les cassettes.
- N'utilisez pas les types de papier suivants dans les tiroirs, sous peine de provoquer des bourrages :
  - Papier recourbé ou froissé
  - Papier léger : moins de 64 g/m^2 environ
  - Transparents
  - Enveloppes
  - Étiquettes

- Papier sur lequel des images couleur ont été imprimées (ne copiez pas non plus sur son verso)
- Feuille imprimée avec une imprimante à transfert thermique (ne copiez pas non plus sur son verso)

• Déramez la pile de papier avant de la charger et alignez ses bords sur une surface plane.
• N'introduisez jamais de feuilles ou d'autres objets dans les parties de la cassette non occupées par la pile de papier. Cela pourrait provoquer un bourrage.

NOTE

• Si un message vous invite à remettre du papier avant la fin du tirage, les impressions restantes sont automatiquement effectuées après la recharge en papier adéquat. Si vous choisissez une autre cassette, les impressions restantes sont effectuées quand vous appuyez sur [OK].
• Pour annuler l'impression, appuyez sur (Arrêt).

1

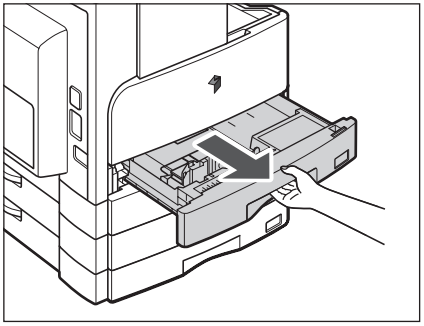

Saisissez la poignée de la cassette et tirez-la vers vous jusqu'à ce qu'elle vienne en butée.

2

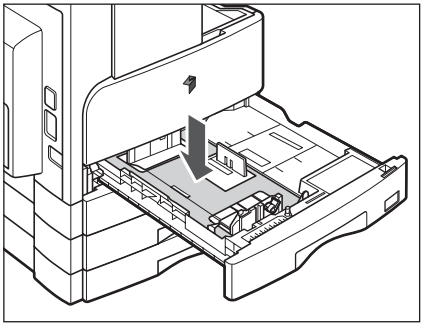

Abaissez la plaque métallique pour la verrouiller.

3

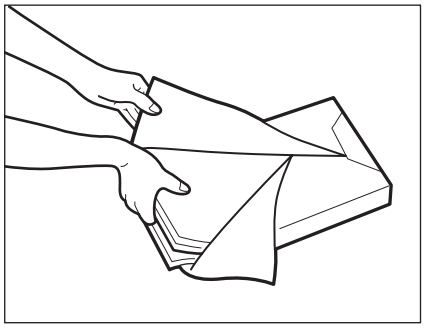

Ouvrez une rame de papier et retirez la pile de papier de l'emballage.

ATTENTION

Lors de l'approvisionnement en papier, veillez à ne pas vous couper avec le bord des feuilles.

REMARQUE

Remettez le papier non utilisé dans son emballage et conservez-le dans un endroit sec, à l'abri du soleil.

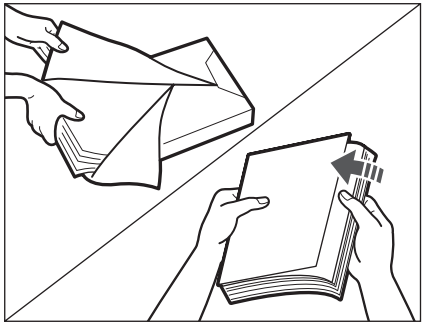

NOTE

- Pour des impressions de qualité, utilisez le papier recommandé par Canon.
- Avant de charger le papier, déramez les feuilles plusieurs fois et alignez les bords pour faciliter l'alimentation.

4

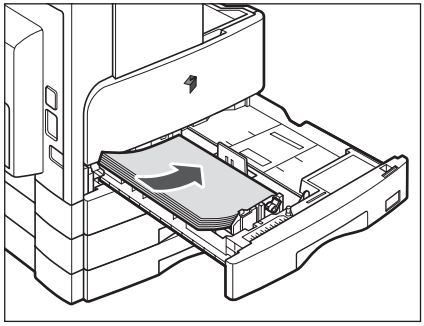

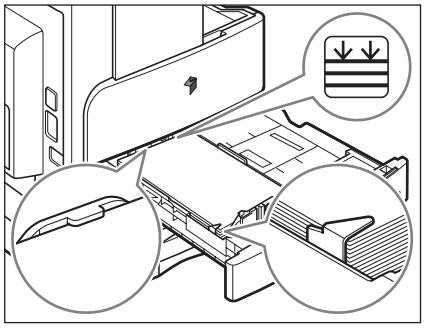

Chargez la pile de feuilles dans la cassette.

Taquez bien le bord des feuilles. Chargez la pile de feuilles contre le guide d'extrémité de la cassette.

Lors du premier approvisionnement en papier de la cassette, placez la plaquette de format et le levier de détection du format de papier en fonction du papier chargé. (Voir « Modification du format papier d'une cassette », à la p. 6-6.)

Lors de l'approvisionnement en papier de la cassette, vérifiez que le format du papier chargé correspond à celui défini au niveau de la cassette. (Voir « Modification du format papier d'une cassette », à la p. 6-6.)

REMARQUE

- Le papier roulé ou recourbé doit être redressé avant son utilisation.
- Assurez-vous que la hauteur de la pile de feuilles ne dépasse pas la marque de limite de chargement ( ) à l'arrière de la cassette et que les coins se trouvent au-dessous des clips du guide de format de papier.
- Assurez-vous que le levier de détection du format de papier est correctement placé. Un mauvais réglage peut provoquer des bourrages papier et salir les impressions ou l'intérieur de la machine.

NOTE

- Chacune de ces cassettes peut contenir environ 250 feuilles (80 g/m^2).
- Si des instructions sur l'emballage du papier indiquent quelle face du papier charger, suivez-les.
- Lorsque le papier est chargé dans la cassette, l'impression se fait sur la face orientée vers le bas.
- En cas de problème, par exemple une mauvaise qualité d'impression ou un bourrage, retournez la pile de feuilles et rechargez-la.
- Pour plus d'informations sur le sens d'impression du papier préimprimé (papier sur lequel des logos ou des motifs sont déjà imprimés), voir « Tableau de concordance entre l'orientation de l'original et l'impression sur papier préimprimé », à la p. 8-14.

5

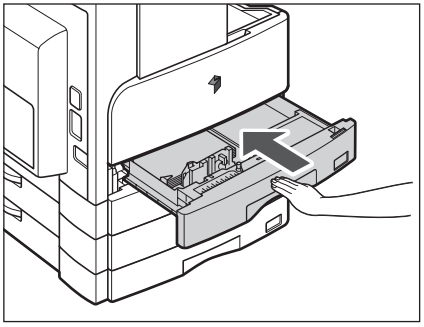

Poussez doucement la cassette dans la machine, jusqu'à ce qu'un déclic confirme qu'elle est en position de fermeture.

ATTENTION

En remettant la cassette dans sa position initiale, veillez à ne pas vous blesser en vous pinçant les doigts.

REMARQUE

Vous ne pourrez pas effectuer de copies ou d'impressions si vous chargez du papier qui dépasse la limite de chargement ou si la cassette n'est pas complètement insérée dans la machine. Vérifiez toujours que les cassettes sont correctement logées et que le papier ne dépasse pas la limite de chargement.

NOTE

Si la réserve de papier est épuisée durant la copie ou l'impression, chargez une nouvelle pile de papier et suivez les instructions à l'écran. La machine redémarre automatiquement et effectue les copies ou impressions restantes.

Modification du format papier d'une cassette

Pour modifier le format papier d'un tiroir, réglez les guides papier en suivant la procédure ci-après.

NOTE

Contactez votre représentant Canon pour toute question concernant les réglages pour les papiers U1, U2 et U3.

1

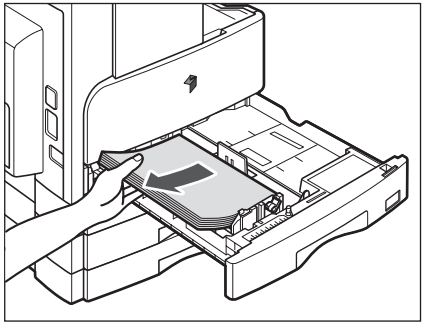

Sortez la cassette et retirez le papier qui se trouve à l'intérieur.

2

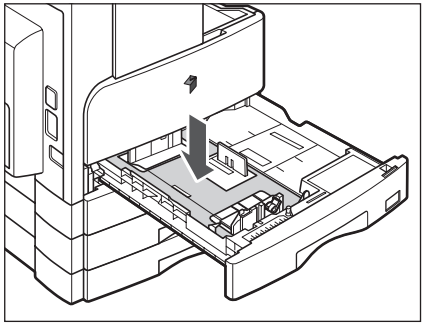

Abaissez la plaque métallique pour la verrouiller.

3

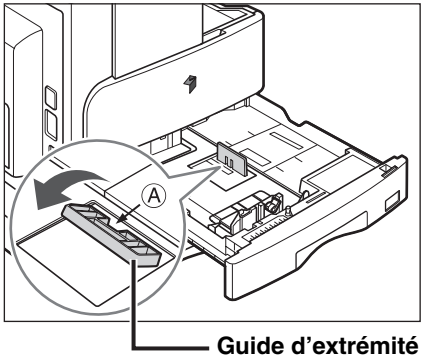

Détachez le guide d'extrémité et réinstallez-le en l'alignant sur les marques indiquant le format papier souhaité.

Détachez le guide d'extrémité en le poussant vers le bas et vers l'avant. Alignez le guide d'extrémité sur la marque correspondant au format de papier souhaité. Rattachez le guide d'extrémité en l'inclinant vers l'avant et en insérant les loquets aux extrémités dans les fentes. Poussez ensuite le guide d'extrémité pour le relever verticalement dans sa position d'origine.

NOTE

Fixez le guide d'extrémité tout en appuyant sur le point indiqué par la lettre 'A'.

4 Relevez le levier de verrouillage sur le guide coulissant avant et faites-le glisser vers l'arrière ou l'avant pour l'aligner sur le symbole correspondant au format de papier souhaité.

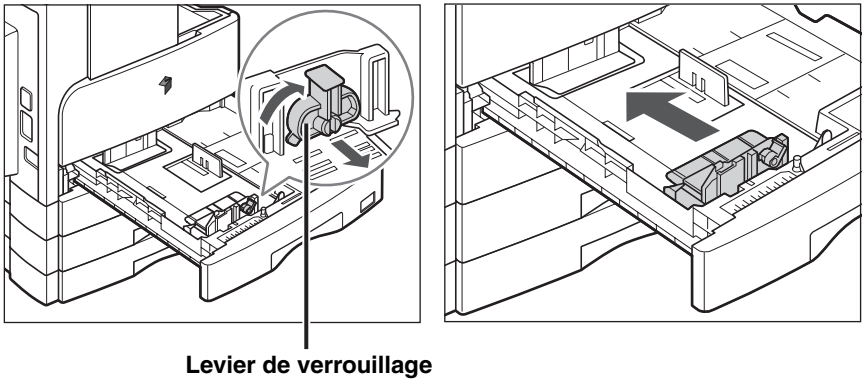

5

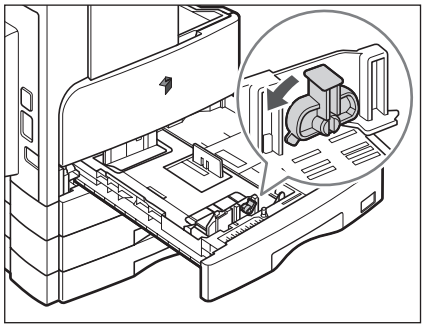

Baissez le levier de verrouillage pour verrouiller le guide coulissant avant.

REMARQUE

Réglez correctement le levier de verrouillage. S'il n'est pas bien positionné sur le type de papier chargé dans la cassette, le mauvais type de papier sera affiché à l'écran. Cela pourrait provoquer un bourrage, salir les impressions ou l'intérieur de la machine.

6

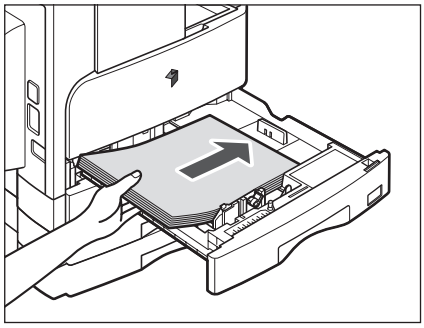

Chargez le papier de format approprié dans la cassette.

ATTENTION

Lors de l'approvisionnement en papier, veillez à ne pas vous couper avec le bord des feuilles.

7

Déplacez le levier de détection du format papier situé sur le côté gauche de la cassette pour que la flèche indique le format de papier chargé.

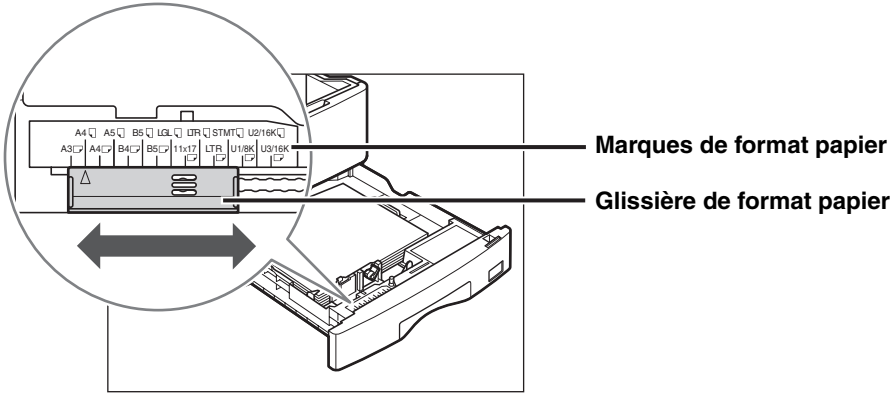

REMARQUE

Assurez-vous que le levier de détection du format de papier est correctement placé. S'il n'est pas bien positionné sur le format de papier chargé dans la cassette, le mauvais format de papier sera affiché à l'écran. Cela pourrait provoquer un bourrage, salir les impressions ou l'intérieur de la machine.

NOTE

<A4R> affichés à l'écran représentent l'étiquette de format papier ou la marque de poinçon de 'A4 ▭' sur les cassettes.

8

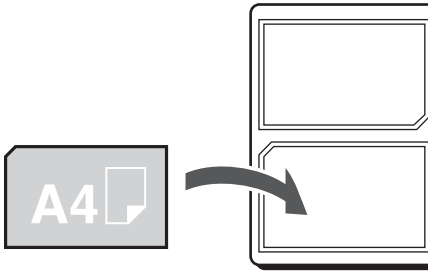

Collez l'étiquette de format papier appropriée sur la plaque prévue à cet effet.

9

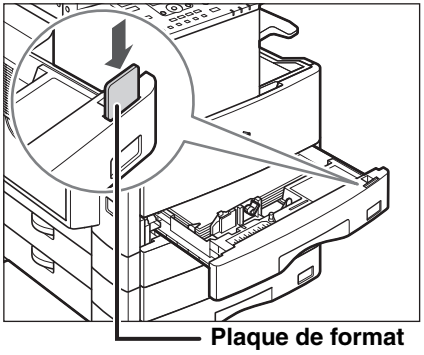

Changez la plaque de format pour qu'elle corresponde au nouveau format de papier.

10

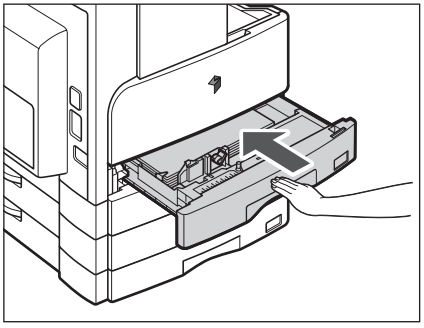

Poussez doucement la cassette dans la machine, jusqu'à ce qu'un déclic confirme qu'elle est en position de fermeture.

ATTENTION

En remettant la cassette dans sa position initiale, veillez à ne pas vous blesser en vous pinçant les doigts.

Remplacement du toner

S'il ne reste plus qu'une petite quantité de toner dans la machine, le message suivant clignote sur l'écran LCD. Vous pouvez continuer à imprimer, mais il est recommandé de préparer un nouvelle cartouche de toner avant que la cartouche utilisée soit complètement vide.

```
Niveau toner faible
Préparer nouv. toner
 Densité: Auto
 Qua.img: Texte
 RV: Non
```

S'il n'est plus possible d'imprimer en raison de l'épuisement complet de la cartouche de toner, le message suivant s'affiche sur l'écran LCD. Pour remplacer la cartouche de toner, suivez la procédure ci-après.

NOTE

Pour obtenir des informations détaillées sur les écrans indiquant les instructions relatives au remplacement du toner ou des agrafes, ainsi qu'à l'élimination des bourrages papier ou d'agrafes, voir « Élimination des bourrages papier à l'aide des instructions à l'écran », à la p. 7-3.

```
Plus de toner

Qd ▶ affiché          ▶
app. sur [▶] pour
afficher les étapes
```

AVERTISSEMENT

- **Ne jetez pas les cartouches de toner usagées au feu, car les résidus de toner pourraient s'enflammer et occasionner des brûlures ou un incendie.**
- **Ne stockez pas les cartouches de toner ou le papier à des emplacements exposés à des flammes, car ils pourraient alors s'enflammer et occasionner des brûlures ou un incendie.**
- **Lorsque vous remplacez des cartouches de toner, déposez les cartouches usagées dans un sac afin d'éviter que les résidus de toner se répandent et placez-les à l'abri des flammes.**

ATTENTION

- **Conservez le toner hors de portée des enfants. En cas d'ingestion de toner, consultez immédiatement un médecin.**
- **Évitez tout contact du toner avec les mains ou les vêtements. Si du toner entre en contact avec les mains ou les vêtements, lavez-les immédiatement à l'eau froide. Un lavage à l'eau chaude aurait pour effet de fixer définitivement le toner et de créer une tache indélébile.**

REMARQUE

- Utilisez uniquement des cartouches de toner prévues pour cette machine.
- Ne remplacez pas les cartouches de toner tant qu'un message ne vous invite pas à le faire.
- N'essayez pas de remplacer la cartouche de toner alors que la machine imprime.

NOTE

- Il est recommandé de remplacer la cartouche de toner peu de temps après l'affichage du message <Niveau toner faible/Préparer nouv. toner>.
- L'impression s'arrête lorsque le toner est épuisé durant une tâche d'impression. La machine reprend automatiquement l'impression des pages restantes après le remplacement de la cartouche de toner.

1

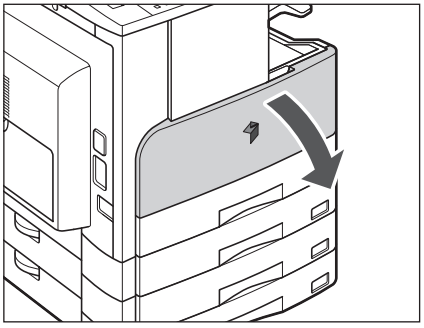

Ouvrez le capot avant.

NOTE

L'écran ci-contre est une capture des instructions à l'écran. Pour plus d'informations, voir « Élimination des bourrages papier à l'aide des instructions à l'écran », à la p. 7-3.

2

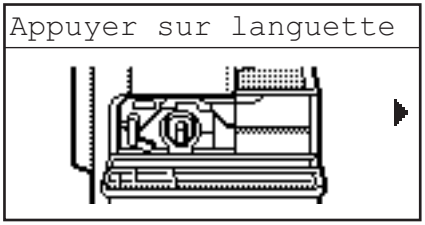

Tout en appuyant sur le loquet de déverrouillage de la poignée, tournez la cartouche de toner dans le sens de la flèche (sens des aiguilles d'une montre).

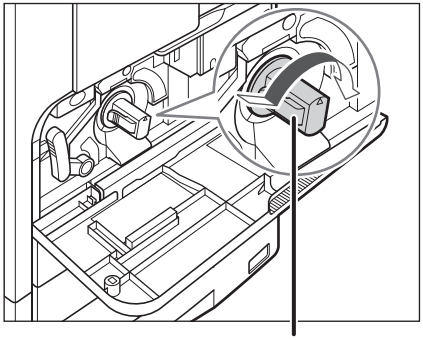

Loquet de déverrouillage

3

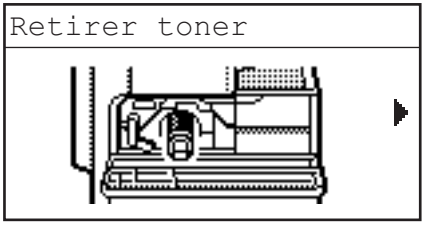

Pendant que vous appuyez sur le loquet de déverrouillage, retirez la cartouche de toner.

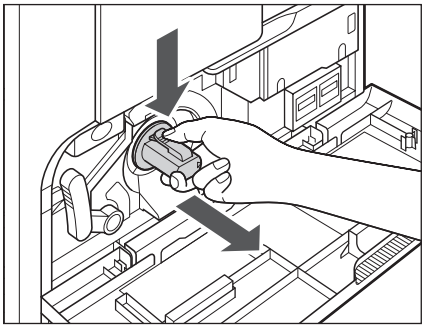

4

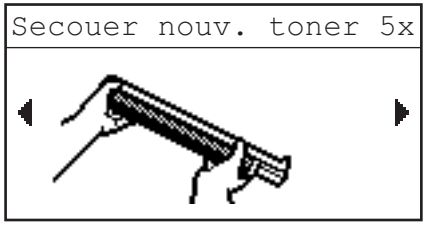

Secouez la nouvelle cartouche de toner d'avant en arrière (cinq ou six fois) pour bien répartir le toner à l'intérieur.

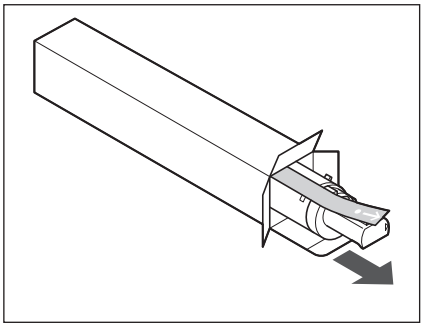

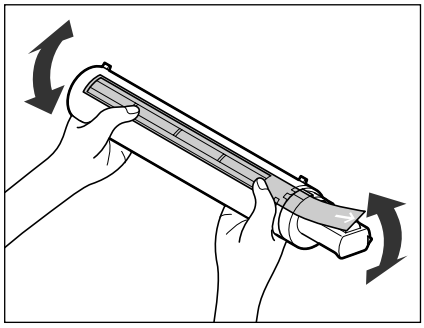

AVERTISSEMENT

Ne jetez pas les cartouches de toner usagées au feu, car le toner restant pourrait s'enflammer et occasionner des brûlures ou un incendie.

REMARQUE

Si le toner n'est pas bien réparti à l'intérieur de la cartouche, la qualité de l'impression risque d'être irrégulière.

5

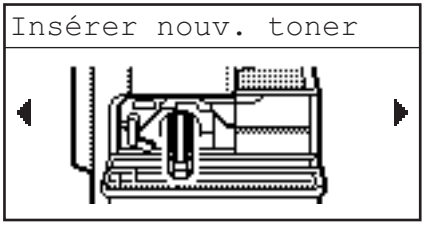

Vérifiez que la face de la cartouche comportant l'étiquette est orientée vers le haut et insérez-la le plus loin possible dans la machine.

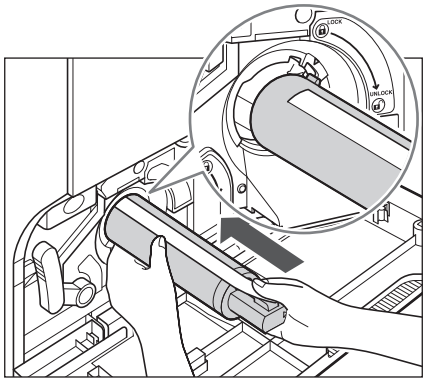

Tenez la nouvelle cartouche d'une main par le bas tout en la poussant dans la machine de l'autre main.

6

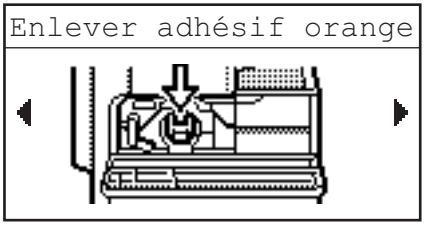

Maintenez la cartouche d'une main et tirez la languette de protection bien droit de l'autre main.

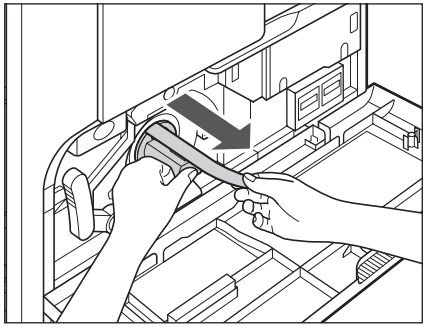

REMARQUE

- Tirez la languette délicatement pour éviter toute projection de toner sur vos vêtements ou votre peau.
- Veillez à tirer la languette complètement pour éviter toute erreur d'impression.
- Veillez à tirer la languette bien droit. Ne tirez pas sur la languette vers le haut ni vers le bas. Elle risquerait de se casser. Si la languette vient à casser à l'intérieur de la cartouche et ne peut pas être retirée complètement, la cartouche ne pourra pas être utilisée.
- Mettez la languette au rebut après l'avoir détachée de la cartouche de toner.

7

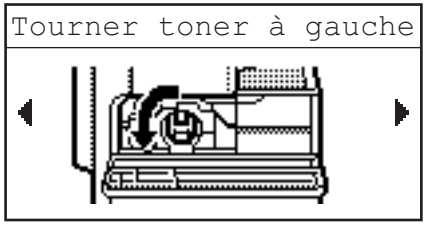

Tout en appuyant sur le loquet de déverrouillage, tournez la cartouche de toner dans le sens de la flèche (sens inverse des aiguilles d'une montre).

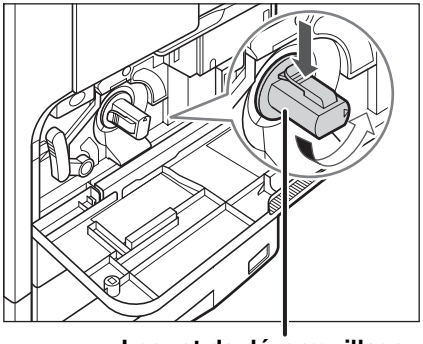

REMARQUE
Tournez la cartouche jusqu'à ce qu'un déclic se fasse entendre.

8

Refermez le capot avant.

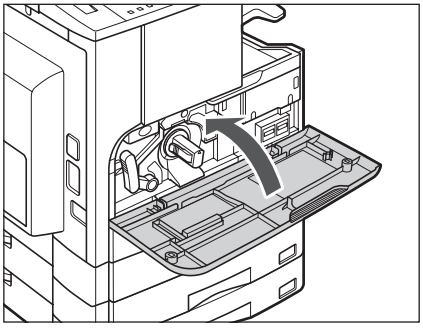

ATTENTION

En refermant le capot avant, veillez à ne pas vous blesser en vous pinçant les doigts.

REMARQUE
Veillez à nettoyer l'unité de fixation chaque fois que vous remplacez la cartouche de toner. (Voir « Nettoyage de l'unité de fixation », à la p. 6-32.)

Unité du tambour

Lorsque l'unité de tambour est remplie de toner usagé, le message <Toner usagé plein/Remplacer tambour> apparaît sur l'afficheur LCD.

```
Toner usagé plein
Remplacer tambour
```

Quand ce message apparaît, vous devez arrêter d'imprimer. Remplacez l'unité de tambour en suivant la procédure ci-dessous.

AVERTISSEMENT

Ne jetez pas les unités de tambour au feu car le toner restant pourrait s'enflammer à l'intérieur de l'unité et occasionner des brûlures ou un incendie.

REMARQUE

L'utilisation de la machine sans l'insertion de l'unité de tambour entraîne l'affichage du message <Tambour non installé/Insérer le tambour> sur l'afficheur LCD de la machine. Dans ce cas, arrêtez l'alimentation principale et installer l'unité de tambour dans la machine.

Remplacement de l'unité de tambour

1 **Appuyez sur le bouton du capot gauche de la machine et ouvrez celui-ci.**

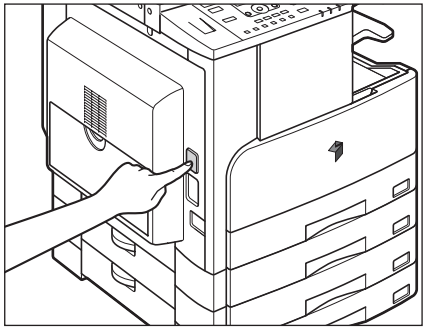

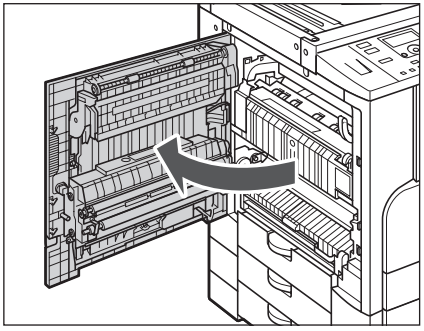

REMARQUE

Pour éviter d'endommager l'unité de tambour, ouvrez toujours le capot gauche de plus de 50 mm.

2

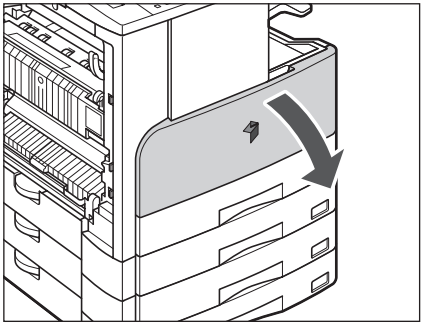

Ouvrez la porte avant.

3

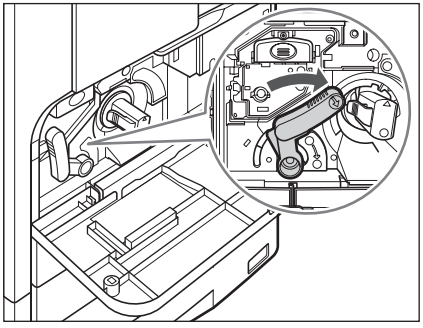

Tournez le levier de déverrouillage en position horizontale.

4

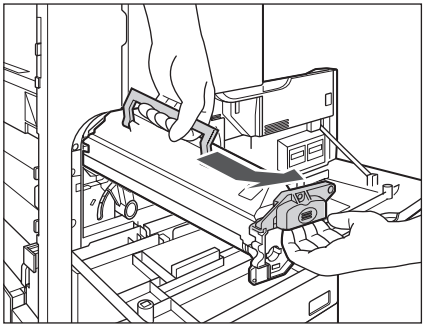

Saisissez l'unité de tambour par la poignée et tirez-la légèrement vers le haut.

5

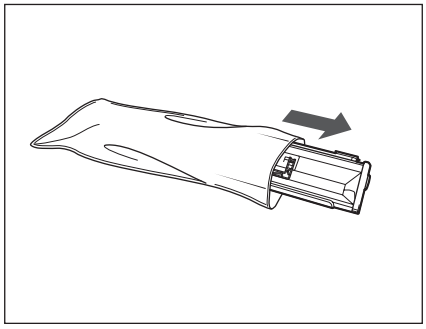

Retirez la nouvelle unité de tambour de son emballage.

REMARQUE
Ne retirez pas le capot de protection avant d'installer l'unité de tambour dans la machine.

6

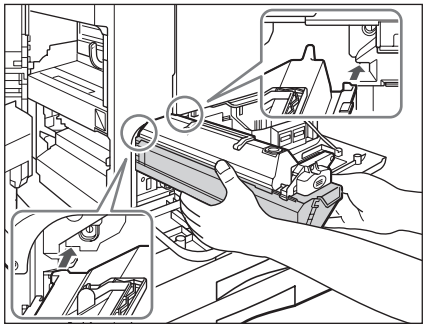

Saisissez le capot de protection de l'unité de tambour et alignez-le sur les fentes de la machine.

7

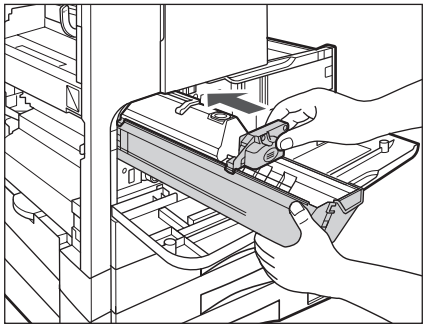

Tout en tenant le capot de protection, insérez l'unité de tambour.

REMARQUE
Veillez à ne pas toucher la partie bleu-vert du tambour.

8

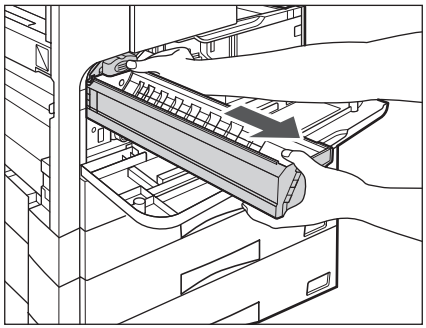

Retirez le capot de protection de l'unité de tambour.

9

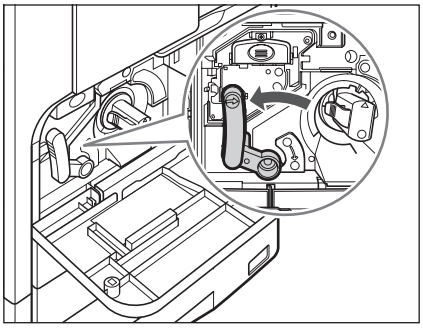

Tournez le levier de déverrouillage en position verticale.

10

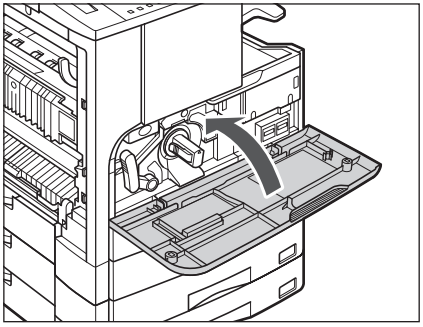

Refermez le capot avant.

ATTENTION

En refermant la porte avant, veillez à ne pas vous blesser en vous pinçant les doigts.

11

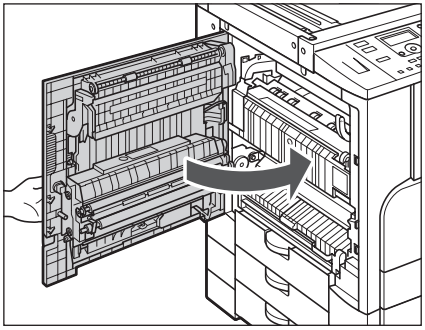

Placez votre main à l'emplacement du symbole en forme de main (☞) situé sur la porte gauche de la machine, puis fermez-la délicatement jusqu'à ce que vous entendiez qu'elle se ferme en émettant un déclic.

ATTENTION

En refermant la porte gauche, veillez à ne pas vous blesser en vous pinçant les doigts.

Fixation de l'étiquette pour le technicien SAV

1 **Ouvrez la porte avant et vérifiez les compteurs situés sur la droite.**

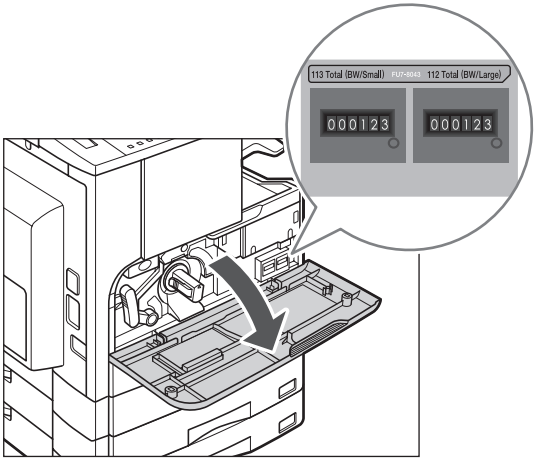

2 **Notez la date et la valeur du contrôle sur l'étiquette du compteur du tambour.**

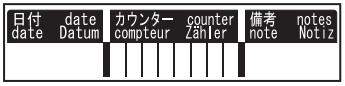

3

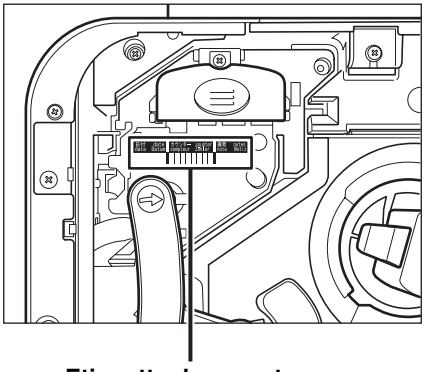

Etiquette du compteur

Fixez l'étiquette du compteur sur l'unité de tambour.

4 **Refermez la porte avant.**

Remplacement de la cartouche d'agrafes

Lorsqu'il ne reste presque plus d'agrafes dans le Module de Finition interne-U2 et que la cartouche doit être remplacée, le message suivant s'affiche sur l'écran d'attente. Pour remplacer la cartouche d'agrafes, suivez la procédure ci-après.

```
Plus d'agrafes
Rempl. cart. agrafes
 Densité: Auto
 Qua.img: Texte
 RV: Non
```

NOTE

Nous vous recommandons de commander les cartouches d'agrafes à votre revendeur Canon agréé local avant que votre stock ne s'épuise.

1

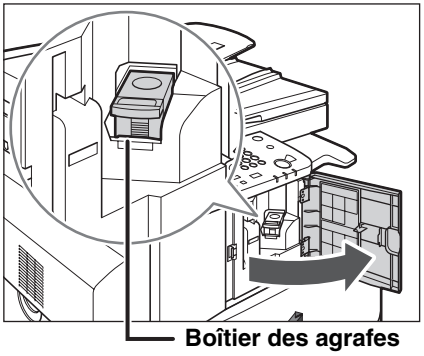

Ouvrez le capot avant du module de finition.

2

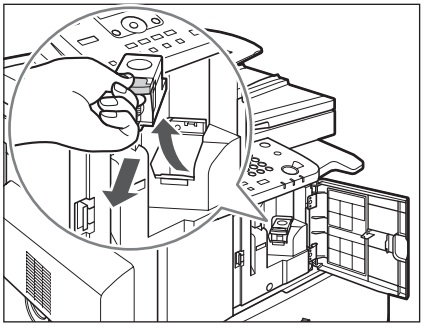

Soulevez et retirez le boîtier des agrafes en le tenant par sa patte verte.

3 Appuyez sur la zone indiquée par PUSH et retirez la cartouche d'agrafes vide.

Tenez le boîtier comme indiqué ci-dessous et sortez la cartouche d'agrafes.

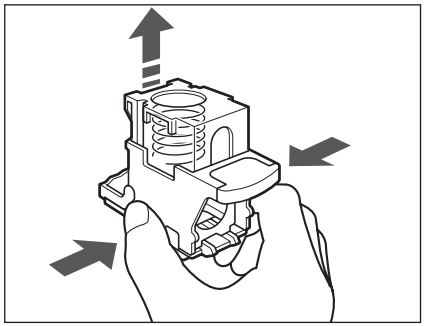

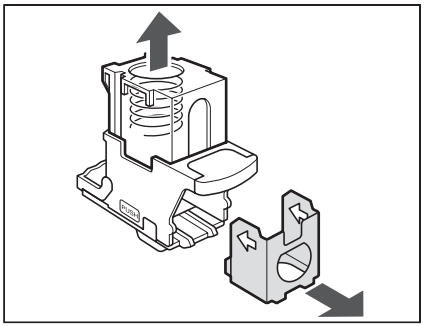

4 Introduisez une nouvelle cartouche.

Enfoncez le boîtier à ressort jusqu'à ce qu'un déclic se fasse entendre.

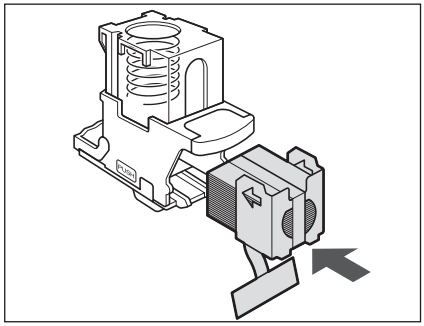

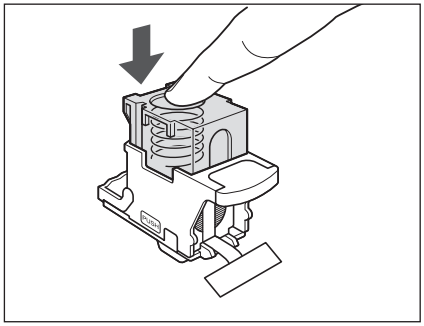

REMARQUE

- Utilisez uniquement des cartouches d'agrafes prévues pour cette machine.
- Ne retirez pas la languette qui maintient les agrafes avant d'avoir placé la cartouche à l'intérieur du boîtier.

NOTE

N'insérez qu'une cartouche à la fois.

5

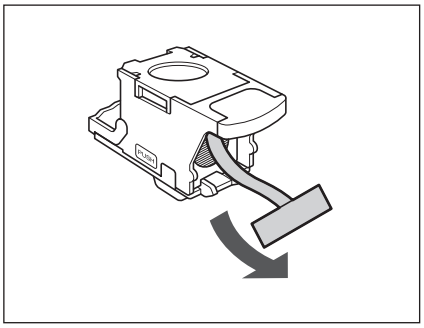

Retirez la languette maintenant les agrafes en tirant bien droit, puis vers le bas.

REMARQUE

Veillez à tirer la languette bien droit, puis vers le bas. Si elle sort de travers, elle risque de se déchirer.

6

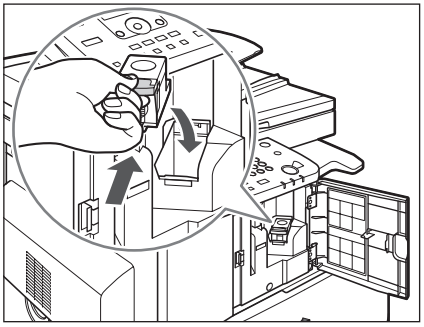

Introduisez délicatement le boîtier dans le module de finition jusqu'à ce qu'il soit en place.

7

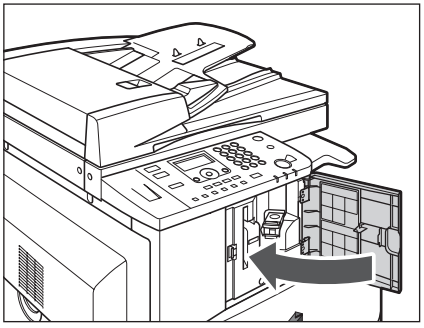

Refermez le capot avant du module de finition.

ATTENTION

En refermant le capot avant du module de finition, veillez à ne pas vous blesser en vous pinçant les doigts.

NOTE

Si les agrafes ne sont pas prêtes pour l'agrafage après la fermeture du capot, l'unité d'agrafage exécute automatiquement un « test » d'agrafage pour repositionner les agrafes.

Nettoyage périodique

Si l'original n'est pas reproduit de façon nette, nettoyez les éléments suivants. Pour obtenir des tirages de grande qualité, il est conseillé de nettoyer ces éléments une ou deux fois par mois.

- Vitre d'exposition
- Face interne du chargeur/cache d'exposition
- Zone de lecture du chargeur
- Plaque blanche, rouleau

AVERTISSEMENT

- **N'utilisez pas d'alcool, de benzine, de diluant ou d'autres solvants pour le nettoyage, car ceux-ci risquent de déformer les éléments en plastique.**
- **Débranchez régulièrement la fiche de la prise secteur et nettoyez la zone située autour des broches métalliques de la fiche ainsi que la prise secteur avec un chiffon sec pour enlever toute la poussière et la saleté. Si la machine demeure branchée trop longtemps dans un local humide, poussiéreux ou enfumé, la poussière risque de s'accumuler autour de la prise et de prendre l'humidité. Cela peut entraîner un court-circuit et déclencher un incendie.**

ATTENTION

N'utilisez pas de chiffon trop humide, car un excès d'humidité risquerait de provoquer une panne de la machine.

REMARQUE

Si l'interrupteur principal est en position Arrêt, toutes les tâches en attente dans la file d'impression sont effacées.

Vitre et cache d'exposition

Procédez comme suit pour nettoyer la vitre d'exposition et la face interne du chargeur/cache d'exposition.

AVERTISSEMENT

Lors du nettoyage de la machine, mettez d'abord l'interrupteur principal sur Arrêt, puis débranchez la fiche d'alimentation. Dans le cas contraire, il y aurait danger d'incendie ou d'électrocution.

REMARQUE

Si la vitre d'exposition ou la face interne du chargeur/cache d'exposition est sale, la lecture de l'original risque de ne pas être claire.

1 **Nettoyez la vitre d'exposition et la face interne du chargeur/cache d'exposition à l'aide d'un chiffon humecté d'eau, et essuyez-les à l'aide d'un chiffon doux et sec.**

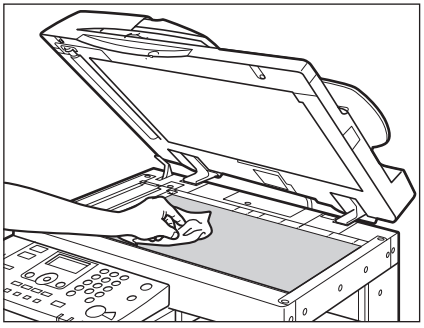

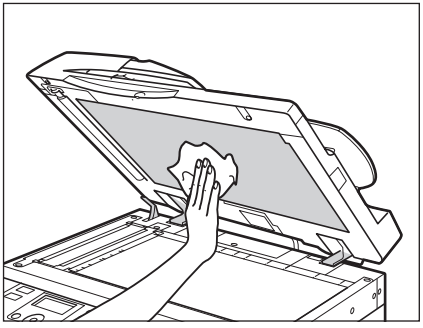

ATTENTION

N'utilisez pas de chiffon trop humide, car un excès d'humidité risquerait de provoquer une panne de la machine.

Nettoyage manuel du chargeur

Si les originaux présentent des traces noires ou sont sales après avoir été placés dans le chargeur, cela peut être dû au dépôt de particules de crayon sur les originaux ou sur le rouleau. Effectuez cette procédure de nettoyage du chargeur afin de nettoyer la zone de lecture, le film et le rouleau du chargeur.

AVERTISSEMENT

Lors du nettoyage de la machine, mettez d'abord l'interrupteur principal sur Arrêt, puis débranchez la fiche d'alimentation. Dans le cas contraire, il y aurait danger d'incendie ou d'électrocution.

ATTENTION

N'utilisez pas de chiffon trop humide, car un excès d'humidité risquerait de provoquer une panne de la machine.

REMARQUE

- Si la zone de lecture du chargeur est sale, cela peut entraîner un bourrage papier ou des impressions sales.
- Nettoyez le rouleau tout en le faisant tourner avec la main.

NOTE

Cette procédure n'est nécessaire que si le chargeur (CRV-P2) en option est installé.

1 **Ouvrez le capot du chargeur.**

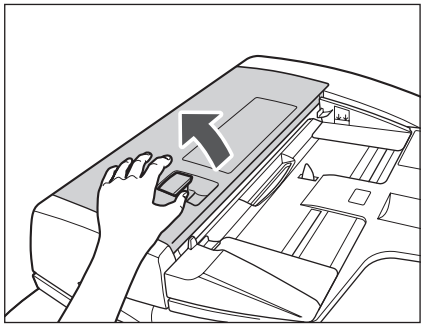

2

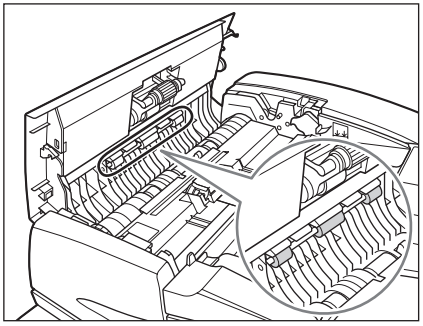

Nettoyez les rouleaux (trois endroits au total) à l'intérieur du capot du chargeur au moyen d'un chiffon humecté d'eau. Ensuite, essuyez la surface à l'aide d'un chiffon doux et sec.

3

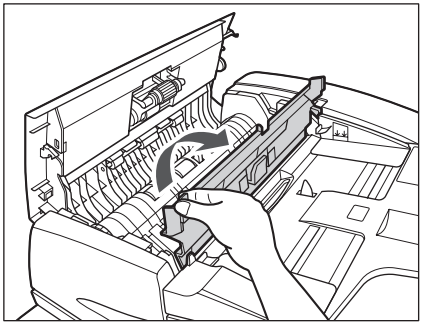

Ouvrez le capot interne en le saisissant par son loquet avant.

4

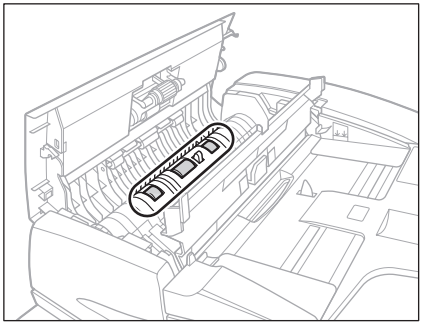

Nettoyez les rouleaux (trois endroits au total) à l'intérieur du capot interne au moyen d'un chiffon humecté d'eau. Ensuite, essuyez la surface à l'aide d'un chiffon doux et sec.

5

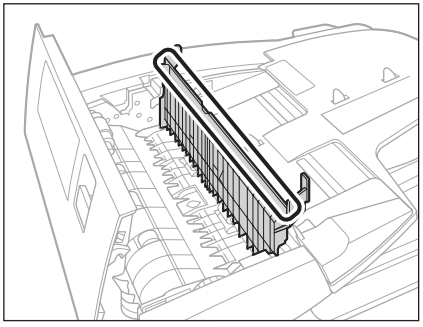

Nettoyez la partie en plastique transparent du capot interne au moyen d'un chiffon humecté d'eau. Ensuite, essuyez la surface à l'aide d'un chiffon doux et sec.

6

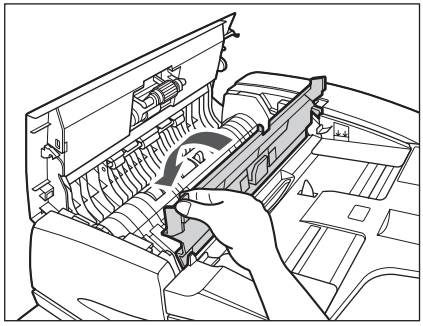

Refermez le capot interne.

ATTENTION

En refermant le capot interne, veillez à ne pas vous blesser en vous pinçant les doigts.

7

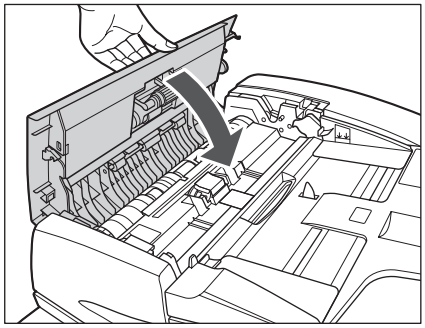

Refermez le capot du chargeur.

ATTENTION

En refermant le capot du chargeur, veillez à ne pas vous blesser en vous pinçant les doigts.

8

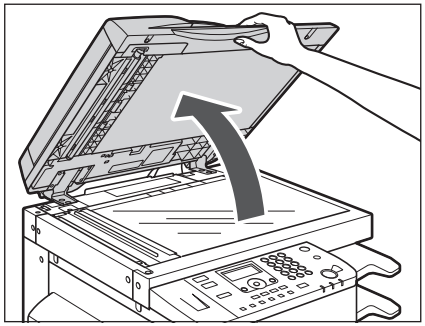

Soulevez le chargeur.

9 **Nettoyez la zone de lecture du chargeur (le côté gauche de la vitre d'exposition) et le rouleau d'alimentation à l'aide d'un chiffon humecté d'eau. Ensuite, essuyez la surface à l'aide d'un chiffon doux et sec.**

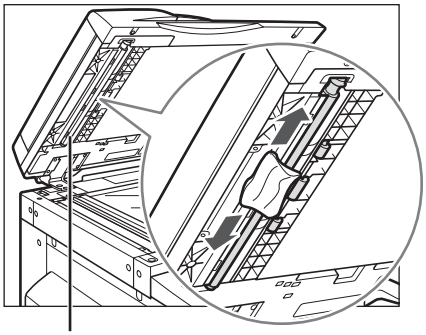

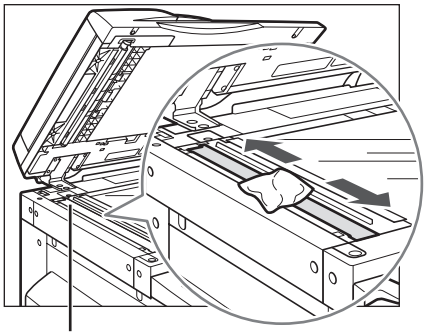

10

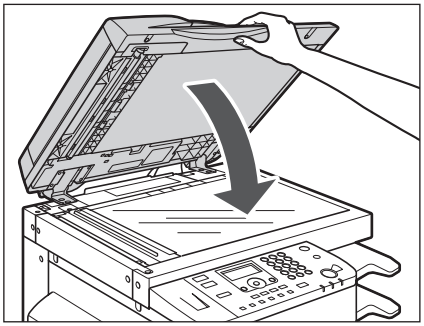

Fermez le chargeur.

ATTENTION

- **En refermant le chargeur, veillez à ne pas vous blesser en vous pinçant les doigts.**
- **Attention : la lumière émise via la vitre d'exposition peut être très vive lorsque vous fermez le chargeur.**

Nettoyage automatique du chargeur

Si les originaux présentent des traces noires ou paraissent sales après la lecture à l'aide du chargeur en option, nettoyez les rouleaux du chargeur en entraînant à plusieurs reprises des feuilles vierges.

NOTE

- Cette procédure n'est nécessaire que si le chargeur (CRV-P2) en option est installé.
- Le nettoyage du chargeur dure environ 20 secondes.

1 **Appuyez sur (Mode utilisateur).**

Le menu Fonctions supplementaire s'affiche.

2

```
Fonctions supp.
 Réglages copie
 Réglages d'impr.
 Régl. horloge
 Réglages/Nettoyage
```

Utilisez les touches [▼] et [▲] pour sélectionner <Réglages/Nettoyage> → appuyez sur [OK].

Le menu Réglages/Nettoyage s'affiche.

3

```
Réglages/Nettoyage
 Nett. rouleau trans.
 Nettoyage du tambour
 Nett. unité fixation
 Nettoyage chargeur
```

Utilisez les touches [▼] et [▲] pour sélectionner <Nettoyage chargeur> → appuyez sur [OK].

4 **Placez 5 feuilles vierges dans le chargeur.**

Veillez à déramer correctement les feuilles.

Utilisez du papier A4 (60 g/m² à 80 g/m²).

5

```
5 feuil. dans CAD
Lancer nettoyage ?
Oui        Non
```

Utilisez les touches [◀] et [▶] pour sélectionner <Oui> → appuyez sur [OK].

La machine lance le nettoyage du chargeur.

À la fin du nettoyage, l'affichage revient en mode d'attente. Le chargeur est propre. Procédez à nouveau à la lecture.

Nettoyage du rouleau de transcription

Si le verso de la feuille imprimée est sale, il est possible que le rouleau de transcription de la machine soit sale. Si cela devait se produire, utilisez la fonction de nettoyage du rouleau de transcription.

1 **Appuyez sur (Mode utilisateur) → utilisez les touches [▼] et [▲] pour sélectionner <Réglages/Nettoyage> → appuyez sur [OK].**

Pour obtenir de l'aide, voir les captures d'écran à l'étape 2 de « Nettoyage automatique du chargeur », à la p. 6-29.

Le menu Réglages/Nettoyage s'affiche.

2

```
Réglages/Nettoyage
 Nett. rouleau trans.
 Nettoyage du tambour
 Nett. unité fixation
 Nettoyage chargeur
```

Utilisez les touches [▼] et [▲] pour sélectionner <Nett. rouleau trans.> → appuyez sur [OK].

L'écran <Lancer nettoyage?> s'affiche.

3

```
Lancer nettoyage ?

 Oui    Non
```

Utilisez [◀] ou [▶] pour sélectionner <Oui> → appuyez sur [OK].

La machine lance le nettoyage du rouleau de transcription.

À la fin du nettoyage, l'affichage revient en mode d'attente.

Nettoyage du tambour

Si la qualité d'impression diminue, le tambour de la machine est peut-être sale. Si cela devait se produire, utilisez la fonction de nettoyage du tambour.

1 **Appuyez sur (Mode utilisateur) → utilisez les touches [▼] et [▲] pour sélectionner <Réglages/Nettoyage> → appuyez sur [OK].**

Pour obtenir de l'aide, voir les captures d'écran à l'étape 2 de « Nettoyage automatique du chargeur », à la p. 6-29.

Le menu Réglages/Nettoyage s'affiche.

2

```
Réglages/Nettoyage
 Nett. rouleau trans.
 Nettoyage du tambour
 Nett. unité fixation
 Nettoyage chargeur
```

Utilisez les touches [▼] et [▲] pour sélectionner <Nettoyage du tambour> → appuyez sur [OK].

L'écran <Lancer nettoyage?> s'affiche.

3

```
Lancer nettoyage ?

 Oui    Non
```

Utilisez [◀] ou [▶] pour sélectionner <Oui> → appuyez sur [OK].

La machine lance le nettoyage du tambour.

À la fin du nettoyage, l'affichage revient en mode d'attente.

Nettoyage de l'unité de fixation

Si des traces noires apparaissent sur la page imprimée, l'unité de fixation de la machine est peut-être sale. Utilisez la fonction de nettoyage de l'unité de fixation pour imprimer le motif de nettoyage sur une feuille A4 afin de nettoyer l'unité de fixation. Vous devez aussi utiliser la fonction de nettoyage de l'unité de fixation après chaque remplacement de la cartouche de toner.

REMARQUE

Le motif de nettoyage peut uniquement être imprimé sur du papier A4.

NOTE

Avant de nettoyer l'unité de fixation, assurez-vous que le format et le type de papier du <Plat. d'alim. stand.> est réglé sur 'A4' et 'Ordinaire'. Pour vérifier ou modifier les réglages en cours, suivez l'étape 1 de la procédure ci-dessous.

1 **Appuyez sur (Mode utilisateur) → utilisez les touches [▼] et [▲] pour sélectionner <Réglages communs> → appuyez sur [OK] → utilisez [▼] et [▲] pour sélectionner <Plat. d'alim. stand.> → appuyez sur [OK].**

```
Plat. d'alim. stand.
 Non
 Oui
```

❑ Utilisez les touches [▼] et [▲] pour sélectionner <Oui> → appuyez sur [OK].

```
Format papier(A/B)
 A4
 A4R
 A3
 A5
```

❑ Utilisez les touches [▼] et [▲] pour sélectionner le format de papier → appuyez sur [OK].

Sélectionnez <A4>.

```
Type de papier
 Ordinaire
 Recyclé
 Couleur
 Papier de luxe
```

❑ Utilisez les touches [▼] et [▲] pour sélectionner le type de papier → appuyez sur [OK].

Sélectionnez <Ordinaire>.

2 **Appuyez sur [⁄⁄] (Restauration) pour revenir à l'écran d'attente.**

3 **Appuyez sur (Mode utilisateur) → utilisez les touches [▼] et [▲] pour sélectionner <Réglages/Nettoyage> → appuyez sur [OK].**

4

```
Réglages/Nettoyage
 Nett. rouleau trans.
 Nettoyage du tambour
 Nett. unité fixation
 Nettoyage chargeur
```

Utilisez les touches [▼] et [▲] pour sélectionner <Nett. unité fixation> → appuyez sur [OK].

L'écran <Lancer nettoyage?> s'affiche.

5

```
Lancer nettoyage ?

 Oui    Non
```

Utilisez [◀] ou [▶] pour sélectionner <Oui> → appuyez sur [OK].

Le message <Une page nettoyage sera imprimée> s'affiche.

6

```
Une page nettoyage
sera imprimée

      OK
```

Appuyez sur [OK].

Vérifiez que vous avez chargé du papier A4 dans une cassette.

L'impression de la page de nettoyage démarre.

7

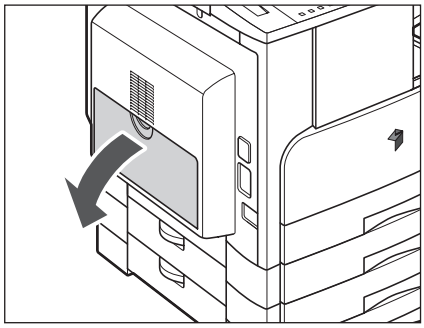

Ouvrez le plateau d'alimentation.

8

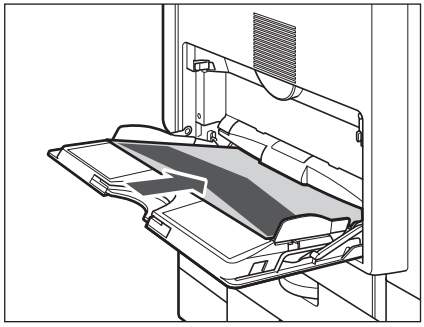

Chargez le papier de nettoyage en dirigeant la face imprimée vers le haut et en insérant le bord blanc en premier dans le plateau d'alimentation.

9

Appuyez sur [OK].

Le nettoyage démarre.

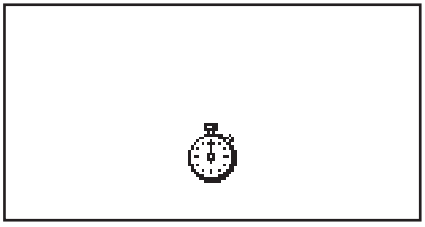

Pendant que le nettoyage est en cours, l'écran de gauche s'affiche.

Quand le nettoyage est terminé, l'écran LCD illustré à l'étape 5 réapparaît.

Jetez la page de nettoyage usagée.

NOTE

- Le nettoyage de l'unité de fixation dure environ 100 secondes.
- Il n'est pas possible d'annuler le processus de nettoyage. Veuillez patienter jusqu'à ce qu'il soit terminé.
- Si la page de nettoyage se coince pendant le nettoyage, le témoin d'erreur clignote. Appuyez sur (Arrêt) et retirez la page de nettoyage coincée.

10 Répétez les étapes 5 à 6.

L'impression d'une autre page de nettoyage démarre.

11

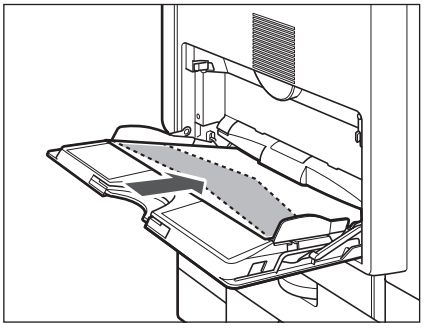

Chargez le nouveau papier de nettoyage en dirigeant la face imprimée vers le bas et en insérant le bord blanc en premier dans le plateau d'alimentation.

12 Répétez l'étape 9.

L'écran LCD illustré à l'étape 5 réapparaît.

13

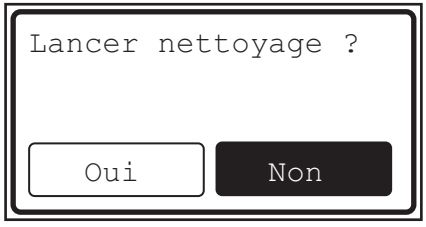

Utilisez [◀] ou [▶] pour sélectionner <Non> → appuyez sur [OK] pour revenir au menu <Fonctions supp.>.

Pour revenir à l'écran d'attente, appuyez sur (Restauration).

Jetez la page de nettoyage usagée.

NOTE

Si vous souhaitez régler <Plat. d'alim. stand.> sur 'Non' ou modifier le format ou le type de papier, revenez à l'étape 1 pour supprimer ou modifier les réglages définis pour le nettoyage.

Nettoyage du rouleau de décalage

Lorsque les rouleaux de décalage sont sales, la précision de l'alignement du papier diminue. Procédez à leur nettoyage une fois par mois pour maintenir la précision.

AVERTISSEMENT

Lors du nettoyage de la machine, mettez d'abord l'interrupteur principal sur Arrêt, puis débranchez la fiche d'alimentation. Dans le cas contraire, il y aurait danger d'incendie ou d'électrocution.

NOTE

Si le Bac Séparateur interne-E2 ou le Réceptacle supplémentaire de Finition interne-C1 en option est installé, il est recommandé de nettoyer le rouleau après l'impression vers le réceptacle supérieur.

1 **Soulevez légèrement les rouleaux et utilisez un chiffon humide pour essuyer la surface des rouleaux pendant que vous les faites tourner.**

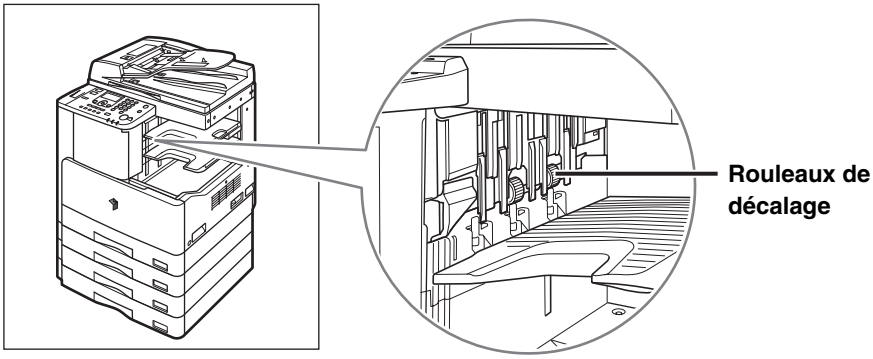

2 **Attendez environ trois minutes que les rouleaux sèchent avant de réaliser une opération ou essuyez leur surface à l'aide d'un chiffon doux.**

Consommables

Les consommables suivants sont disponibles auprès de Canon. Pour plus d'informations, contactez votre revendeur agréé Canon local.

Il est conseillé de ne pas attendre d'être en rupture de stock pour effectuer une commande de papier et de toner auprès de votre revendeur Canon agréé local.

Type de papier

Outre le papier ordinaire (A4, A3 et A5), il est possible de commander du papier recyclé, du papier de couleur, des transparents (recommandés pour cette machine), des étiquettes et d'autres types de papier. Pour plus d'informations, contactez votre revendeur agréé Canon local.

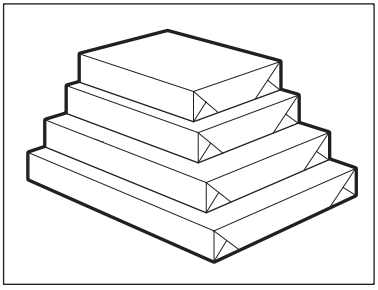

ATTENTION

Ne stockez pas le papier dans des endroits exposés aux flammes nues, car il pourrait s'enflammer et provoquer des brûlures ou un incendie.

REMARQUE

Pour éviter que l'humidité détériore le papier non utilisé après ouverture d'un paquet, rangez convenablement les feuilles dans leur emballage d'origine.

NOTE

- Pour des impressions de qualité, utilisez le papier recommandé par Canon.
- Certains types de papier disponibles dans le commerce ne sont pas adaptés à cette machine. Contactez votre revendeur Canon agréé lorsque vous devez acheter du papier.

Toner

Si un message vous invite à remplacer la cartouche de toner, remplacez-la par une nouvelle.
Utilisez uniquement des cartouches de toner prévues pour cette machine.

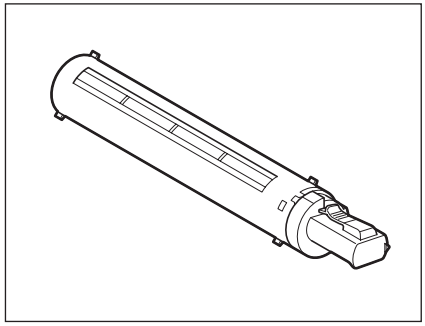

AVERTISSEMENT

- **Ne jetez pas les cartouches de toner usagées au feu, car les résidus de toner pourraient s'enflammer et occasionner des brûlures ou un incendie.**
- **Ne stockez pas les cartouches de toner dans des endroits exposés aux flammes nues, car le toner pourrait s'enflammer et provoquer des brûlures ou un incendie.**

ATTENTION

Conservez le toner et les autres consommables hors de portée des enfants. En cas d'ingestion, consultez immédiatement un médecin.

REMARQUE

- Stockez les cartouches de toner dans un endroit frais, à l'abri des rayons du soleil. Nous recommandons les conditions de stockage suivantes :
  - Température inférieure à 30 °C et humidité inférieure à 80%.
- Ne stockez pas les cartouches en position verticale.

Toners : attention aux contrefaçons

Il existe des toners Canon contrefaites sur le marché. Leur utilisation risque d'affecter la qualité de l'impression ainsi que les performances de la machine. Canon ne pourra être tenu responsable d'aucun dysfonctionnement, accident ou dommage causé par l'utilisation de contrefaçons.

Pour plus d'informations, consulter http://www.canon.com/counterfeit.

Fournitures d'origine

Canon a conçu et fabriqué des toners, composants et fournitures spécialement pour cette machine. Pour bénéficier d'impressions de qualité ainsi que de performances et d'une productivité optimales, nous recommandons l'utilisation des toners, composants et fournitures Canon d'origine. Contactez votre revendeur Canon agréé ou votre fournisseur de services pour obtenir des fournitures Canon d'origine.

Dépannage

7

CHAPITRE

Ce chapitre décrit les mesures à prendre en cas de message d'erreur ou de bourrage papier dans l'unité principale ou les unités en option.

Bourrages papier fréquents 7-2

Élimination des bourrages papier 7-3

Élimination des bourrages papier à l'aide des instructions à l'écran 7-3

Unité de fixation 7-5

Cassette 1 7-8

Cassettes 2, 3 et 4 7-12

Plateau d'alimentation 7-16

Unité recto verso-A1 (en option) 7-17

Chargeur (CRV-P2) (en option) 7-20

Module de Finition interne-U2 (en option) 7-24

Bac Séparateur interne-E2 (en option) 7-26

Élimination des bourrages d'agrafes. 7-29

Module de Finition interne-U2 (en option) 7-29

Liste des messages d'erreur. 7-32

Écran d'autodiagnostic 7-32

Message d'entretien 7-39

Contacter le revendeur Canon agréé local 7-39

Bourrages papier fréquents

Si des bourrages papier se produisent fréquemment, même si la machine n'a pas de problème apparent, l'une des deux raisons suivantes peut en être la cause. Suivez les instructions ci-dessous afin de réduire la fréquence des bourrages.

■ **Des morceaux de papier déchirés sont coincés à l'intérieur de la machine.**
Lorsqu'une feuille coincée est extraite de la machine avec force, elle risque de se déchirer et des morceaux peuvent rester à l'intérieur de la machine, ce qui provoque fréquemment des bourrages. Si, en essayant d'extraire la feuille coincée, celle-ci se déchire, assurez-vous que tous les morceaux de papier ont bien été retirés.

■ **Le levier de détection du format de papier est mal réglé.**
Assurez-vous que le levier de détection du format de papier situé sur le côté gauche d'une cassette correspond au format de papier chargé dans celle-ci. Si le levier de détection du format de papier est mal réglé, les bourrages peuvent être plus fréquents. (Voir « Modification du format papier d'une cassette », à la p. 6-6.)

Élimination des bourrages papier

Élimination des bourrages papier à l'aide des instructions à l'écran

En cas de bourrage, l'écran suivant s'affiche. C'est la première page des Instructions à l'écran qui vous aide à éliminer le bourrage. Les Instructions à l'écran vous montrent comment éliminer le bourrage pas à pas. Vous pouvez passer à l'étape suivante en appuyant sur [▶] ou revenir à l'étape précédente en appuyant sur [◀].

```
Bour. pap

Qd ▶ affiché          ▶
app. sur [▶] pour
afficher les étapes
```

AVERTISSEMENT

De hautes tensions sont présentes dans certaines zones à l'intérieur de la machine. Lors de l'élimination d'un bourrage à l'intérieur de la machine ou lors de toute autre inspection interne, veillez à ce qu'aucun objet métallique (collier, bracelet, etc.) n'entre en contact avec elle pour éviter les risques de brûlure ou d'électrocution.

ATTENTION

- **Lors de l'élimination d'un bourrage, prenez garde de ne pas vous couper avec le bord de l'original ou d'une feuille de papier.**
- **Lors de l'élimination d'un bourrage à l'intérieur de la machine, veillez à ne pas vous couper les mains ou vous blesser sur les composants de la machine. Si le papier reste bloqué, contactez votre revendeur Canon local agréé.**
- **Lors de l'élimination d'un bourrage à l'intérieur de la machine, évitez de toucher le toner sur les feuilles coincées afin de ne pas salir vos mains ou vos vêtements. En cas de contact, rincez immédiatement à l'eau froide. Un lavage à l'eau chaude risquerait de fixer le toner et de créer une tache indélébile.**
- **Lors de l'élimination d'un bourrage à l'intérieur de la machine, dégagez doucement les feuilles afin d'éviter que du toner ne se détache du papier et ne pénètre dans les yeux ou la bouche. Si cela se produit, rincez immédiatement à l'eau froide et consultez un médecin.**

- **À l'intérieur de la machine, l'unité de fixation et la zone adjacente peuvent devenir brûlantes en cours d'utilisation. Lors de l'élimination d'un bourrage à l'intérieur de la machine ou lors de toute autre inspection interne, ne touchez pas ces zones pour éviter les risques de brûlure et d'électrocution.**
- **Après avoir éliminé tous les bourrages papier, retirez immédiatement les mains de la machine. Même si la machine ne fonctionne pas, vos mains, vos cheveux ou vos vêtements risquent d'être happés par les rouleaux d'alimentation, ce qui risque d'entraîner des blessures ou des dégâts si la machine se met subitement à imprimer.**

REMARQUE

Si la machine est mise hors tension après un bourrage, la détection de ce dernier ne sera plus possible après la mise sous tension de la machine. Éliminez les bourrages avant d'éteindre la machine.

NOTE

- Certaines zones peuvent être indiquées dans les Instructions à l'écran comme présentant un bourrage alors que ce n'est pas le cas. Si vous ne trouvez aucun papier coincé à l'emplacement indiqué par la machine, vérifiez d'autres emplacements de la machine.
- Les numéros de page des Instructions à l'écran, qui apparaissent en réalité dans le coin inférieur droit de l'écran, ne sont pas illustrés dans ce manuel, car ils peuvent varier en fonction des conditions de bourrage.

1 Appuyez sur [▶] pour passer à la page suivante des Instructions à l'écran.

2 Retirez le papier coincé en vous conformant aux instructions.

Si le papier coincé se déchire lorsque vous le retirez de la machine, veillez à bien enlever tous les morceaux restants.

3 Appuyez sur [▶] pour passer à l'étape suivante une fois l'instruction indiquée exécutée.

Pour revenir à l'étape précédente et réessayer de l'exécuter, appuyez sur [◀].

4 Après avoir éliminé l'ensemble des bourrages, veillez à remettre tous les leviers et capots dans leur position initiale.

Une fois toutes les étapes terminées et tous les leviers et capots remis dans leur position initiale, l'écran LCD revient en mode d'attente.

Si du papier doit encore être retiré, d'autres Instructions à l'écran s'affichent.

Lorsque tous les bourrages ont été éliminés dans les autres emplacements que le chargeur en option, l'impression ou la copie reprend.

REMARQUE

En cas de bourrage papier au niveau du chargeur, il n'est plus possible d'utiliser la machine. Pour dégager le papier coincé, suivez les instructions. (Voir « Chargeur (CRV-P2) (en option) », à la p. 7-20.)

NOTE

Vous ne devez pas saisir à nouveau le nombre de copies ou d'impressions, même si vous imprimez plusieurs jeux. La machine recalcule automatiquement le nombre de copies ou d'impressions en fonction du nombre de feuilles qui ont été bloquées.

Unité de fixation

En cas de bourrage papier dans l'unité de fixation, suivez la procédure décrite ci-dessous pour retirer le papier bloqué.

1 Appuyez sur le bouton sur le capot gauche de la machine et ouvrez le capot gauche.

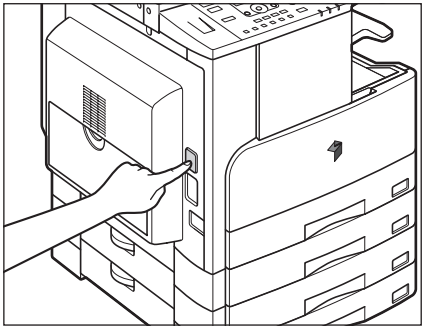

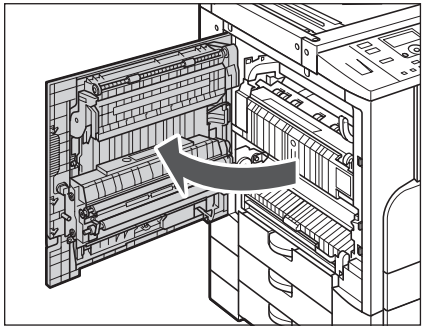

2

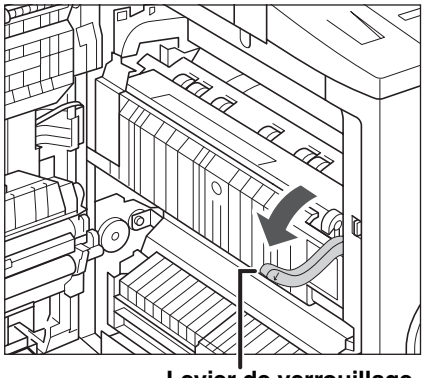

Abaissez le levier de verrouillage vert.

ATTENTION

Les pièces situées de part et d'autre de la fente de sortie et de l'unité de fixation sont soumises à des températures élevées. Lors de l'élimination d'un bourrage, veillez à ne toucher aucune autre pièce que le levier.

3

Soulevez le capot de la fente de sortie à l'aide de la patte verte et retirez le papier coincé.

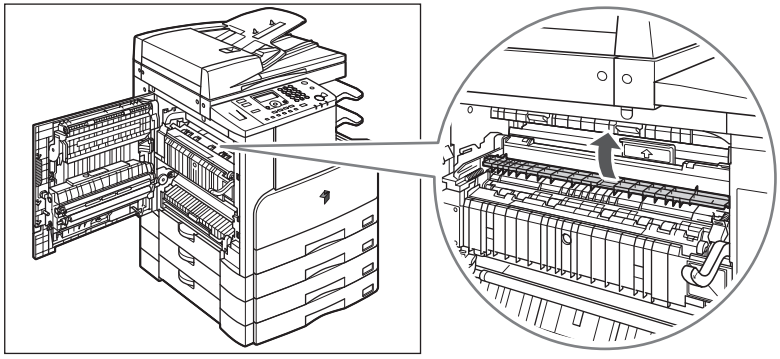

4

Tout en maintenant le levier du coin droit de l'unité de fixation baissé, ouvrez le capot supérieur de l'unité et retirez le papier coincé.

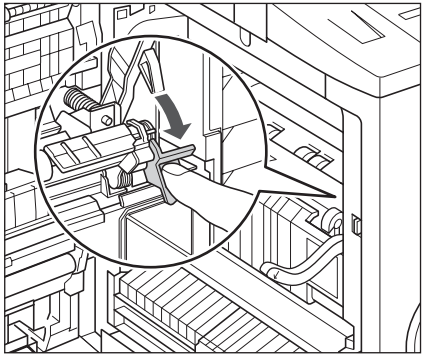

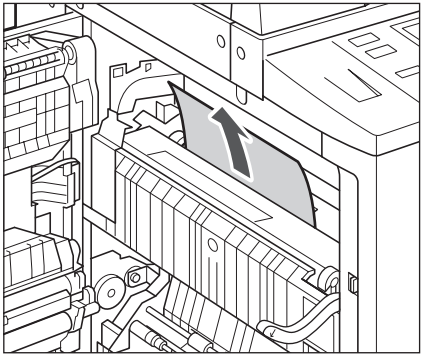

5

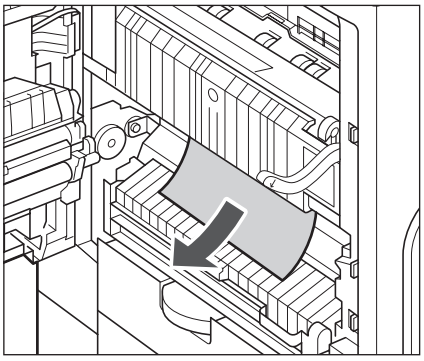

Retirez tout papier coincé dépassant de la partie inférieure de l'unité de fixation.

ATTENTION

Les pièces situées à l'intérieur de l'unité de fixation sont soumises à des températures élevées. Lors de l'élimination d'un bourrage papier, veillez à ne rien toucher dans cette zone, à l'exception du capot supérieur.

6

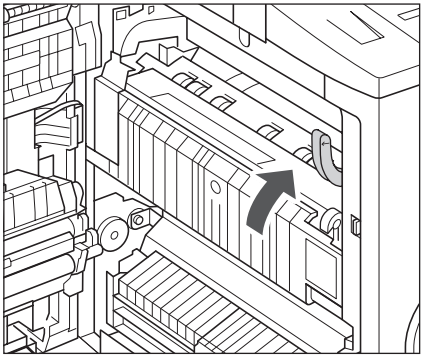

Ramenez le levier de verrouillage vert dans sa position initiale.

7

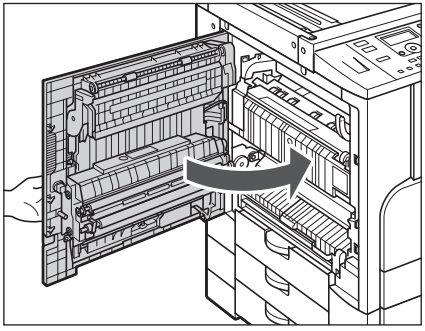

Placez votre main sur l'emplacement du symbole en forme de main (☜) situé sur le capot gauche de la machine, puis fermez-le délicatement jusqu'à ce que vous entendiez un déclic de fermeture.

ATTENTION

En refermant le capot gauche, veillez à ne pas vous blesser en vous pinçant les doigts.

Cassette 1

En cas de bourrage papier dans la cassette 1, suivez la procédure décrite ci-dessous pour retirer le papier bloqué.

1

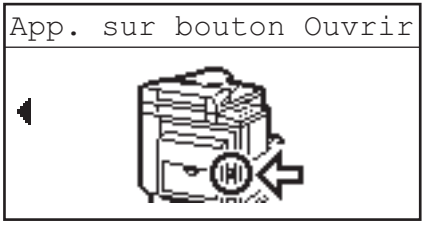

Appuyez sur le bouton sur le capot gauche de la machine et ouvrez le capot gauche.

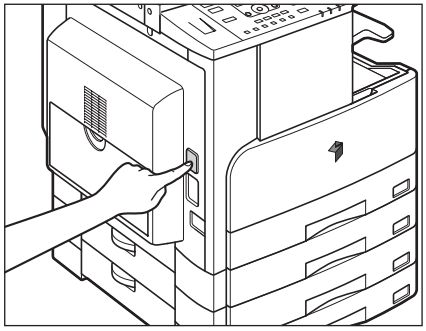

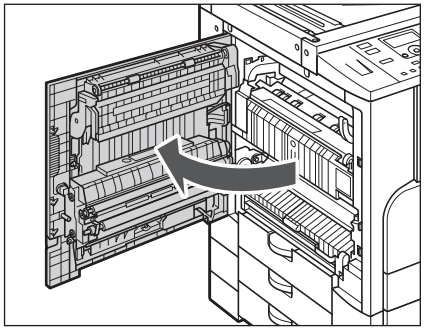

2

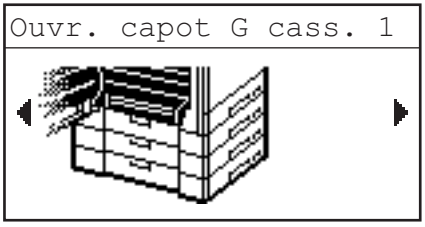

Ouvrez le capot gauche de la cassette.

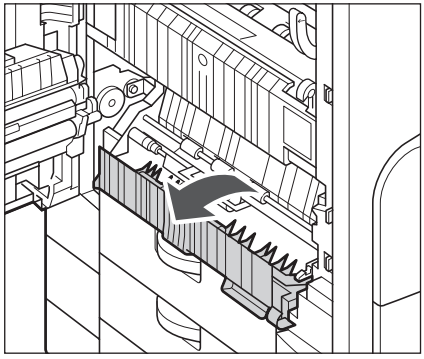

3

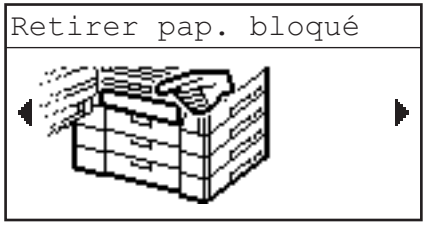

Retirez le papier coincé.

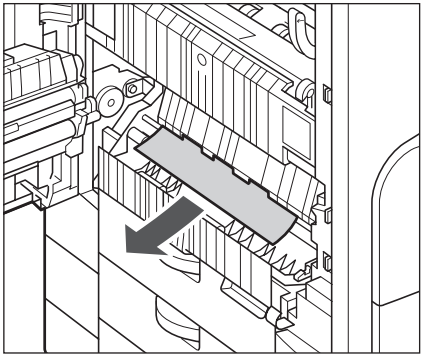

4

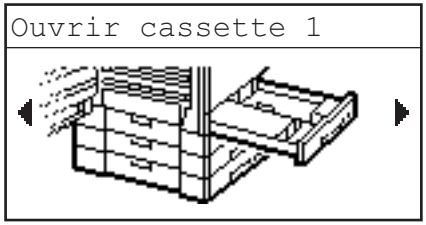

Saisissez la poignée et tirez la cassette jusqu'à ce qu'elle s'arrête.

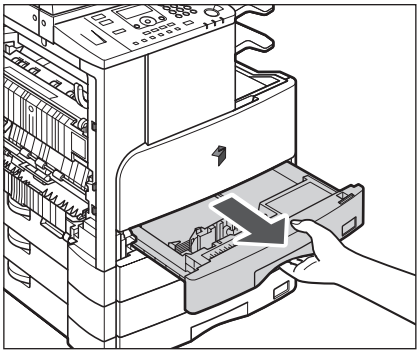

5

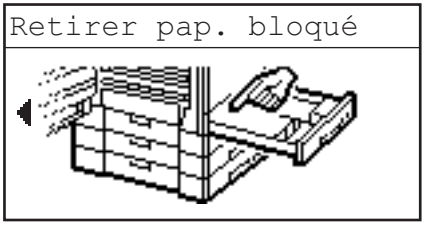

Retirez le papier coincé.

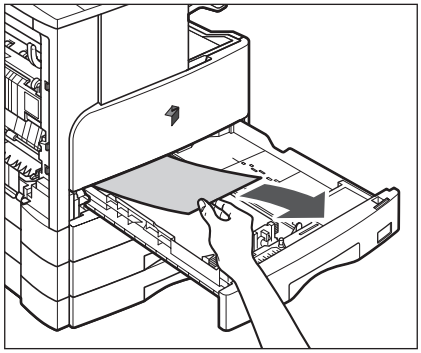

6

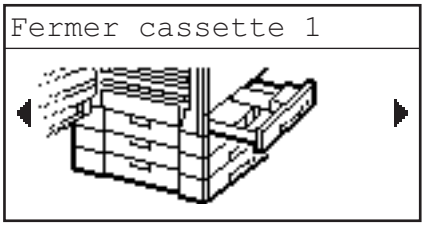

Poussez doucement la cassette dans son logement, jusqu'à ce qu'un déclic se fasse entendre.

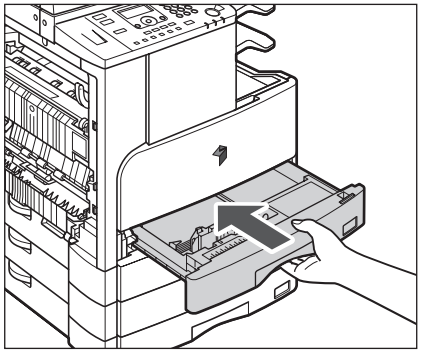

ATTENTION

En remettant la cassette dans sa position initiale, veillez à ne pas vous blesser en vous pinçant les doigts.

7

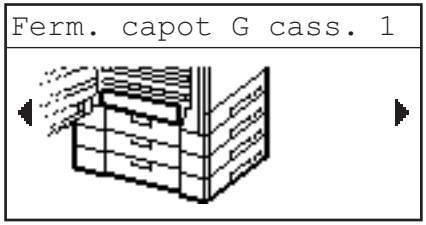

Fermez le capot gauche de la cassette.

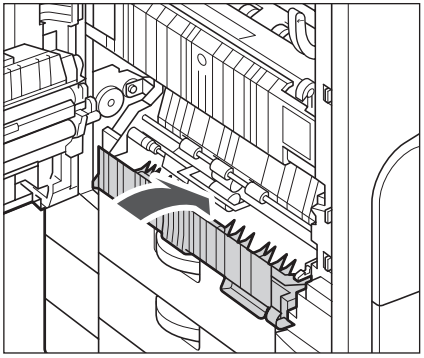

ATTENTION

En refermant le capot gauche de la cassette, veillez à ne pas vous blesser en vous pinçant les doigts.

8

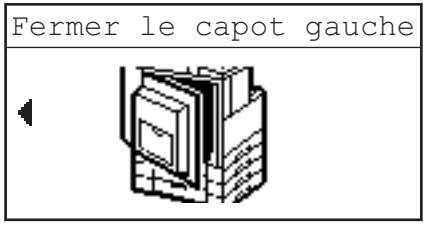

Placez votre main sur l'emplacement du symbole en forme de main (☞) situé sur le capot gauche de la machine, puis fermez-le délicatement jusqu'à ce que vous entendiez un déclic de fermeture.

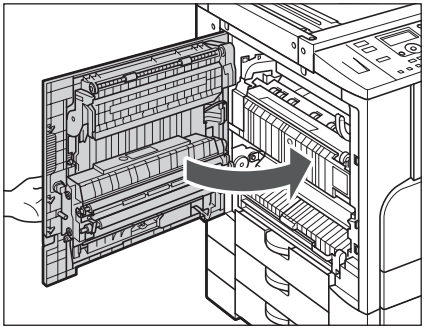

ATTENTION

En refermant le capot gauche, veillez à ne pas vous blesser en vous pinçant les doigts.

Cassettes 2, 3 et 4

En cas de bourrage papier dans les cassettes en option 2, 3 et 4, suivez la procédure décrite ci-dessous pour retirer le papier bloqué.

NOTE

- La cassette 2 peut être ajoutée en installant le Module Une Cassette-J1 ou -K1 en option.
- La cassette 3 (et 4) peut être ajoutée en installant le Module Une Cassette-K1 en option.
- Les Instructions à l'écran de cette procédure concernent la cassette 2. Pour les cassettes 3 et 4, la procédure est identique à celle de la cassette 2.

1

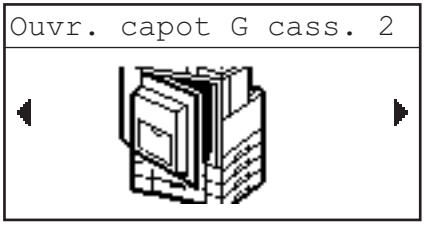

Ouvrez le capot gauche de la cassette.

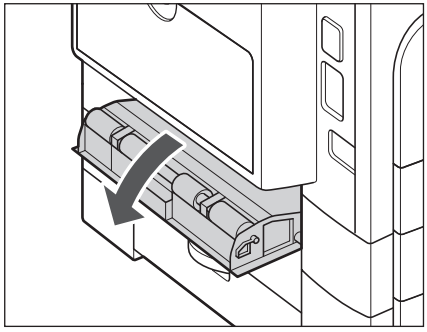

2

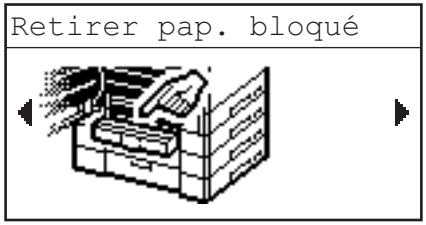

Retirez le papier coincé.

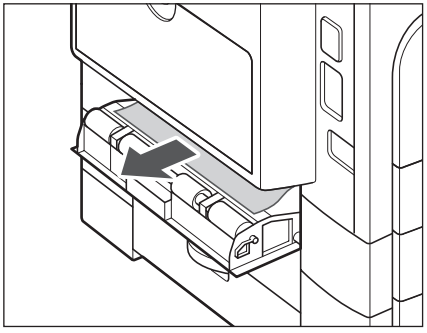

3

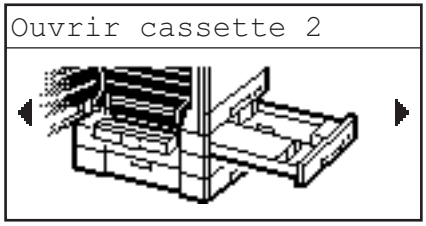

Saisissez la poignée et tirez la cassette jusqu'à ce qu'elle s'arrête.

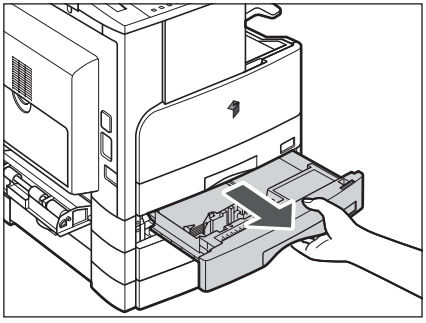

4

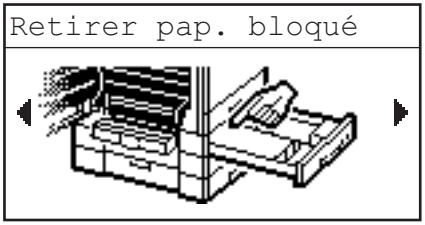

Retirez le papier coincé.

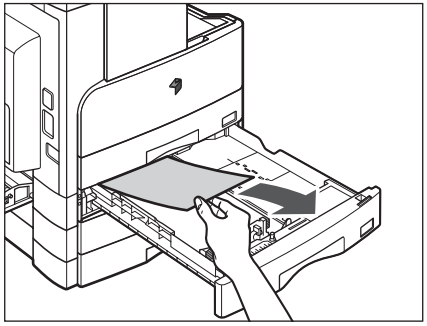

5

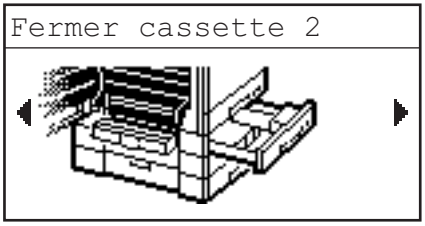

Poussez doucement la cassette dans son logement, jusqu'à ce qu'un déclic se fasse entendre.

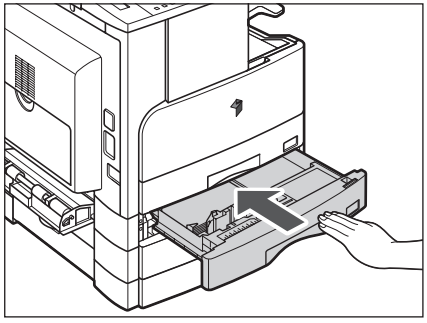

ATTENTION

En remettant la cassette dans sa position initiale, veillez à ne pas vous blesser en vous pinçant les doigts.

6

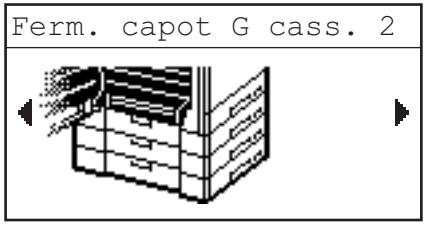

Fermez le capot gauche de la cassette.

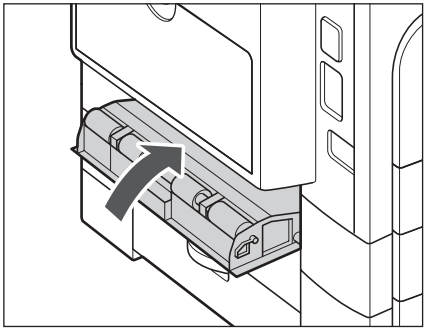

ATTENTION

En refermant le capot gauche de la cassette, veillez à ne pas vous blesser en vous pinçant les doigts.

Plateau d'alimentation

En cas de bourrage papier dans le plateau d'alimentation, suivez la procédure décrite ci-dessous pour retirer le papier bloqué.

1 **Retirez tout le papier du plateau d'alimentation.**

2

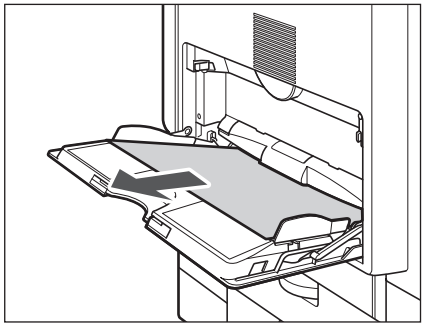

Retirez le papier coincé.

S'il est impossible de retirer le papier coincé, suivez la procédure décrite dans la section « Unité de fixation », à la p. 7-5.

Unité recto verso-A1 (en option)

En cas de bourrage papier dans l'Unité recto verso-A1, suivez la procédure décrite ci-dessous pour retirer le papier bloqué.

1

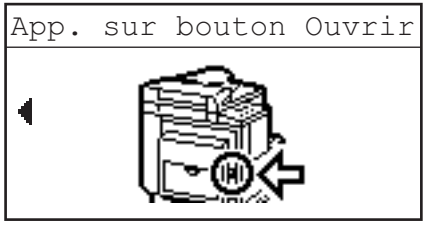

Appuyez sur le bouton sur le capot gauche de la machine et ouvrez le capot gauche.

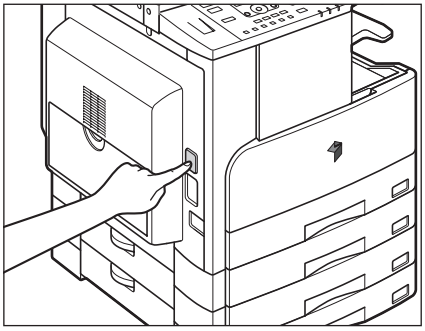

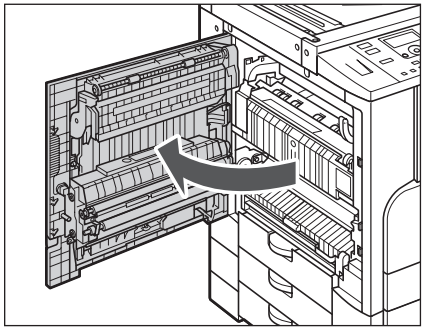

2

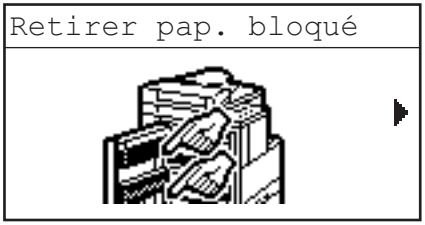

Retirez tout papier coincé dépassant des parties supérieure et inférieure de l'unité recto verso.

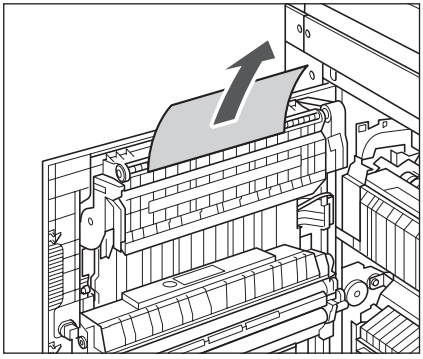

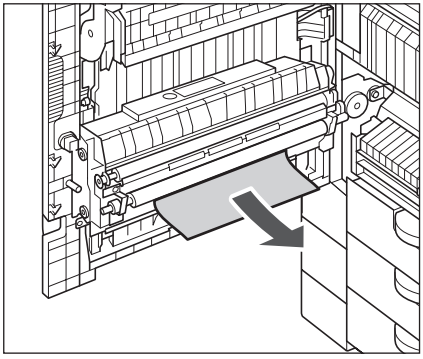

ATTENTION

Certaines pièces de l'Unité recto verso-A1 sont soumises à des températures élevées. Lors de l'élimination d'un bourrage, veillez à ne toucher aucune pièce de la machine.

NOTE

Lors de l'élimination d'un bourrage au niveau du dessous de l'unité recto verso, tirez le papier en oblique vers le bas. Ne tirez pas le papier coincé verticalement vers le bas.

3

Placez votre main sur l'emplacement du symbole en forme de main (☞) situé sur le capot gauche de la machine, puis fermez-le délicatement jusqu'à ce que vous entendiez un déclic de fermeture.

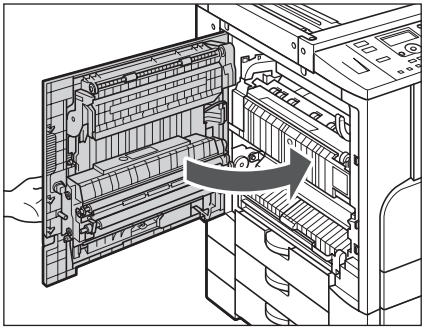

ATTENTION

En refermant le capot gauche, veillez à ne pas vous blesser en vous pinçant les doigts.

Chargeur (CRV-P2) (en option)

En cas de bourrage papier dans le chargeur, suivez la procédure décrite ci-dessous pour retirer le papier bloqué.

1

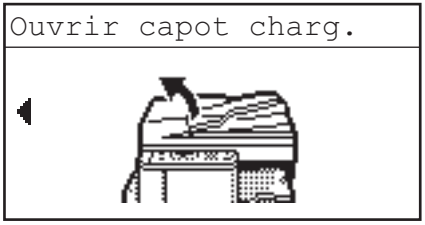

Ouvrez le capot du chargeur.

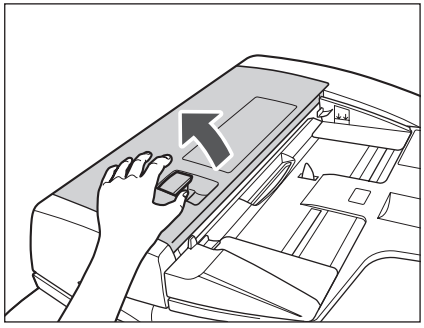

2

Ouvrez le capot interne en le saisissant par son loquet avant.

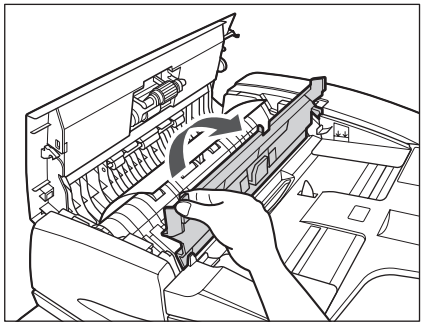

3

Retirez les originaux coincés.

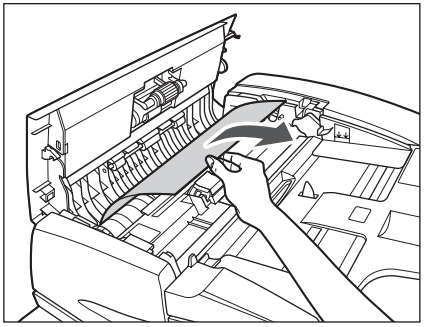

REMARQUE

Ne tirez pas trop fort sur l'original car il pourrait se déchirer.

4

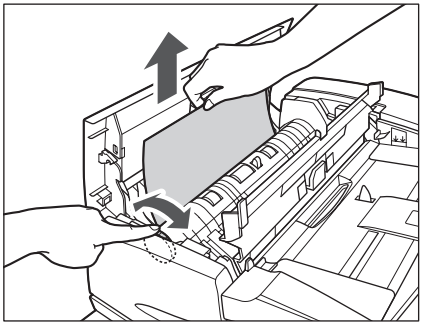

Tournez la molette d'alimentation et retirez les originaux coincés.

5

Refermez le capot interne.

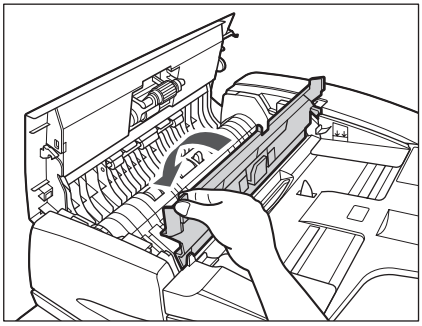

ATTENTION

En refermant le capot interne, veillez à ne pas vous blesser en vous pinçant les doigts.

6

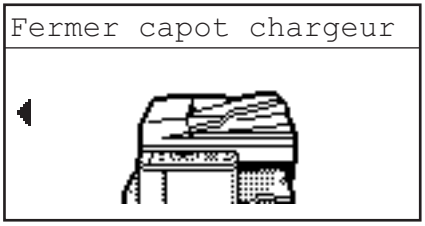

Refermez le capot du chargeur.

S'il est impossible de les retirer, passez à l'étape 7.

Si vous avez retiré l'original, la procédure est terminée.

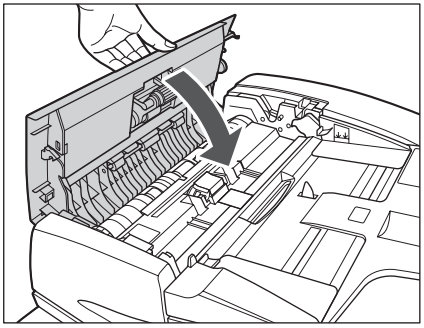

ATTENTION

En refermant le capot du chargeur, veillez à ne pas vous blesser en vous pinçant les doigts.

7

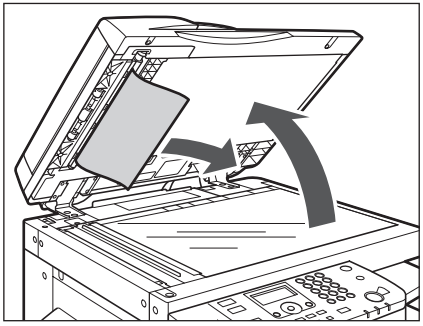

Relevez le chargeur et retirez les originaux coincés.

8

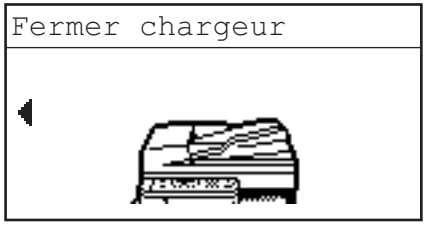

Fermez le chargeur.

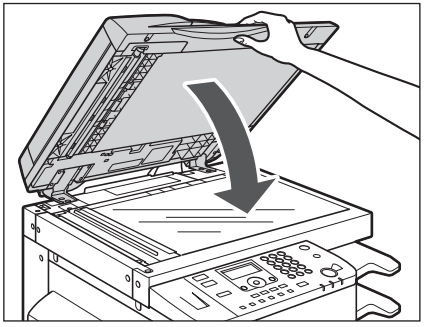

ATTENTION

En refermant le chargeur, veillez à ne pas vous blesser en vous pinçant les doigts.

Module de Finition interne-U2 (en option)

En cas de bourrage papier dans le module de finition interne, suivez la procédure décrite ci-dessous pour retirer le papier bloqué.

1

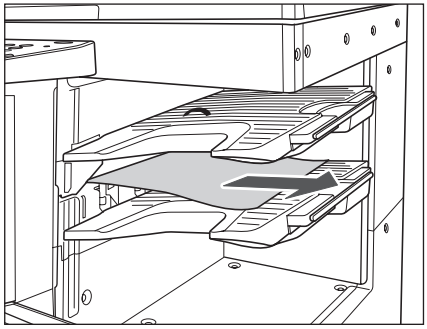

Si vous voyez du papier coincé à proximité de la zone de sortie du papier, retirez-le.

Si vous avez correctement éliminé le bourrage, vous pouvez ignorer les étapes suivantes.

S'il est impossible de le retirer, passez à l'étape 2.

REMARQUE
Ne tirez pas le papier coincé en le forçant. Cela peut endommager la machine.

2 **Appuyez sur le bouton sur le capot gauche de la machine et ouvrez le capot gauche.**

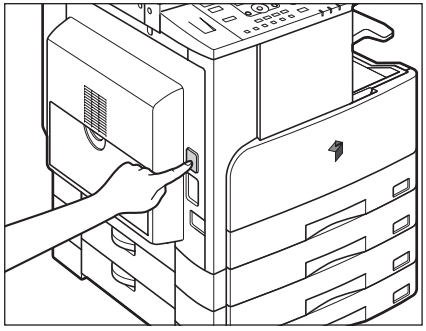

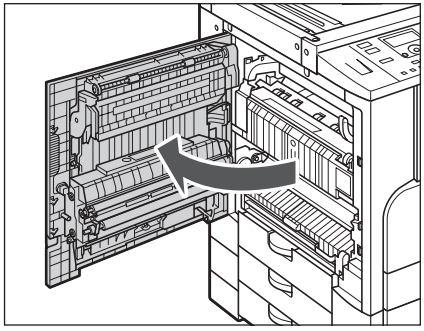

3

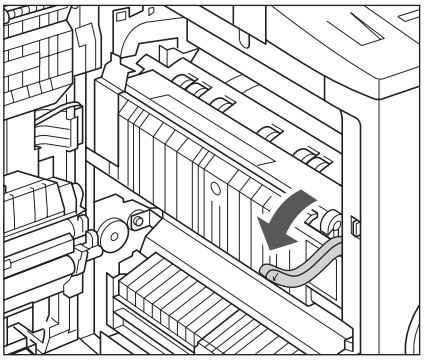

Abaissez le levier de verrouillage vert.

ATTENTION

Les pièces situées de part et d'autre de la fente de sortie et de l'unité de fixation sont soumises à des températures élevées. Lors de l'élimination d'un bourrage, veillez à ne toucher aucune autre pièce que le levier.

4

Utilisez la patte verte pour soulever le capot supérieur de l'unité de fixation.

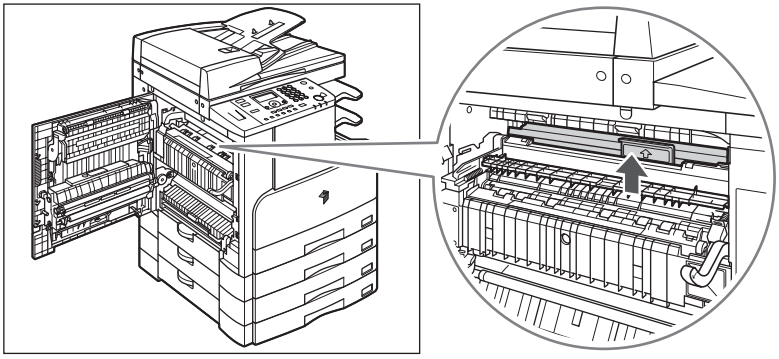

5

Retirez le papier coincé dépassant du module de finition interne.

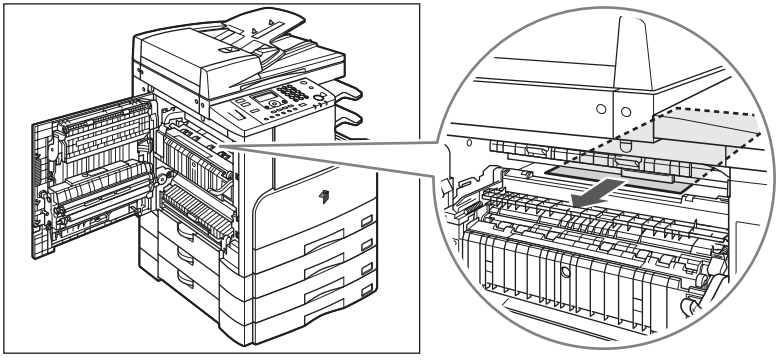

ATTENTION

Veillez à ne pas toucher l'intérieur de la machine, car certaines pièces sont très chaudes.

6

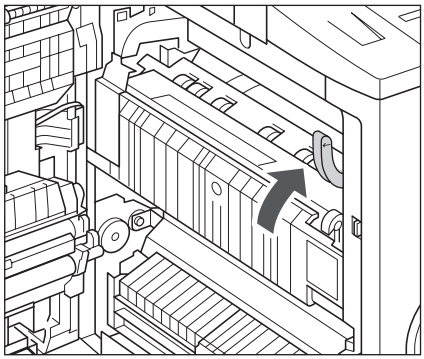

Ramenez le levier de verrouillage vert dans sa position initiale.

7

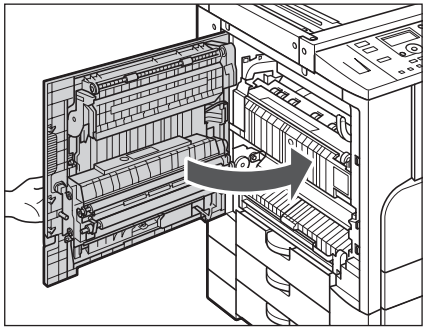

Placez votre main sur l'emplacement du symbole en forme de main (☞) situé sur le capot gauche de la machine, puis fermez-le délicatement jusqu'à ce que vous entendiez un déclic de fermeture.

ATTENTION

En refermant le capot gauche, veillez à ne pas vous blesser en vous pinçant les doigts.

Bac Séparateur interne-E2 (en option)

En cas de bourrage papier dans le Bac Séparateur interne-E2, suivez la procédure décrite ci-dessous pour retirer le papier bloqué.

1

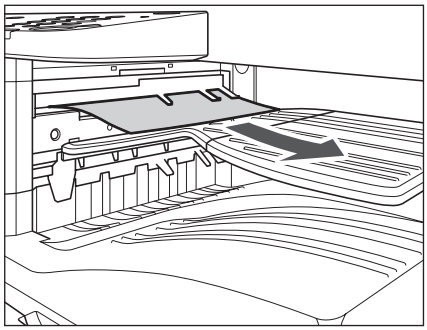

Si vous voyez du papier coincé à proximité de la zone de sortie du papier, retirez-le.

Si vous avez correctement éliminé le bourrage, vous pouvez ignorer les étapes suivantes.

S'il est impossible de le retirer, passez à l'étape 2.

REMARQUE

Ne tirez pas le papier coincé en le forçant. Cela peut endommager la machine.

2 Appuyez sur le bouton sur le capot gauche de la machine et ouvrez le capot gauche.

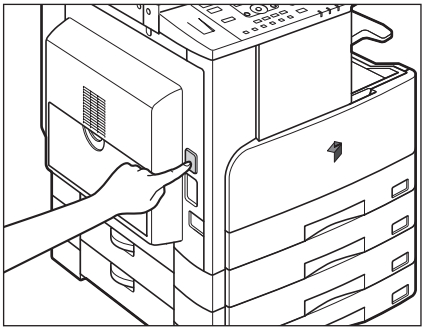

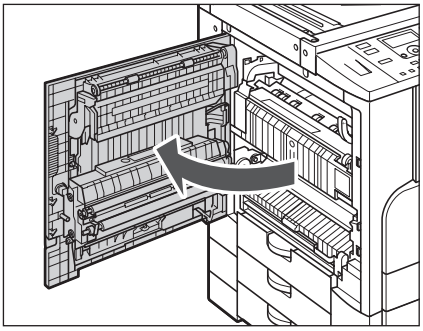

3 Abaissez le levier de verrouillage vert.

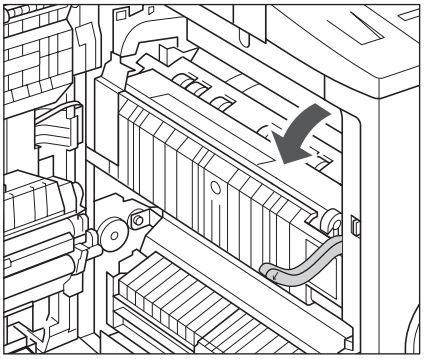

ATTENTION

Les pièces situées de part et d'autre de la fente de sortie et de l'unité de fixation sont soumises à une température élevée. Lors de l'élimination d'un bourrage, veillez à ne toucher aucune autre pièce que le levier.

4 En tenant la poignée verte, soulevez le guide interne.

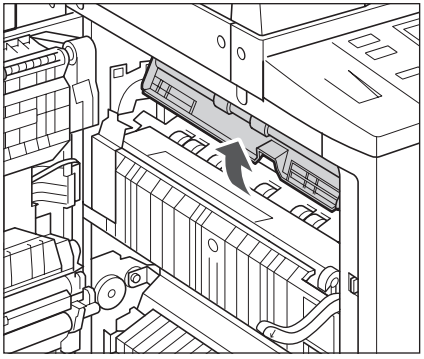

5

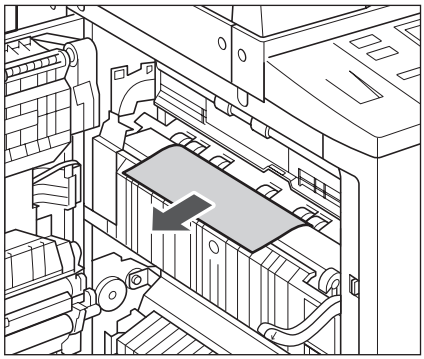

Retirez le papier coincé.

ATTENTION

Veillez à ne pas toucher l'intérieur de la machine, car certaines pièces sont très chaudes.

6

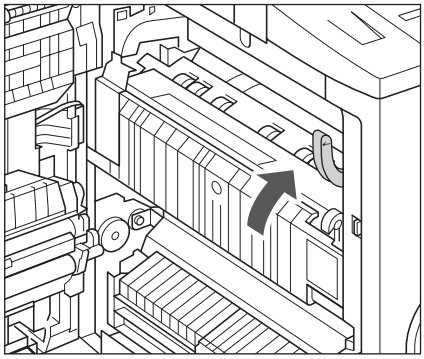

Ramenez le levier de verrouillage vert dans sa position initiale.

7

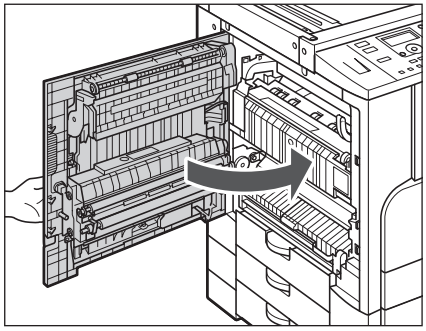

Placez votre main sur l'emplacement du symbole en forme de main (☞) situé sur le capot gauche de la machine, puis fermez-le délicatement jusqu'à ce que vous entendiez un déclic de fermeture.

ATTENTION

En refermant le capot gauche, veillez à ne pas vous blesser en vous pinçant les doigts.

Élimination des bourrages d'agrafes

En cas de bourrage d'agrafes, l'écran suivant s'affiche. Suivez la procédure décrite ci-dessous ou les Instructions à l'écran pour retirer les agrafes bloquées.

```
Bourrage d'agrafes

Qd ▶ affiché          ▶
app. sur [▶] pour
afficher les étapes
```

Module de Finition interne-U2 (en option)

Si la machine n'agrafe pas alors que le mode Agrafage est activé, il est possible qu'un bourrage d'agrafes se soit produit au niveau du Module de Finition interne-U2 en option. Procédez comme suit pour retirer les agrafes coincées.

1

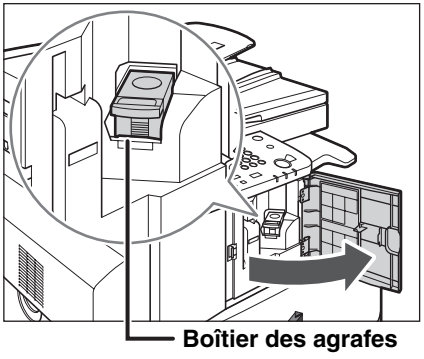

Ouvrez le capot avant du module de finition.

2

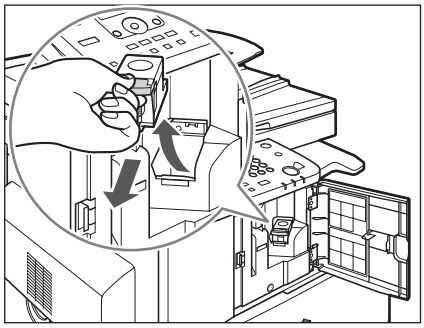

Soulevez et retirez le boîtier des agrafes en le tenant par sa patte verte.

3

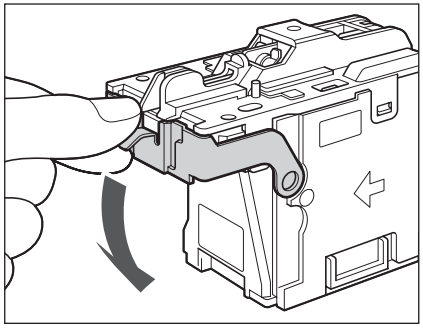

Rabattez l'onglet du boîtier des agrafes.

4

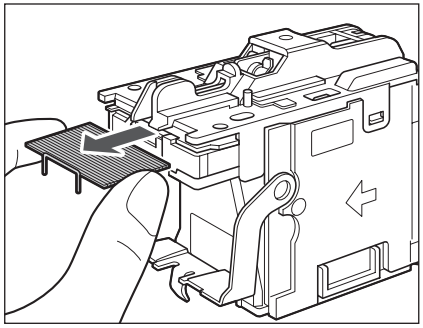

Retirez toutes les agrafes qui sortent de la cartouche.

5

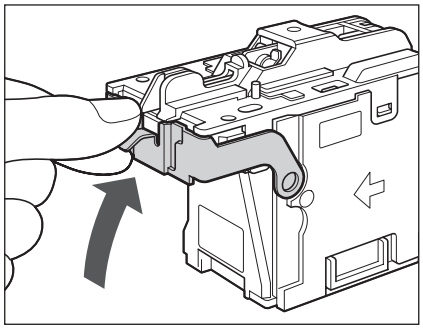

Remettez l'onglet du boîtier des agrafes dans sa position d'origine.

6

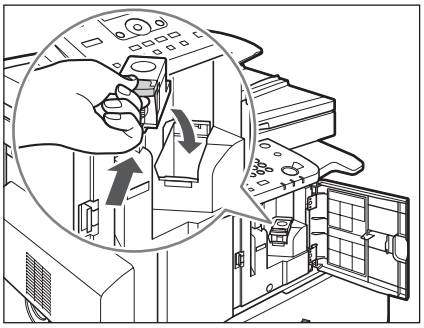

Introduisez délicatement le boîtier dans le module de finition jusqu'à ce qu'il soit en place.

7

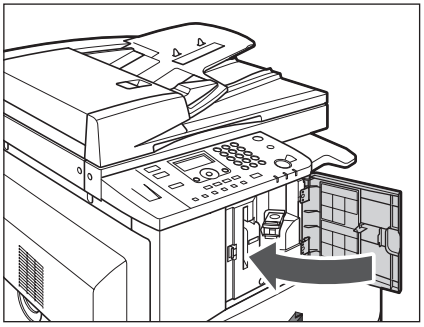

Refermez le capot avant du module de finition.

ATTENTION

En refermant le capot avant du module de finition, veillez à ne pas vous blesser en vous pinçant les doigts.

NOTE

Si les agrafes ne sont pas prêtes pour l'agrafage après la fermeture du capot, l'unité d'agrafage exécute automatiquement un « test » d'agrafage pour repositionner les agrafes.

Liste des messages d'erreur

Cette section explique les divers messages affichés à l'écran ainsi que les causes et solutions possibles.

Écran d'autodiagnostic

Lorsque la machine affiche un message d'erreur d'autodiagnostic, suivez les instructions affichées à l'écran.

Les messages d'autodiagnostic s'affichent sur l'écran LCD dans les cas suivants.

- La lecture ou l'impression est impossible à cause d'une erreur de fonctionnement.
- Une décision doit être prise ou une action doit être effectuée pendant la lecture, la copie ou l'impression.
- Une décision doit être prise ou une action doit être effectuée pendant l'examen du réseau.

Absence de toner

Cause	La cartouche de toner est vide.
Solution	Remplacez la cartouche de toner. (Voir « Remplacement du toner », à la p. 6-10.)

Agraf. impossible/Réduire pages impr.

Cause	La machine ne parvient pas à agrafer les feuilles imprimées, car elles sont trop nombreuses.
Solution	Les feuilles imprimées sont simplement assemblées, sans être agrafées. Si nécessaire, réduisez le nombre de pages du document et réimprimez-le.

Bourrage d'agrafes

Cause	Il y a peut-être un bourrage d'agrafes dans le Module de Finition interne-U2.
Solution	Vérifiez si un bourrage d'agrafes s'est produit. (Voir « Élimination des bourrages d'agrafes », à la p. 7-29.)

Bourrage papier

Cause 1	Un original ou du papier de copie est coincé.
Solution	Retirez le papier coincé de la machine. (Voir « Élimination des bourrages papier », à la p. 7-3.)
Cause 2	Un capot a été ouvert durant l'impression.
Solution	Ouvrez à nouveau le capot et vérifiez qu'il n'y a pas de papier coincé. Retirez le papier (s'il y en a) et refermez le capot. Le message disparaît et l'impression reprend.

Capot avt/gch ouvert/Fermer capot

Cause	Un ou plusieurs capots sont ouverts.
Solution	Refermez tous les capots.

Capot cass. 2 ouvert/Fermer capot

Cause	Le capot gauche de la cassette 2 est ouvert.
Solution	Fermez le capot gauche de la cassette.

Capot cass. 3 ouvert/Fermer capot

Cause	Le capot gauche de la cassette 3 est ouvert.
Solution	Fermez le capot gauche de la cassette.

Capot cass. 4 ouvert/Fermer capot

Cause	Le capot gauche de la cassette 4 est ouvert.
Solution	Fermez le capot gauche de la cassette.

Capot charg. ouvert/Fermer capot

Cause	Le capot du chargeur est ouvert.
Solution	Refermez le capot du chargeur.

Capot mod.fin. ouv./Fermer capot

Cause	Le capot avant du module de finition est ouvert.
Solution	Refermez le capot avant du module de finition.

Cette fonct. nécessite un équipement en option.

Cause Vous avez appuyé sur la touche SCAN (LECTURE) alors que le kit réseau en option n'est pas installé sur la machine.

Solution Pour pouvoir utiliser la fonction de lecture, vous devez installer le kit réseau en option.

Document trop long

Cause L'original que vous essayez de copier est trop long pour le chargeur.

Solution Lisez l'original sur la vitre d'exposition.

Erreur données/Daten reparieren

Cause La machine a peut-être un problème.

Solution Contactez votre revendeur Canon agréé local si le problème persiste.

Exxx*

Cause Une erreur s'est produite dans la machine.

Solution Mettez l'appareil hors tension, attendez plus de 10 secondes, puis remettez-le sous tension. Si cela ne résout pas le problème, débranchez la machine et contactez votre revendeur Canon agréé local. (Voir « Message d'entretien », à la p. 7-39.)
* xxx représente un numéro.

Impossible d'agrafer ce format

Cause La machine ne peut pas agrafer les documents imprimés, car le format de papier sélectionné n'est pas compatible avec l'agrafage.

Solution Utilisez un format de papier adapté à l'agrafage. (Voir chapitre 2, « Opérations avancées », dans le *Guide de la fonction copie*.)

Impossible de décaler ce format

Cause La machine ne peut pas décaler les documents imprimés, car le format de papier sélectionné n'est pas compatible avec la copie décalée.

Solution Utilisez un format de papier adapté à la copie décalée. (Voir chapitre 2, « Opérations avancées », dans le *Guide de la fonction copie*.)

Limite page dépassée/Appuyer sur OK

Cause La machine est réglée pour limiter le nombre d'impressions et le seuil défini a été atteint.

Solution Dans le menu Gestion n° service (Gestion des numéros de service) du menu Réglages système, ouvrez le menu Réglages de limite et modifiez le nombre maximal de pages pouvant être imprimées.

Mémoire pleine

Cause La mémoire de la machine est pleine de documents lus.

Solution Divisez le paquets d'originaux en plusieurs piles et lisez-les les unes après les autres.

Mettre du papier

Cause La cassette est vide ou mal insérée.

Solution 1 Mettre du papier.

Solution 2 Insérez la cassette le plus loin possible.

Mettre pap. correct

Cause 1 Le format de papier détecté automatiquement par la cassette ne correspond pas au format réel du papier.

Solution 1 Vérifiez que le format de papier chargé dans la cassette correspond au format défini pour la cassette.

Solution 2 Définissez pour la cassette un format de papier qui correspond au format que vous voulez charger dans la cassette.

Cause 2 Le format de papier sélectionné pour le plateau d'alimentation dans le menu Plat. d'alim. stand. (plateau d'alimentation standard) ne correspond pas au format du papier placé sur le plateau d'alimentation.

Solution 1 Chargez le bon format de papier dans le plateau d'alimentation.

Solution 2 Définissez pour le plateau d'alimentation un format de papier qui correspond au format que vous voulez charger dans le plateau d'alimentation.

Niveau toner faible/Préparer nouv. toner

Cause Il va bientôt manquer de toner.

Solution Secouez la cartouche de toner pour répartir uniformément le toner à l'intérieur de la cartouche. Si le message persiste, installez une cartouche neuve.

Non connecté/Vérifier câble

Cause Un problème est survenu au niveau de la connexion du câble réseau.

Solution Vérifiez que le câble réseau est correctement connecté.

Pas format approprié

Cause <Auto> est sélectionné au moment de la copie, mais il n'y a pas de papier au format approprié dans la cassette ni dans le plateau d'alimentation.

Solution 1 Choisissez le format de papier souhaité.

Solution 2 Réglez le taux de reproduction pour qu'il corresponde au format souhaité. Si vous appuyez sur (Début) pendant que ce message est affiché, le papier comportant la marge la plus faible est automatiquement sélectionné et l'impression démarre.

Placer doc sur vitre

Cause L'original a été placé dans le chargeur alors que le mode sélectionné, par exemple le mode Page par page, ne peut pas être utilisé avec ce dernier.

Solution Placez l'original sur la vitre d'exposition.

Plus d'agrafes/Rempl. cart. agrafes

Cause Il n'y a plus que quelques agrafes dans la cartouche d'agrafes.

Solution Remplacez la cartouche d'agrafes. (Voir « Remplacement de la cartouche d'agrafes », à la p. 6-21.)

R/V impossible/Changer frmt papier

Cause Lors de la réalisation de copies recto verso, vous avez sélectionné l'un des formats de papier suivants : A5 ou Format libre.

Solution Chargez le papier verticalement dans le plateau d'alimentation afin de réaliser des copies recto verso.

R/V impossible/Changer type papier

Cause Lors de la réalisation de copies recto verso, vous avez sélectionné l'un des types de papier suivants : Enveloppes, Etiquettes, Epais 2, Epais 3, Papier de luxe ou Transparent.

Solution Sélectionnez l'un des types de papier suivants afin de réaliser des copies recto verso : Ordinaire, Couleur, Recyclé ou Epais 1.

Récept. sortie plein/Retirer papier

Cause Le réceptacle est rempli de papier.

Solution Retirez les feuilles des réceptacles de sortie.

Réceptacle A plein/Retirer papier

Cause Le réceptacle A est rempli de papier.

Solution Retirez les feuilles imprimées du réceptacle A. (Voir « Bac Séparateur interne-E2 », à la p. 5-10.)

Réceptacle B plein/Retirer papier

Cause Le réceptacle B est rempli de papier.

Solution Retirez les feuilles imprimées du réceptacle B. (Voir « Bac Séparateur interne-E2 », à la p. 5-10.)

Redémarrer PC./Si pb persiste,/appeler assistance.

Cause Une erreur s'est produite.

Solution Contactez votre revendeur Canon agréé local. (Voir « Contacter le revendeur Canon agréé local », à la p. 7-39.)

Tambour non installé/Insérer le tambour

Cause L'unité du tambour n'est pas installée.

Solution Installez l'unité du tambour. (Voir « Remplacement de l'unité de tambour », à la p. 6-16.)

Toner usagé plein/Préparez le tambour

Cause	Le tambour est rempli de toner usagé.
Solution	Remplacez l'unité du tambour. (Voir « Remplacement de l'unité de tambour », à la p. 6-16.)

Vérifier document

Cause	Il y a peut-être un bourrage papier dans le chargeur.
Solution	Retirez le document coincé.

Vitre d'expo. sale/Nettoyer vitre expo

Cause	La zone de lecture du chargeur est sale.
Solution	Nettoyez la zone de lecture du chargeur. (Voir « Nettoyage manuel du chargeur », à la p. 6-26.)

Message d'entretien

Si la machine ne fonctionne pas correctement, des messages d'entretien s'affichent à l'écran.

Exemples : E000, E100

Contacter le revendeur Canon agréé local

Si un message d'entretien s'affiche à l'écran, suivez la procédure suivante pour résoudre le problème.

AVERTISSEMENT

Ne branchez/débranchez pas le cordon d'alimentation avec les mains humides, car cela pourrait provoquer une électrocution.

ATTENTION

Tenez toujours la fiche du cordon pour débrancher la machine. En tirant directement sur le cordon, vous risquez de l'endommager, notamment en faisant apparaître les fils qu'il renferme ou en les arrachant. Un cordon endommagé peut provoquer une fuite de courant, ce qui entraîne un risque d'incendie ou d'électrocution.

REMARQUE

Lorsque la machine est mise hors tension, toutes les tâches en attente dans la mémoire sont effacées.

1

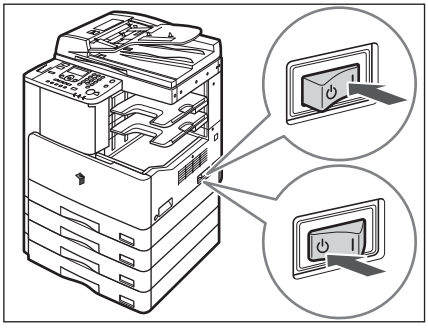

Mettez l'appareil hors tension. Attendez au moins 10 secondes avant de la remettre sous tension.

2

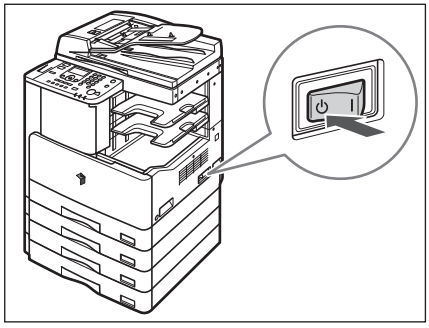

Si la machine ne fonctionne toujours pas correctement, suivez la procédure ci-dessous et contactez votre revendeur Canon agréé local.

- ❑ Mettez la machine hors tension.
- ❑ Débranchez le cordon d'alimentation de la prise murale.

NOTE

Avant de contacter votre revendeur Canon agréé local, prenez note des informations suivantes :

- Désignation du modèle
- Problème et état de la machine
- Message d'entretien affiché à l'écran.

Annexe

8
CHAPITRE

Ce chapitre décrit les caractéristiques de la machine et des périphériques en option. Il contient également d'autres informations utiles.

Réglages du Fonctions supplementaire 8-2

Exemples de rapport. 8-7

Liste des numéros de service 8-7

Liste donn. Utilis. 8-7

Caractéristiques 8-8

Unité principale 8-8

Chargeur (CRV-P2). 8-10

Module Une Cassette-J1 8-11

Module Une Cassette-K1 8-11

Module de Finition interne-U2 8-12

Unité recto verso-A1. 8-13

Bac Séparateur interne-E2. 8-13

Tableau de concordance entre l'orientation de l'original et l'impression sur papier préimprimé 8-14

Opérations multifonctionnelles 8-16

Types de papier disponibles 8-17

Index 8-19

Réglages du Fonctions supplementaire

Les tableaux ci-dessous contiennent les réglages qui peuvent être sélectionnés ou enregistrés à partir du menu Fonctions supplementaire. Certaines fonctions ne peuvent être utilisées que lorsque les périphériques en option sont installés. Pour plus d'informations sur les réglages de copie, d'impression et de lecture, consultez les guides suivants :

- Réglages de copie : *Guide de la fonction copie*
- Réglages d'impression : *Guide de l'impression UFR II*
- Réglages réseau : *Guide de mise en réseau*

■ Signaux sonores

Fonctions supplementaire	Réglages	Page applicable
Signal touche action	Non, **Oui**	p. 3-3
Signal d'erreur	Non, **Oui**	
Signal fin numéris.	Non, Oui, **Erreur seulement**	
Signal fin d'impress	Non, Oui, **Erreur seulement**	

Les réglages par défaut sont affichés en gras.

■ Réglages communs

Fonctions supplementaire	Réglages	Page applicable
Fonction initiale	**Copie**, Lecture	p. 3-5
Contraste	-2 à +2; **±0**	p. 3-6
Inverser coul. Écran	**Non**, Oui	p. 3-7
Option Retour std.	**Fonction initiale**, Fonction choisie	p. 3-8
Mode Economie toner	**Non**, Mini, Maxi	p. 3-9
Densité imprimante	-4 à +4; **±0**	p. 3-10

Les réglages par défaut sont affichés en gras.

■ Réglages communs (suite)

Fonctions supplementaire	Réglages	Page applicable
Choix cassette auto	Copie : Plat. d'alim. : **Non**, Oui Cassette 1 : Non, **Oui** Cassette 2* : Non, **Oui** Cassette 3* : Non, **Oui** Cassette 4* : Non, **Oui** Imprimante : Cassette 1 : Non, **Oui** Cassette 2* : Non, **Oui** Cassette 3* : Non, **Oui** Cassette 4* : Non, **Oui** Autres : Plat. d'alim. : **Non**, Oui Cassette 1 : Non, **Oui** Cassette 2* : Non, **Oui** Cassette 3* : Non, **Oui** Cassette 4* : Non, **Oui**	p. 3-11
Mémo. type de papier	Cassette 1 : **Ordinaire**, Recyclé, Couleur, Papier de luxe, Épais 1 Cassette 2* : **Ordinaire**, Recyclé, Couleur, Papier de luxe, Épais 1 Cassette 3* : **Ordinaire**, Recyclé, Couleur, Papier de luxe, Épais 1 Cassette 4* : **Ordinaire**, Recyclé, Couleur, Papier de luxe, Épais 1	p. 3-13
Choix du réceptacle*	Bac A : Copie : Non, **Oui** Imprimante : Non, **Oui** Autres : Non, **Oui** Bac B : Copie : Non, **Oui** Imprimante : Non, **Oui** Autres : Non, **Oui**	p. 3-15

Les réglages par défaut sont affichés en gras.
* Indique les réglages qui ne sont disponibles qu'en cas de raccordement du périphérique en option approprié.

■ Réglages communs (suite)

Fonctions supplementaire	Réglages	Page applicable
Plat. d'alim. stand.	**Non**, Oui : Format papier : **A4**, A4R, A3, A5, A5R, B4, B5, B5R, personnalisé, COM10, Monarch, DL, ISO-C5, ISO-B5, LTR, LTRR, LGL, STMT, STMTR, EXEC, 11 × 17 Type de papier : **Ordinaire**, Recyclé, Couleur, Papier de luxe, Épais 1, Épais 2, Épais 3, Transparent, Etiquettes	p. 3-17
Chgt alim. papier	Plat. d'alim. : **Priorité vitesse**, Face d'impression Cassette 1 : **Priorité vitesse**, Face d'impression Cassette 2* : **Priorité vitesse**, Face d'impression Cassette 3* : **Priorité vitesse**, Face d'impression Cassette 4* : **Priorité vitesse**, Face d'impression	p. 3-20
Changement de langue	Bulgarian, Catalan, Croatian, Czech, Danish, Dutch, English, Estonian, Finnish, French, German, Greek, Hungarian, Italian, Norwegian, Polish, Portuguese, Romanian, Russian, Slovak, Slovene, Spanish, Swedish, Turkish	p. 3-22
Erreur chargeur sale*	Non, **Oui**	p. 3-23
Compr. numeris. dist*	Taux élevé, **Normal**, Taux faible	p. 3-24
Gamma numéris. dist*	Gamma 1.0, Gamma 1.4, **Gamma 1.8**, Gamma 2.2	p. 3-25
Pouces/Millimètres	**mm**, pouce	p. 3-26
Groupe format papier	AB, pouce, **A**	p. 3-27
Initialiser communs	Sélectionnez <Oui> ou <Non>.	p. 3-28

Les réglages par défaut sont affichés en gras.
* Indique les réglages qui ne sont disponibles qu'en cas de raccordement du périphérique en option approprié.

■ Réglages de copie

Voir *Guide de la fonction copie*.

■ Réglages d'impression

Voir *Guide de l'impression UFR II*.

■ Réglages d'horloge

Fonctions supplementaire	Réglages	Page applicable
Veille automatique	Non, **Oui** (3 à 30 minutes ; **5 min** par pas d'une minute)	p. 3-29
Délai de retour au mode standard	Non, **Oui** (1 à 9 minutes ; **2 min** par pas d'une minute)	p. 3-30

Les réglages par défaut sont affichés en gras.

■ Réglages/Nettoyage

Fonctions supplementaire	Réglages	Page applicable
Nett. rouleau trans.	Sélectionnez <Oui> ou <Non>.	p. 6-30
Nettoyage du tambour	Sélectionnez <Oui> ou <Non>.	p. 6-31
Nett. unité fixation	Sélectionnez <Oui> ou <Non>.	p. 6-32
Nettoyage chargeur*	Sélectionnez <Oui> ou <Non>.	p. 6-29
Traitement sp. machine	**Non**, Oui	p. 3-32
Mode spécial M	Mini, **Standard**, Maxi	p. 3-33
Mode spécial N	**Non**, Oui	p. 3-34
Mode spécial O	Plat. d'alim. : **Non**, Oui Cassette : **Non**, Oui	p. 3-35
Mode spécial P	**Non**, Oui	p. 3-37
Mode spécial S	**Non**, Priorité vitesse 1, Priorité vitesse 2	p. 3-38
Régl. tri séq.+rot.	**Priorité vitesse 1**, Priorité vitesse 2, Priorité image	p. 3-39
Régl. charg. sale*	Non, **Oui**	p. 3-40

Les réglages par défaut sont affichés en gras.
* Indique les réglages qui n'apparaissent qu'en cas de raccordement du périphérique en option approprié.

■ Réglages de rapport

Fonctions supplementaire	Réglages	Page applicable
Imprimer la liste	Liste donn. Utilis. : Sélectionnez <Oui> ou <Non>.	p. 3-41

■ Réglages système

Fonctions supplementaire	Réglages	Page applicable
Régl. admin. système	ID admin. système, Admin. système	p. 4-2
Régl. infos périph.	Nom périphérique, Emplacement	p. 4-6
Gestion n° service	**Non**, Oui : Mém./Modif. N°serv. : N° de service, Mot de passe, Réglages de limite, Effacer Totaux impression : Aff. totaux impr., Eff. ts les totaux, Imprimer la liste Aut. impr ID inconn.* : Non, **Oui** Aut. numer ID inconn.* : Non, **Oui**	p. 4-8
Gestion ID utilis.	**Non**, Oui	p. 4-29
Réglages réseau*	Réglages TCP/IP, Réglages SNMP, Pilote, Rég. heure démarrage.	Voir *Guide de mise en réseau.*
Int util dist On/off*	Non, **Oui**	p. 4-31
Affich. jrnal tâches	Non, **Oui**	p. 4-33
Utiliser périph. USB	Non, **Oui**	p. 4-35
M. à jour microprgm	Cette fonction n'est disponible que si le microprogramme doit être mis à jour.	-

Les réglages par défaut sont affichés en gras.
* Ces éléments de réglage sont disponibles uniquement lorsque l'équipement en option approprié est installé sur la machine.

Exemples de rapport

Liste des numéros de service

P.001

****
*** LISTE INFOS SERV. ***
****

	Lecture couleur		Copie		Lecture noire	
N° service	Totaux impression	Limite de pages	Totaux impression	Limite de pages	Totaux impression	Limite de pages
0000001	0	1000	0	1000	0	1000
0000002	0		0		0	
0000003	0		0		0	
0000004	0		0		0	
	0				0	

P.002

****
*** LISTE INFOS SERV. ***
****

	Total impressions		Impression			
N° service	Totaux impression	Limite de pages	Totaux impression	Limite de pages		
0000001	4	2000	4	1000		
0000002	0		0			
0000003	0		0			
0000004	0		0			
	0		0			

Liste donn. Utilis.

P.001

****
*** Liste donn. utilis. ***
****

1. Réglages communs

Fonction initiale	Copie
Contraste	±0
Inverser coul. Écran	Non
Option Retour std.	Fonction initiale
Mode Economie toner	Non
Densité imprimante	±0
Sélect auto cassette	
Copie	
Plat. d'alim.	Non
Cassette 1	Oui
Cassette 2	Oui
Cassette 3	Oui
Cassette 4	Oui

Caractéristiques

Ces fiches techniques sont susceptibles d'être modifiées sans préavis, à la suite d'une amélioration apportée au produit ou de la sortie d'une nouvelle version.

Unité principale

Élément	Caractéristiques
Nom	Canon imageRUNNER 2320/2318
Type	Bureau
Type de platine	Fixe
Matière photoconductrice	OPC (Organic Photo Conductor)
Procédé de copie	Copie électrostatique indirecte
Procédé de développement	Développement par projection de toner monocomposant sec
Système de fixation	Fusion à la demande
Résolution	Lecture 600 × 600 ppp Impression 600 × 600 ppp
Niveaux de gris	256
Papier accepté	Cassettes : 64 g/m^2 à 90 g/m^2 Papier ordinaire, recyclé, couleur, Épais 1 (81 g/m^2 à 90 g/m^2), Papier de luxe Plateau d'alimentation : 64 g/m^2 à 128 g/m^2 Papier ordinaire, recyclé, couleur, machine, Épais 1 (81 g/m^2 à 90 g/m^2), Épais 2 (91 g/m^2 à 105 g/m^2), Épais 3 (106 g/m^2 à 128 g/m^2), Transparents, étiquettes, enveloppes (ISO-B5, ISO-C5, COM10, DL, Monarch)
Originaux acceptés	Feuilles, livres et objets en 3D (Jusqu'à 40 mm ou 2 kg environ)
Format maximal des originaux	A3

Élément	Caractéristiques
Formats papier	Cassettes : A4, A4R, A3, A5 Plateau d'alimentation : A4, A4R, A3, A5, A5R Format non standard (95 mm × 148 mm à 297 mm × 432 mm), enveloppes (ISO-B5, ISO-C5, COM10, DL, Monarch)
Marges	Marge supérieure : 3,0 mm ± 2,0 mm Marge de gauche : 3,0 mm ± 2,0 mm
Temps de préchauffage	À la mise sous tension : 13 secondes ou moins
Délai de sortie de la première copie	À partir de la vitre d'exposition : 7,9 secondes maximum (A4, direct, cassette 1)
Cadence copie (excepté si les feuilles proviennent du plateau d'alimentation)	Feuilles par minute imageRUNNER 2320 Direct A4 20 A4R 11 A3 10 A5 23 imageRUNNER 2318 Direct A4 18 A4R 11 A3 10 A5 23
Agrandissement	Direct 1:1 (±0,5%) Réduction 1:0,70 (A3 → A4) 1:0,50 (A3 → A5) 1:0,25 (Min.) Agrandissement 1:1,41 (A4 → A3) 1:2,00 (A5 → A3) 1:4,00 (Max.)
Alimentation papier	Cassettes : 250 feuilles par cassette (80 g/m^2) Plateau d'alimentation : 80 feuilles (A4/A4R/A5/A5R, 80 g/m^2) 50 feuilles (A3, 80 g/m^2) 50 feuilles (Transparents; Épais 2, 91 g/m^2 à 105 g/m^2) 35 feuilles (A4/A4R/A3, 106 g/m^2 à 128 g/m^2) 10 enveloppes 1 feuille (étiquettes)
Sens de sortie	Face dessous
Réglage de la densité	Automatique ou manuel (9 niveaux)
Multicopie	1 à 99 feuilles
Alimentation électrique	220 V CA - 240 V CA, 50/60 Hz, 2,7 A

Élément	Caractéristiques
Consommation électrique maximale	Env. 1,373 kW max.
Dimensions (L × P × H)	622 mm × 638 mm × 580,4 mm (une cassette avec un cache d'exposition installé) 622 mm × 676 mm × 672 mm (une cassette avec un chargeur installé)
Surface d'installation (L × P)	1 247 mm* × 1 249 mm (Le Module de Finition interne-U2 et la Tablette originaux-J1 en option sont installés.) * La largeur est de 1 018 mm sans les options.
Poids	Env. 37,9 kg (une cassette avec un cache d'exposition installé) Env. 43,9 kg (une cassette avec un chargeur installé)

Chargeur (CRV-P2)

Élément	Caractéristiques
Type	Alimentation automatique
Originaux	A4, A4R, A3, A5
Grammage des originaux	52 g/m^2 à 105 g/m^2 (lecture d'une page de 37 g/m^2 à 52 g/m^2 et de 105 g/m^2 à 128 g/m^2)
Capacité du réceptacle d'originaux	A4/A4R/A5/A5R : 50 feuilles (80 g/m^2) A3 : 25 feuilles (80 g/m^2)
Cadence d'alimentation des originaux	20 feuilles/minute (A4)
Alimentation électrique	Depuis l'unité principale
Consommation électrique	Env. 26 W max.
Dimensions (L × P × H)	565 mm × 489,4 mm × 122 mm
Poids	Env. 7,0 kg

Module Une Cassette-J1

Élément	Caractéristiques
Formats papier	A4, A4R, A3, A5
Capacité papier	250 feuilles × 1 cassette (80 g/m^2)
Alimentation électrique	Depuis l'unité principale
Consommation électrique	Env. 4 W max.
Dimensions (L × P × H)	580,3 mm × 569,3 mm × 116,8 mm
Poids	Env. 6,0 kg

Module Une Cassette-K1

Élément	Caractéristiques
Formats papier	A4, A4R, A3, A5
Capacité papier	250 feuilles × 2 cassettes (80 g/m^2)
Alimentation électrique	Depuis l'unité principale
Consommation électrique	Env. 14 W max.
Dimensions (L × P × H)	580,3 mm × 569,3 mm × 201,8 mm
Poids	Env. 12,0 kg

Module de Finition interne-U2

Élément	Caractéristiques
Papier	64 g/m^2 à 128 g/m^2
Capacité par réceptacle	Type standard Sans tri séquentiel A4/A5/A5R : 770 feuilles ou 100 mm A4R/A3 : 380 feuilles ou 50 mm Mode Tri séquentiel A4 : 770 feuilles ou 100 mm A4R/A3 : 380 feuilles ou 50 mm Mode Agrafage A4 : 30 jeux ou 100 mm A4R/A3 : 30 jeux ou 50 mm Réceptacle supplémentaire de Finition interne-C1 installé Sans tri séquentiel A4/A5/A5R : 200 feuilles ou 26 mm A4R/A3 : 150 feuilles ou 20 mm Mode Tri séquentiel A4 : 200 feuilles ou 26 mm A4R/A3 : 150 feuilles ou 20 mm Mode Agrafage A4 : 30 jeux ou 26 mm A4R/A3 : 30 feuilles ou 20 mm
Capacité d'agrafage max./ Formats d'agrafage disponibles	A4 : 50 feuilles (64 à 80 g/m^2) A4R/A3 : 30 feuilles (64 à 80 g/m^2) * Agrafage au niveau du coin uniquement
Formats d'agrafage	A4, A4R, A3
Formats pouvant être décalés	A4, A4R, A3
Alimentation électrique	Depuis l'unité principale
Consommation électrique	Env. 46 W max.
Dimensions (L × P × H)	460 mm × 520 mm × 300 mm
Surface d'installation (L × P)	1 065 × 755 mm (lorsque le plateau d'alimentation et le réceptacle auxiliaire du réceptacle supplémentaire de Finition interne-C1 sont déployés)
Poids	Env. 10 kg

Unité recto verso-A1

Élément	Caractéristiques
Formats papier	A4, A4R, A3, A5R
Grammage	64 g/m^2 à 90 g/m^2
Alimentation électrique	Depuis l'unité principale
Consommation électrique	Env. 21 W max.
Dimensions (L × P × H)	437,2 mm × 448 mm × 378,3 mm
Poids	Env. 2,5 kg

Bac Séparateur interne-E2

Élément	Caractéristiques
Capacité	Bac A : A4 : 100 feuilles (80 g/m^2) Autres formats : 50 feuilles (80 g/m^2) Bac B : A4 : 250 feuilles (80 g/m^2) Autres formats : 100 feuilles (80 g/m^2)
Alimentation électrique	Depuis l'unité principale
Consommation électrique	Env. 5 W max.
Dimensions (L × P × H)	485,5 mm × 451 mm × 151,2 mm
Surface d'installation (L × P)	Compris dans l'unité principale
Poids	Env. 1,5 kg

Tableau de concordance entre l'orientation de l'original et l'impression sur papier préimprimé

Utilisez ce tableau lorsque vous imprimez sur du papier préimprimé (papier avec logo, par exemple).

REMARQUE

N'utilisez pas les types de papier suivants dans les tiroirs, sous peine de provoquer des bourrages :

- Papier sur lequel des images couleur ont été imprimées (ne pas copier non plus sur l'autre face).

NOTE

Pour copier sur le verso du papier préimprimé, placez la face sur laquelle vous souhaitez copier :

- vers le haut si vous utilisez une cassette ;
- vers le bas si vous utilisez le plateau d'alimentation.

■ Si vous souhaitez activer le mode Agrafage :

Position agrafage / Résultat / Orientation original/papier, réglages		Coin : supérieur gauche	Coin : supérieur gauche	Coin : supérieur gauche
		A4	A4R	A3
Papier préimprimé	Orientation dans cassette Face préimprimée : vers le haut			
Papier préimprimé	Orientation dans plateau d'alimentation Face préimprimée : vers le bas			
Original	Orientation sur vitre d'exposition Face original : face vers le bas			
Original	Orientation dans chargeur Face original : vers le haut			
Réglage orientation auto		Oui ou Non	Oui ou Non (définir sur 'Oui' lorsque le papier est dans le sens vertical dans le plateau d'alimentation/la cassette)	Oui ou Non

■ Si vous ne souhaitez pas activer l'agrafage :

Orientation original/papier, réglages \ Résultat		A4	A4R	A3
Papier préimprimé	Orientation dans cassette Face préimprimée : vers le haut			
	Orientation dans plateau d'alimentation Face préimprimée : vers le bas			
Original	Orientation sur vitre d'exposition Face original : face vers le bas			
	Orientation dans chargeur Face original : vers le haut			
Réglage orientation auto		Oui ou Non	Oui ou Non (définir sur 'Oui' lorsque le papier est dans le sens vertical dans le plateau d'alimentation/la cassette)	Oui ou Non

Opérations multifonctionnelles

La machine imageRUNNER 2320/2318 offre à l'utilisateur de nombreuses fonctions, notamment l'impression, la lecture et la copie, qui peuvent être utilisées simultanément. Le tableau suivant énumère en détail les possibilités d'utilisation multifonctionnelle de la machine.

■ Comment lire le tableau

Le tableau ci-dessous indique la disponibilité des opérations reprises dans les rangées horizontales lorsque les opérations des colonnes sont déjà réalisées.

Exemple :

En cours de copie, vous pouvez lire des originaux pour une tâche de copie.

NOTE

Les performances de la machine peuvent être réduites si le traitement de l'image (compression, agrandissement/réduction, rotation) est effectué alors que la machine reçoit des données d'impression.

■ Description des statuts

Impression :

- Copie : une tâche de copie est en cours d'impression.
- Données d'impression : une tâche d'impression ou une tâche de rapport imprimée via un réseau ou le port USB.

Lecture :

- Copie : une tâche de copie est en cours de lecture.

√ : Disponible N/D : Non disponible

Tâche suivante / Tâche en cours		Impression		Lecture
		Copie	Données d'impression	Copie
Impression	Copie	N/D	N/D	√
	Données d'impression	N/D	N/D	√
Lecture	Copie	N/D	N/D	N/D

Types de papier disponibles

Vous trouverez ci-dessous les types de papier utilisables avec cette machine. Le type de papier chargé dans chaque cassette peut être affiché si vous enregistrez cette information dans la machine au préalable. (Voir « Identification du type de papier d'une source d'alimentation », à la p. 3-13.)

√ : Disponible N/D : Non disponible

Type de papier	Alimentation papier	
	Cassette (64 g/m² à 90 g/m²)	Plateau d'alimentation (64 g/m² à 128 g/m²)
Ordinaire[*1]	√	√
Recyclé[*1]	√	√
Couleur[*1]	√	√
Machine[*2]	√	√
Épais 1[*3]	√	√
Épais 2[*4]	N/D	√
Épais 3[*5]	N/D	√
Transparent[*6]	N/D	√
Enveloppes	N/D	√
Étiquettes	N/D	√

*1 De 64 g/m² à 80 g/m².

*2 De 75 g/m² à 90 g/m².

*3 De 81 g/m² à 90 g/m².

*4 De 91 g/m² à 105 g/m².

*5 De 106 g/m² à 128 g/m².

*6 Utilisez uniquement des transparents au format A4 spécialement conçus pour cette machine.

REMARQUE

Lorsque vous imprimez au verso d'une feuille imprimée, utilisez le Mode spécial O pour éviter les bourrages papier. (Voir « Prévention des bourrages pour l'impression au verso d'une feuille imprimée », à la p. 3-35.)

√ : Disponible N/D : Non disponible

Format de papier		Largeur × Longueur	Alimentation papier		
			Cassette 1	Cassettes 2, 3 et 4	Plateau d'alimentation
A4		297 mm × 210 mm	√	√	√
A4R		210 mm × 297 mm	√	√	√
A3		297 mm × 420 mm	√	√	√
A5		210 mm × 148 mm	√	√	√
A5R		148 mm × 210 mm	N/D	N/D	√
Enveloppe	**COM10 (#10)**	104,7 mm × 241,3 mm	N/D	N/D	√
	Monarch	98,4 mm × 190,5 mm	N/D	N/D	√
	DL	110 mm × 220 mm	N/D	N/D	√
	ISO-B5	250 mm × 176 mm	N/D	N/D	√
	ISO-C5	162 mm × 229 mm	N/D	N/D	√
Format libre		95 mm × 148 mm à 297 mm × 432 mm	N/D	N/D	√

NOTE

- Pour des instructions sur le chargement du papier, voir les sections suivantes :
  - Cassettes : « Chargement de papier », à la p. 6-2
  - Plateau d'alimentation : « Alimentation papier via le plateau d'alimentation », à la p. 2-25
- Les cassettes 2, 3 et 4 sont proposées en option pour l'imageRUNNER 2320/2318.

Index

A

Abréviations utilisées dans ce guide, xiii
Affichage du message Erreur chargeur sale, 3-23
Agrafage, 5-7
Alimentation papier
  Plateau d'alimentation, 2-25
Alimentation principale, 1-14
Annulation d'une tâche, 2-39
Avant de déplacer la machine, 1-6

B

Bac A, 3-15, 5-10
Bac B, 3-15, 5-10
Bac Séparateur interne-E2
  Caractéristiques, 8-13
  Élimination des bourrages papier, 7-26
  Réceptacle A, 3-15, 5-10
  Réceptacle B, 3-15, 5-10
Bourrages papier
  Bac Séparateur interne-E2, 7-26
  Cassette 1, 7-8
  Cassettes 2, 3 et 4, 7-12
  Chargeur (CRV-P2), 7-20
  Module de Finition interne-U2, 7-24
  Plateau d'alimentation, 7-16
  Réduction de la fréquence des bourrages papier, 7-2
  Unité de fixation, 7-5
  Unité recto verso-A1, 7-17

C

Cache d'exposition J, 1-10
Capot avant, 5-6
  Unité principale, 1-11
Capot du chargeur, 5-5
Capot gauche
  Unité principale, 1-11
Capot gauche de la cassette, 1-11
Caractéristiques
  Bac Séparateur interne-E2, 8-13
  Chargeur (CRV-P2), 8-10
  Module de Finition interne-U2, 8-12
  Unité principale, 8-8
  Unité recto verso-A1, 8-13
Cartouche de toner, 1-11, 6-10
Cassettes, 1-10
  Chargement de papier, 6-2
  Élimination des bourrages papier, 7-8, 7-12
  Modification du format papier d'une cassette, 6-6
Changement automatique de cassette, 3-11
Changement de langue, 3-22
Chargement de papier, 6-2
  Cassettes, 6-2
Chargeur (CRV-P2), 1-10, 2-14
  Capot du chargeur, 5-5
  Caractéristiques, 8-10
  Élimination des bourrages papier, 7-20
  Guides coulissants, 5-5
  Réceptacle d'originaux, 5-5
  Zone de sortie des originaux, 5-5
Chgt alim. papier, 3-20
Choix du réceptacle, 3-15
Clavier numérique, 1-12
Code de l'administrateur système, 4-2
Combinaisons d'options disponibles, 5-4

Compteurs, 1-11
Configuration du système, 5-2
Consignes de sécurité
  Alimentation électrique, xxiv
  Autres points importants, xxx
  Consommables, xxx
  Installation, xxiii
  Maintenance et inspection, xxviii
  Manipulation, xxv
Consommables
  Toner, 6-38
  Type de papier, 6-37
Consommation de toner, 3-9
Conventions adoptées, xii
Copie, Définition, xvi

D

Délai de retour au mode standard, 3-30
Densité imprimante, 3-10
Dépannage
  Élimination des bourrages d'agrafes, 7-29
  Élimination des bourrages papier, 7-3
  Message d'entretien, 7-39
  Messages d'erreur, 7-32

E

Écran d'attente
  Mode copie, 1-17
  Mode lecture en réseau, 1-17
Écran LCD, 1-12
Écran par défaut après le retour au mode standard, 3-8
Éléments et fonctions de la machine
  Vue externe, 1-9
  Vue interne, 1-11
Emplacement, 4-7
Enveloppe, 2-26, 8-17
Épais, 8-17
Équipement en option
  Bac Séparateur interne-E2, 5-3, 5-10
  Chargeur (CRV-P2), 5-3, 5-5
  Module de Finition interne-U2, 5-3, 5-6
  Module Une Cassette-J1, 5-3, 5-11, 8-11
  Module Une Cassette-K1, 5-3, 5-11, 8-11
  Réceptacle supplémentaire de Finition interne-C1, 5-3
  Tablette originaux-J1, 5-3
  Unité recto verso-A1, 5-3
Étiquettes, 8-17
Extension du réceptacle, 2-27

F

Fonction initiale, 3-5
Fonction initiale à la mise sous tension, 3-5
Fonctionnalités disponibles, xiv
Fonctions supplementaire
  Réglages communs, 8-2
  Réglages d'horloge, 8-5
  Réglages d'impression, 8-5
  Réglages de copie, 8-5
  Réglages de rapport, 8-6
  Réglages système, 8-6
  Réglages/Nettoyage, 8-5
  Signaux sonores, 8-2
Format libre, 2-26
Format standard, 2-26

G

Gestion des numéros de service, 2-10, 4-8, 4-9
Consultation des informations de compteur, 4-20
Enregistrement du numéro de service, du mot de passe et du nombre maximal de pages, 4-10
Informations du compteur d'impressions, 4-23
Mise à zéro des compteurs, 4-24
Modification du numéro de service, du mot de passe et du nombre maximal de pages, 4-16
Prise en compte des tâches d'impression possédant des numéros de service inconnus, 4-26
Prise en compte des tâches de lecture possédant des numéros de service inconnus, 4-27
Gestion ID utilis., 2-12, 4-29
Groupe de format papier, 3-27
Guides coulissants, 5-5
Chargeur, 2-19
Plateau d'alimentation, 2-27

I

ID utilisateur, 2-12, 4-29
Illustrations utilisées dans ce guide, xiii
Impression, 2-33
Impression recto verso, 2-33
Impression, Définition, xvi
Informations de compteur, 4-20
Informations du compteur d'impressions, 4-23
Installation
Alimentation électrique, 1-4
Emplacement et manipulation, 1-2
Précautions, 1-2
Surface d'installation, 1-5
Instruction à l'écran, 7-3
Interrupteur du panneau de commande, 1-12, 1-16
Interrupteur principal, 1-10

L

Langue d'affichage, 3-22
Lecture à distance, 2-34
Lecture, Définition, xv
Liste des données de l'utilisateur, 3-41
Logiciel d'administration, 4-31

M

Message d'entretien, 7-39
Messages d'erreur, 7-32
Mise à zéro des compteurs, 4-24
Mode Économie toner, 3-9
Mode Veille, 1-16
Modes de finition, 5-7
Modification du format papier, 6-6
Module de Finition interne-U2
Capot avant, 5-6
Caractéristiques, 8-12
Élimination des bourrages d'agrafes, 7-29
Élimination des bourrages papier, 7-24
Modes de finition, 5-7
Réceptacle auxiliaire, 5-6
Réceptacle de sortie, 5-6
Réceptacle supplémentaire de Finition interne-C1, 5-6
Remplacement de la cartouche d'agrafes, 6-21
Module Une Cassette
Caractéristiques, 8-11
Cassette 1, 7-8
Cassettes 2, 3 et 4, 7-12
Module Une Cassette-J1, 1-10
Module Une Cassette-K1, 1-10
Moniteur système, 2-37, 2-40
Mot de passe, 2-10, 2-12
Mot de passe système, 4-2

N

Nettoyage
Nettoyage automatique du chargeur, 6-29
Nettoyage de l'unité de fixation, 6-32
Nettoyage du rouleau de décalage, 6-36
Nettoyage du rouleau de transcription, 6-30
Nettoyage du tambour, 6-31
Nettoyage manuel du chargeur, 6-26
Nettoyage périodique, 6-24
Vitre et cache d'exposition, 6-25
Nettoyage du rouleau de décalage, 6-36
Nettoyage périodique, 6-24
Nom de l'administrateur système, 4-4
Nom périphérique, 4-6
Numéro de service, 2-10
Numéros de service inconnus, 4-26, 4-27

O

Opérations multifonctionnelles, 8-16
Orientation de l'original, 8-14

P

Panneau de commande, 1-10, 1-12
Papier de couleur, 8-17
Papier machine, 8-17
Papier ordinaire, 8-17
Papier recyclé, 8-17
Papier standard pour le plateau d'alimentation, 3-17
Plateau d'alimentation, 1-10, 2-25
Élimination des bourrages papier, 7-16
Extension du réceptacle, 2-27
Guides coulissants, 2-27
Réceptacle auxiliaire, 2-27
Port d'interface USB, 4-35
Pouces ou en millimètres, 3-26
Précautions d'emploi, 1-7

R

Réceptacle auxiliaire, 2-27, 5-6
Réceptacle d'originaux, 5-5
Réceptacle de sortie, 5-6
Réceptacle supplémentaire de Finition interne-C1, 5-6
Réglage de la valeur du gamma des lectures distantes, 3-25
Réglages communs
Changement de langue, 3-22
Chgt alim. papier, 3-20
Choix du réceptacle, 3-15
Compr. numeris. dist, 3-24
Densité imprimante, 3-10
Erreur chargeur sale, 3-23
Fonction initiale, 3-5
Gamma numéris. dist, 3-25
Groupe de format papier, 3-27
Initialiser communs, 3-28
Mode Économie toner, 3-9
Option Retour std., 3-8
Plat.d'alim.stand, 3-17
Pouces/Millimètres, 3-26
Réglages des tonalités, 3-3
Sélect auto cassette, 3-11
Sélection automatique de la cassette, 3-13
Réglages d'horloge
Délai de retour au mode standard, 3-30
Veille automatique, 3-29
Réglages d'impression, 8-5
Réglages de copie, 8-5
Réglages de rapport, 8-6
Réglages des informations des périphériques, 4-6
Réglages par défaut, 3-28
Réglages système
Administrateur système, 4-4
Code de l'administrateur système, 4-2
Gestion des numéros de service, 4-9
Gestion ID utilisateur, 4-29
Int util dist On/off, 4-31
Mot de passe système, 4-2
Réglages de l'administrateur système, 4-2
Réglages des infos des périphériques, 4-6
Utilisation d'un périphérique USB, 4-35

Réglages/nettoyage de la machine
Amélioration de la qualité et de la densité d'impression, 3-33
Définition du mode de fixation du papier machine, 3-32
Nettoyage automatique du chargeur, 6-29
Nettoyage manuel du chargeur, 6-26
Prévention des bourrages pour l'impression au verso d'une feuille imprimée, 3-35
Prévention du papier recourbé et des bourrages dus à un environnement humide, 3-34
Prévention du recourbement du papier à cause du type de papier, 3-37
Réduction du temps d'attente pour la tâche suivante, 3-38
Réglage de la machine, 3-32
Réglage de la saleté du chargeur, 3-40
Réglage de la vitesse d'impression en mode Tri séq. + rotation, 3-39
Réglages/Nettoyage, 8-5
Rétablissement des réglages par défaut, 3-28
Retour au mode standard, 3-8

S

Saisie de caractères, 2-6
Saisie du code confidentiel d'utilisation et du mot de passe, 2-12
Saisie du numéro de service et du mot de passe, 2-10
Sélect auto cassette, 3-11
Sélection automatique de la cassette, 3-13
Sélection automatique du papier, 3-11
Signaux sonores, 3-3

T

Taux de compression des données des lectures à distances, 3-24
Témoin d'alimentation principal, 1-13
Témoin d'erreur, 1-13
Témoin Traitement/Données, 1-13
Totaux impression, 4-24
Touche Arrêt, 1-12
Touche COPIE, 1-12
Touche Début, 1-12
Touche Densité, 1-13
Touche Effacement, 1-13
Touche Effacer, 1-12
Touche Finition, 1-13
Touche Format papier, 1-13
Touche ID, 1-12
Touche LECTURE, 1-12
Touche Mélange d'originaux, 1-13
Touche Mise en page, 1-13
Touche Mode utilisateur, 1-12
Touche Moniteur système, 1-12
Touche OK, 1-13
Touche Page par page, 1-13
Touche Recto verso, 1-13
Touche Réglages, 1-12
Touche Restauration, 1-12
Touche Retour, 1-12
Touche Taux de reproduction, 1-13
Touche Tonalité, 1-12
Touche Type d'image, 1-13
Touches utilisées dans ce guide, xii
Transparent, 8-17
Tri gpé + décalage, 5-9
Tri séq. + décalage, 5-9
TWAIN, 2-34
Type de papier
Format de papier, 8-18
Type de papier, 8-17
Types de papier disponibles, 8-17

U

Unité de fixation, 1-11
  Élimination des bourrages papier, 7-5
Unité du tambour, 1-11, 6-16
Unité recto verso-A1, 1-11, 2-33
  Caractéristiques, 8-13
  Élimination des bourrages papier, 7-17
Utilisation d'un périphérique USB, 4-35

V

Veille automatique, 3-29
Vérification du statut des tâches et du journal, 2-37
Vitre d'exposition, 1-11, 2-14, 2-16
Vitre et cache d'exposition, 6-25
Vue externe, 1-9
Vue interne, 1-11

Z

Zone de lecture, 1-11
Zone de sortie des originaux, 5-5

Canon

Canon Inc.
30-2, Shimomaruko 3-chome,
Ohta-ku, Tokyo 146-8501, Japon

Europe, Afrique et Moyen-Orient
Canon Europa N.V.
P.O. Box 2262,
1180 EG Amstelveen, Pays-Bas

Canon France S.A.
17, quai du President Paul Doumer
92414 Courbevoie CEDEX, France

Suisse :
Canon (Suisse) SA
Industriestrasse 12
CH-8305 Dietlikon (près Wallisellen)
Tel. 01/835 61 61
Fax 01/835 64 68

Belgique :
Canon Belgium NV/SA
Berkenlaan 3
B-1831 Diegem
Belgium
Tel. +32 2 722 04 11
Fax +32 2 721 32 74

Grand Duché de Luxembourg :
Canon Luxembourg SA
21, Rue des Joncs
1818 Howald
Tél. 352/48 47 96 222
Fax. 352/48 99 76
E-mail : duchenec@Canon-Benelux.com

Caractéristiques fournies sous réserve de modifications sans préavis.
© Canon Europa N.V. 2009