EM. CC

Report contact compteur

6250046 - EM. CC -

Avantages

- Report

Fonctions

- Report de contact compteur pour recréer les sorties « Heures Creuses » et «programme compteur »
- Pour les installations avec télé-info qui nécessitent les contacts Heures Creuses ou programme compteur quand celles-ci ne sont pas accessibles ou non disponibles
- Reproduit les 2 sorties par le signal télé-info

Caractéristiques

- 1 entrée télé-info
- Sortie «Heures Creuses» alimentée 230 V 2 A
- Sortie «programme compteur» contact sec 2 A
- Dimensions : 2 modules
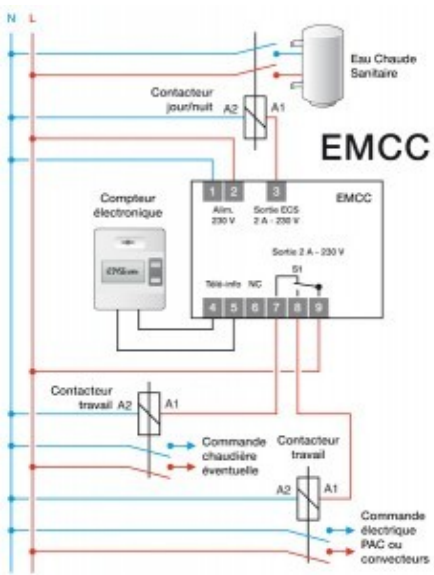
Schéma