deutsch

Verpackungsinhalt
1 SIGMA SPORT Fahrradcomputer BC 1400
1 Halterung mit Kabel und Sensor
1 Magnet plus Hülse (zur Montage an einer Speiche)
1 kleiner plus 1 großer ***schwarzer*** Gummiring (je nach Lenker- und Gabelstärke zu verwenden, zur Befestigung der Computerhalterung und des Sensors) **A**
1 ***grauer*** Gummiring (zur Befestigung des Sensors an dickeren Gabeln/Federgabeln) **B**

Der BC 1400 kann mit 7 verschiedenen Sprachen (z. B. deutsch, französisch, englisch) eingestellt werden. Sprach-Auswahl. Der Fahrradcomputer muß auf Fahrrad 1 eingestellt werden. Zur Einstellung der gewünschten Sprache, siehe beigelegte Erläuterung.
BC 1400 kann für 2 Fahrräder mit verschiedenen Radgrößen (z.B. Rennrad / Mountainbike) genutzt werden. Um die jeweils richtigen Werte zu erhalten, müssen die entsprechenden Radgrößen vorher eingegeben worden sein.

Fahrrad-Wechsel **I**
Der Fahrradcomputer muß auf das gewählte Fahrrad (1 oder 2) eingestellt werden. Um die richtigen Werte für das gewählte Fahrrad (z.B. 2) zu erhalten, müssen vorher Tages-Km, Ø-Kmh, Stopuhr, Max-Kmh des anderen Fahrrades (z.B. 1) wahlweise einzeln **L** oder insgesamt **M** gelöscht werden.

Radumfang einstellen (SET WS) **G**
Eingabe des Radumfangs in mm (maximal 3999 mm, voreingestellte Standardwerte: WS 1 = 2155 / WS 2 = 2000) Bei Eingabe von WS darf ***nicht Unterr*** in der Anzeige stehen!
1. Rad 1 bzw. Rad 2 auswählen
2. aus Tabelle "Wheel Size Chart" den Ihrer Reifengröße entsprechenden Wert ermitteln
3. Diesen Wert entsprechend der Vorgabeweise "SET WS" eingeben.
Alternativ zu 2: WS berechnen (WS = Durchmesser in mm x 3,14)

Functions **E**
1 Anzeige Rad 1
2 Anzeige Rad 2
KMH Geschwindigkeit, bis 300 kmh
Fahrzeit Fahrzeit bei der Etappe, bis max 999:59 h
Tages-Km* Tageskilometer, auf 10 m genau
Tek.-Km Gefahrene Strecke zwischen 2 Punkten bis max. 999.99 km
Ø-Kmh Durchschnittsgeschwindigkeit
▲ Aktuelle Geschwindigkeit über Ø-Kmh
● Aktuelle Geschwindigkeit = Ø-Kmh
▼ Aktuelle Geschwindigkeit unter Ø-Kmh
Stoppuhr* Fahrzeit max. 999:59 h, autom. Start-/Stop-Funktion
Max-Kmh Höchstgeschwindigkeit seit letztem RESET
Pedalrpm Trittfrequenz (Anzeige nur mit zusätzl. Zubehör)
Km Rad 1 Gesamtfahrstrecke Rad 1, bis 99999 km
Km Rad 2 Gesamtfahrstrecke Rad 2, bis 99999 km
Gesamt*Km* Gesamtfahrstrecke Rad 1 + Rad 2, bis 99999 km
Uhrzeit Uhrzeit, mph = 12 h, kmh = 24 h (autom. Einstellung mit der Kmh/Mph Einstellung)
Gesfahrz* Gesamtfahrzeit bis 999:59h (z.B. zur Messung der Trainingszeit pro Woche oder Monat)
* Bei Überschreitung der Max.-Werte > Beginn bei 0

Batterien 2 x 1,5 Volt, Typ SR 44 (G 13), 11,6 x 5,4 mm
Batteriewechsel nach ca. 2 Jahren, bzw. wenn die Anzeige schwächer wird. Batteriefach mit Schraubendreher öffnen.
Achtung bei Batteriewechsel:
- Vor dem Wechsel WS 1, WS 2 und Km Rad 1, Km Rad 2 notieren
- Plus und Minus beachten, bei geöffnetem Batteriefach müssen Sie die PLUS-Seite der Batterie sehen!
- Falls Dichtungsring lose, wieder einlegen
- Nach Batteriewechsel müssen Km Rad 1, Km Rad 2, WS 1, WS 2 und Uhrzeit neu eingegeben werden. Die Anzeige springt automatisch auf Eingabe der Gesamtstrecke Km Rad 1

Kontrollhinweise
Diebstahlsicherung: Fahrradcomputer abnehmen. **E**
Km-Rad + erste Ziffer der Gesamtstrecke blinken (Stromversorgung war unterbrochen)
- Batterien herausnehmen, Kontakte überprüfen, reinigen
- Km Rad 2 + Km Rad 1, WS 1 + WS 2 und Uhrzeit neu eingeben

Keine Geschwindigkeitsanzeige
- Ist der Computer richtig in der Halterung eingerastet? **D**
- Ist die Hülse über den Speichen-Magneten geschoben?
- Abstand und Lage des Magneten zum Sensor prüfen **C**
- Kontakte überprüfen, ggf. reinigen oder nachbiegen
- Kabel auf Bruchstellen untersuchen

Schwarzfärbung der LCD-Anzeige*
Möglich bei Gehäusetemperaturen über 60° C

LCD-Anzeige ist träge*
Möglich bei Temperaturen unter 0° C
* Funktionsfähigkeit ist dadurch nicht beeinträchtigt. Zwischen 1° - 60° C kehrt Normalzustand zurück.
Mountainbikes: Wenn der Abstand zwischen Sensor und Magnet größer als 5 mm ist **C**, Sensor unterlegen. Wenn der Abstand immer noch zu groß ist, den Sensor näher an der Nabe montieren.

Garantie
Es gelten die gesetzlichen Garantiebestimmungen. Die Garantie beschränkt sich auf Material- und Verarbeitungsfehler. Batterien und Kabel sind von der Garantie ausgenommen.
Die Garantie ist nur gültig, wenn
1. der Fahrradcomputer nicht geöffnet wurde
2. der Kaufbeleg beigefügt ist.
Bitte lesen Sie vor der Reklamation des Fahrradcomputers die Bedienungsanleitung nochmals gründlich durch. Sollten Sie auch dann noch Mängel feststellen, kontaktieren Sie den Händler, bei dem Sie Ihren Fahrradcomputer gekauft haben, oder senden Sie den Fahrradcomputer mit Kaufbeleg und allen Zubehörteilen, ausreichend frankiert, an: SIGMA SPORT
Dr.-Julius-Leber-Straße 15
D-67433 Neustadt / Weinstr.
Bei berechtigten Garantieansprüchen erhalten Sie ein Austauschgerät. Es besteht nur Anspruch auf das zu diesem Zeitpunkt aktuelle Modell.
Der Hersteller behält sich technische Änderungen vor.

Batterien können nach Gebrauch zurückgegeben werden. Hg

english

Kit contents
1 SIGMA SPORT cycle computer BC 1400
1 bracket with cable and sensor
1 magnet + casing (for assembly on the spoke)
1 small + 1 large ***black*** rubber band (use according to diameter of the handlebar to mount the computer bracket) **A**
1 ***grey*** rubber band (to mount the sensor) **B**

Your BC 1400 be set up to seven languages (e.g. English, German, French, ...). Changing language. The bicycle computer must be set to the selected bicycle 1. To set up the language, see the sketches on the side.
Your BC 1400 can be set to two different wheel sizes (e.g. road-/mountainbike) in order to get the correct values. The relevant wheel sizes need to be programmed by you before use.

Changing bicycles **I**
The bicycle computer must be set to the selected bicycle (1 or 2). In order to receive the correct values for the selected bicycle (e.g 2), Day-Dist, Avg.Speed, StpWatch, and Max.Speed of the other bicycle (e.g 1) have to be re-set first to zero - either individually **L** or all at once **M**.

Functions **F**
1 Display bicycle 1
2 Display bicycle 2
KMH/MPH Speed up to 300 kmh / 183 mph
Ride Time Trip time, up to max. 999:59 h
Dist/Day Trip distance accurate to 10 m / 0.01 mile
Trip Dist Distance between 2 points, up to max. 999.99 km
Avg Speed Average speed
▲ Actual speed above Avg Speed
● Actual speed = Avg Speed (± 1kmh)
▼ Actual speed less than Avg Speed
StpWatch Stopwatch, starts at the start of the journey Automatic start / stop function
Max Speed Maximum speed since last RESET
Cadence Cadence sensor (only displayed with an add. sensor)
Odo Siz1 Total distance bicycle 1, up to 99999 km / miles
Odo Siz2 Total distance bicycle 2, up to 99999 km / miles
Total Odo Total distance up bicycle 1+2, up to 99999 km / miles
Clock Clock, mph = 12 h, kmh = 24 h
Tot Time Total trip time up to 999:59 hours
* If max. values are exceeded, restart from 0

SET WS (Setting the wheel circumference) **G**
Measure the wheel diameter in mm, (maximum 3999 mm.- pre-set standard values are WS 1 = 2155 / WS 2 = 2000)
When entering WS, the time Clock must not be displayed!
Select Bicycle 1 or 2.
Option 1: Using "Wheel Size Chart" determine WS based on your tire size.
Option 2: Using this value program follow the "SET WS" illustrations.
WS = Diameter x 3.14

Batteries 2 x 1,5 Volt, type SR 44 (D357), 11,6 x 5,4 mm
Change batteries after appr. 2 years or as soon as the display fades. Open the battery compartment cover with a screwdriver or a coin.
When changing batteries, please note:
- Before changing, take note of WS 1+2 and Odo Siz1+2
- Observe plus and minus poles. When battery compartment is open, you should see the "plus" pole
- Refit rubber seal if detached
- After change of batteries, Odo Siz1, Odo Siz2, WS 1, WS 2 and Clock must be re-entered. Odo Siz1 is shown as first value on the display

General remarks
Safeguarding to theft: take the computer off. **E**
Odo Siz1 and first figure of total distance are flashing (the power supply has been interrupted due to severe jarring)
- Remove batteries, check contacts, clean if necessary
- Re-enter Odo Siz1, WS and Clock
- Re-enter Odo Siz1, Odo Siz2, WS 1, WS 2 and Clock

No speed display **D**
- Check that the cycle computer is properly engaged in the bracket **C**
- Check distance and position of the magnet
- Check contacts, clean and bend if necessary
- Check the cable for damage

Blackening of the LCD display*
Possible at temperatures above 60°C.

LCD display is sluggish*
Possible at temperatures under 0° C.
* This does not impair the operation of the cycle computer. Between 1° and 60° C, the display returns to normal.
Mountainbikes: Distance between sensor and magnet should be no larger than 5 mm. If necessary, move sensor and magnet closer to wheel center. **C**

Warranty
Guaranteed against defects in materials or workmanship. The warranty is limited to material and workmanship. Batteries and cable are not included in the warranty.
The warranty is only valid, if
1. the cycle computer has not been opened
2. the receipt is enclosed.
Please read the instructions carefully before sending off the cycle computer for a warranty claim. If the equipment still seems faulty, please send it together with receipt and all its fittings, and with sufficient postage, to:
Europe: SIGMA SPORT · Dr.-Julius-Leber-Straße 15
D-67433 Neustadt / Weinstr. · Germany
USA: SIGMA SPORT
3550 N. Union Drive
Olney, IL 62450
USA
Where warranty claims are covered by our guarantee, replacement equipment will be returned to you free of charge. Only current models are used to replace justified claims.
Specifications are subject to change without notice.

français

Contenu de l'emballage
1 compteur cycle SIGMA SPORT BC1400
1 support de cintre avec fil et palpeur
1 aimant + douille (pour montage sur un rayon)
1 petit + 1 grand anneau caoutchouc ***noir*** (pour fixation du support selon le diamètre du cintre) **A**
1 grand anneau caoutchouc ***gris*** (pour fixation du palpeur) **B**

Le BC 1400 peut être programmé dans plusieurs langues (p. ex. Francais, allemand, anglais, ...). Changement de langue. Vous devez sélectionner sur votre compteur le vélo un. Pour changer la langue, suivre les instructions ci-contre.
Le BC 1400 peut être utilisé pour 2 types de vélos différents (par ex: vélo course et VTT). Pour obtenir les données correctes, les grandeurs de roues correspondantes doivent être programmées auparavant.

Changement de vélo **I**
Vous devez sélectionner sur le compteur le vélo de votre choix (1 ou 2). Afin d'obtenir les bonnes données pour le vélo choisi (par ex 2), il faut auparavant remettre à zéro les fonctions Dist Jour, Vit Moy, Chrono et Vit Maxi de l'autre vélo (par ex 1) séparément **L** ou ensemble **M**.

Programmation du compteur (SET WS) **G**
Programmation du diamètre de la roue en mm, (maximal 3999 cm – mesure standard prémesurée: WS 1 = 2155 / WS 2 = 2000). Lors de la programmation de la dimension de la roue, Heure ne doit pas être affichée !
1. Sélectionner vélo 1 ou 2
2. Le tableau "Wheel Size Chart" détermine la circonférence de votre roue selon la dimension de votre pneu
3. Utilisez les données de ce tableau "SET WS"
2ème possibilité: calculez vous-même la circonférence de votre roue WS = diamètre en mm x 3,14

Fonctions **F**
1 Affichage vélo 1
2 Affichage vélo 2
KMH Vitesse, jusqu'à 300 km/h
Trs Parc Temps parcouru à l'étape, jusque max. 999:59 h
Dist Jour Kilométrage journalier à 10 m près
Dist Etap Distance parcourue entre deux points jusque max. 999.99 km
Vit Moy Vitesse moyenne
▲ Vitesse instantanée plus de 1 km/h VIT MOY
● Vitesse instantanée = ± 1km/h VIT MOY
▼ Vitesse instantanée moins de 1 km/h VIT MOY
Chrono Chronomètre max. 9:59:59h, départ/arrêt automatique
Vit Maxi Vitesse maximale depuis la dernière RESET
Cadence Fréquence de pédalage (accessoire supplémentaire)
Dst 1 Kilométrage total vélo 1, jusque 99999 km
Dst 2 Kilométrage total vélo 2, jusque 99999 km
Dst Tot Kilométrage global DST 1 + DST 2, jusque 99999 km
Heure Heure, mph = 12 h, kmh = 24 h
Trs Tot Temps total parcouru jusque 999:59 heures (ex: pour la mesure du temps d'exercice par mois) au delà du maximum, le compteur repart à 0
*

Pile 2 x 1,5 Volt, Type SR 44 (G13), 11,6 x 5,4 mm
Changement de la pile après environ 2 ans ou lorsque l'affichage faiblit. Ouvrir le boîtier de pile avec un tournevis.
Attention :
- Avant le changement de pile, bien noter WS 1, WS 2 et DST 1, DST 2
- Respecter le PLUS et le MINUS. Ouvrir le boîtier de pile, vous devez voir le côté PLUS de la pile
- En cas de déplacement du joint, le remettre en place.
- Après le changement de la pile, DST 1, DST 2, WS 1, WS 2 et HEURE doivent être réinstallés.
La distance totale (DST 1) s'affiche automatiquement

Remarques générales:
Sécurité contre le vol: Enlever le compteur **E**
DST + le premier chiffre du parcours total clignotent (le courant a été interrompu par un choc brutal)
- Enlever la pile, contrôler les contacts – les nettoyer
- Réinstaller DST 1, DST 2, WS 1, WS 2 et HEURE

Pas d'affichage de la vitesse
- Le compteur est-il correctement fixé sur le support ? **D**
- Contrôler l'écart et l'emplacement de l'aimant face au palpeur **C**
- Contrôler les contacts, les nettoyer ou les redresser
- Rechercher une coupure de câble

L'affichage du LCD est sombre*
C'est possible si la température est supérieure à 60° C.

L'affichage du LCD est lent*
C'est possible si la température est inférieure à 0° C.
* Cela ne perturbe pas la fonction du compteur. Entre 1° et 60° C, l'affichage redevient normal
VTT: Lorsque l'écart entre le palpeur et l'aimant est supérieur à 5 mm, placer un intercalaire sous le palpeur . Si l'écart est encore trop grand, monter le palpeur près du moyeu. **C**

Garantie
La garantie s'applique dans le cadre de la loi en vigueur sur les garanties. La garantie est limitée aux défauts de matériau et de fabrication. Les piles et les câbles ne sont pas couverts par la garantie.
La garantie est valable seulement si:
1. Le compteur n'a pas été ouvert
2. Le talon d'achat est joint à l'envoi
Avant d'expédier le compteur, relisez encore une fois très attentivement le mode d'emploi. Si, après contrôle, vous avez fermement établi qu'il y a encore une défectuosité, envoyer SVP le compteur avec tous les accessoires et le talon d'achat, correctement affranchi à :
Europe: SIGMA SPORT · Dr.-Julius-Leber-Straße 15
D-67433 Neustadt / Weinstr. · Allemagne
USA: SIGMA SPORT · 3550 N. Union Drive
Olney, IL 62450 · USA
En période de garantie, un compteur de remplacement vous sera retourné rapidement et gratuitement.
Si votre compteur doit être échangé sous garantie, cela se fera avec un modèle actuel. Le fabricant se réserve le droit de modifications techniques

nederlands

Inhoud van de verpakking
1 SIGMA SPORT fietscomputer BC 1400
1 stuurhouder met snoer en sensor
1 magneet + huls (spaakbevestiging)
1 kleine + grote ***zwarte*** rubbering (gebruik afhankelijk van stuuromtrek voor montage van de stuurhouder en sensor aan de vork) **A**
1 ***grijze*** rubbering voor bevestiging van de sensor bij dikkere vorken **B**

De BC 1400 kan in 7 verschillende talen worden ingesteld. Bv.Duits,Engels,Frans,Nederlands, De fietscomputer moet op fiets 1 ingesteld worden. Voor de instelling van de gewenste taal: zie schets.
De BC 1400 kan wisselend voor 2 fietsen met verschillende wielomtrek (bv Race en ATB) gebruikt worden. Om de juiste gegevens te kunnen aflezen moeten beide wielomtrekken dan vooraf zijn ingegeven

Fiets-Wisseling **I**
de fietscomputer instellen op fiets (1) of fiets (2).
Om de juiste gegevens voor de gekozen fiets (fiets 2) te verkrijgen,moeten dan eerst Dag-Km, Gem-Kmh, StopW., Max.Kmh, van de andere fiets (bv fiets 1) per functie **L** of alle **M** worden gewist.

Functies **F**
1 aanduiding fiets 1
2 aanduiding fiets 2
KMH snelheid tot 300 km/h
Rit Tijd rittijd tot max. 9 uur 59 m. 59 sec.
Dag-Km TRP* tripafstand tot 10 m nauwkeurig
Rit.Jdst verreden afstand tussen 2 punten max. 999.99 km
Gem.Km/h gemiddelde snelheid
▲ actuele snelheid meer dan 1 km/h boven Gem-Km/h
● actuele snelheid is ± 1 km/h Gem-Km/h
▼ actuele snelheid onder1 km/h Gem-Km/h
StopW. stopwatch max. 9:59:59 h. met autom. start/stop functie
Max.Km/h hoogst gemeten snelheid na laatste reset
Trap Freq trapfrequentie (alleen met seperate sensorset)
Km Fiets1 totaal afstand fiets 1, max. 99.999 km
Km Fiets2 totaal afstand fiets 2, max. 99.999 km
Tot. Km totaal afstand fiets 1 + 2, max. 99.999 km
Klok klok, mph = 12 h / kmh = 24 h
Tot. Tijd Totale rittijd, max. 999:59
* na overschrijding van de max. waarde start bij 0

Set WS :instellen wielomtrek **G**
Geef de wielomtrek aan in mm max.3999 mm (fabrieks instellingen WS 1 = 2155, WS 2 = 2000). Bij het instellen van de wielomtrek mag geen Klok in de display staan
1. Selectie: Fiets 1 of Fiets 2
2. Uit de tabel "Wheel Size Chart" uw juiste bandenmaat opzoeken
3. De gevonden gegevens ingeven zoals aangegeven onder "SET WS"
Alternatief: WS = wieldiam.in mm x 3,14

Batterijen 2 x1 ,5 Volt type SR 44 (G13) 11,6 x 5,4 mm
Batterijen wisselen na ca 2 jaar of als het scherm zwakker wordt. Batterijdeksel met munt openen.
- Voor het wisselen WS 1+2 en Km Fiets1+2 noteren
- Denk aan PLUS en MIN, bij geopend batterij vak moet de Plus kant zichtbaar zijn!
- Dichtingsring goed inleggen
- Na het wisselen van de batterijen moeten Km Fiets1, Km Fiets2, WS 1, WS 2, en Klok opnieuw ingegeven worden. Het scherm springt autom.op het ingeven van de totaalafstand Km Fiets1.

Nuttige wenken
Diefstal preventie: Fiets op slot! Computer afnemen! **E**
Km Fiets + 1 cijfer van totaal afstand knipperen (stroom was onderbroken)
- batterijen uitnemen • kontakten reinigen
- Km Fiets1 + Km Fiets2, WS 1 + WS 2 en Klok opnieuw instellen

Geen snelheids weergave **D** **C**
- is de computer goed in de houder geschoven
- afstand en toestand van de magneet en sensor controleren
- kontakten zonodig reinigen en/of bijbuigen
- snoeren op breuk controleren

Zwarkleuring van het LCD-scherm *
Mogelijk bij temperaturen boven 60°C

LCD-scherm te traag *
Mogelijk bij temperaturen onder 0°C
* Geen gevolgen voor het functioneren Tussen 0°-60° is scherm weer normaal
ATB : Als de afstand tussen sensor en magneet groter is als 5 mm, de sensor ophogen C Als dit niet helpt, dan de sensor lager op de vork aanbrengen. **C**

Garantie
Garantiebepalingen zoals wettelijk voorgeschreven. De garantie beperkt zich tot gebreken van materiaal of productiefouten. Batterijen en snoeren vallen niet onder garantie voorwaarden.De garantie geldt dan alleen:
1 als de computer niet is geopend
2 de aankoopnota is bijgevoegd
Bij storing eerst de instructie raad-plegen, blijken er toch mankementen, ga naar uw vakhandel of stuur de RCS compleet met treiberhoren en aankoop be wijs en gefrankeerd naar:
SIGMA SPORT
Dr.Julius Leberstraße 15
D- 67433 Neustadt / Weinstr.
Germany
Bij een geldige aanspraak op de garantie voorwaarden wordt u, zonder kosten, een nieuw apparaat toegezonden. Dit betreft dan het meest recente model. Technische wijzigingen voorbehouden.

dansk

Pakningsindhold
1 SIGMA SPORT cykelcomputer BC1400
1 holder med ledning og sensor
1 magnet med hylster (monteres på eger)
1 lille og 1 stor sort gummiring (til fastgørelse på styrholderen) **A**
1 grå gummiring (til fastgørelse af sensor) **B**

Din BC 1400 kan indstilles til en af syv sprog (f. eks. engelsk, tysk, fransk,....). Cykelcomputeren er blevet indstillet til cykel 1. For at skifte sproget, se tegningerne på siden.
BC 1400 computeren kan indstilles til 2 hjulstørrelser (f.eks racer-/mountainbike) de aktuelle hjulstørrelser indtastes før brug.

Cykel skift: **I**
Computeren skal indstilles til den valgte cykel (1) eller cykel (2). For at få de rigtige data for den valgte cykel (f eks (2)) skal Dst/Dav , AvgSpeed, StpWatch og MaxSpeed for den anden cykel (f.eks (1)) først slettes enkeltvis **L** eller samlet **M**.

Funktioner **F**
1 Display cykel 1
2 Display cykel 2
KMH/MPH Hastighed op til 300 km/t
RideTime Tid pr. dag, op til 999:59 timer
Dist/Day triptæller, 10 meters nøjagtighed
TripDist Tid pr. dag, op til 999:59 timer Distance mellem 2 punkter, op til 999,99 km
AvgSpeed Gennemsnitshastighed
▲ Aktuel hastighed 1 1 km/t AvgSpeed
● Aktuel hastighed = +/- 1 km/t AvgSpeed
▼ Aktuel hastighed (1 1 km/t AvgSpeed
StpWatch Stopur max. tid 10 t
MaxSpeed Højeste hastighed
Cadence Kadence (Ekstra tilbehør)
OdoSize1 Totalkilometer Cykel 1, max 99999 km/t
OdoSize2 Totalkilometer Cykel 2, max 99999 km/t
TotalOdo Totalkilometer for hjul 1 + 2, max 99999 km/t
Clock Klokken, mph = 12 h, kmh = 24 h
Tot Time Total tid op til 999:59
* Nulstilles ved overskridelse af dette

SET WS **G**
(Indtastning af hjulstørrelsen) Indtastning af hjulomkredsen i mm.
(WS = hjulets diameter i mm x 3,14) Max 3999mm
(forudindstillede standardværdier:
WS (1) = 2155 / WS (2) = 2000)
Ved indtastning af hjulstørrelsen må Clock ikke vises i displayet.

Batterier 1 stk 1,5 Volt type SR44 (D357), 11,6 x 5,4 mm. Det lille strømforbrug medfører at batterierne holder ca. 2 år. Når tallene i displayet evt. bliver svagere, kræves en udskiftning. Batteridæksel åbnes med en skruetrækker.
Bemærk ved udskiftning:
- Noter WS 1+2 og OdoSize1+2 ned til brug ved senere indstilling
- Bemærk minus og plus. Plussiden skal kunne ses.
- Tætningsring sættes i igen.
- Hjulstørrelse (WS 1+2) og karte antal kilometer (OdoSize1+2) samt Clock kan nu programmeres. Displayet springer automatisk til indstilling af OdoSize1

Øvrige henvisninger: **E**
Tyverisikring: Tag altid computeren af når cyklen stilles. ODOSIZE + første ciffer i totalkilometer blinker:
(Ved store rystelser kan strømforsyningen være afbrudt)
- Tag batteriet ud.* Afprøv kontakter, renger og sæt batteriet i igen
- OdoSize1 + OdoSize2, WS 1 + WS 2 samt Clock indtastes igen

Viser ingen hastighed:
- Sidder computeren rigtig i holderen **D**
- Check stand og afstand på magnet og sensor **C**
- Kontakter i holderen checkes, evt. rengøres og bøjes lidt
- Kabel undersøges for brud

Sort-farvning af displayet*
Er muligt ved temperaturer over 60°C
Displayet virker trægt*
Er muligt ved temperaturer under 0°C
* Computerens funktionsdygtighed er ikke ophørt.
Displayet bliver igen normalt ved temperaturer mellem 1°C og 60°C.
Mountainbikes: Er afstanden mellem magnet og sensor større end 5mm, kan der lægges noget under sensor eller montere det nærmere navet. **C**

Garanti
Garanti mod konstruktions- og materialefejl.
Garantien gælder kun materiale og forarbejdningsfejl. Batterier og kabel er undtaget fra garantien. Garantien er kun gældende hvis: 1. computeren er uåbnet og forskriftsmæssigt behandlet (uden f.eks stød og slagmærker)
2. købsbilag er vedlagt. Gennemlæs venligst brugsanvisningen endnu engang inden reklamation. Er der stadig probleme/mangler, bedes De sende den defekte del incl. købsbilag og garantibevis til Deres forhandler. Ved gyldige reklamationer i henhold til garantibestemmelserne tilsender vi Dem portofrit den reparerede del eller en ny.
SIGMA SPORT
Dr. Julius-Leber -Straße 15 · D-67433 Neustadt/ Weinstr. · Germany
Ved berettiget reklamation bliver den ombyttede computer (del) tilsendt uden beregning. SIGMA SPORT forbeholder sig retten til at ombytte til tidens aktuelle model. Producenten forbeholder sig ret til ændringer.

svensk

Innehåll
1 SIGMA SPORT Cykeldator BC 1400
1 hållare med kabel och sensor
1 magnet + hylsa (för montering på en eker)
1 liten + 1 stor svart gummiring (välj storlek efter tjockleken på styret) **A**
1 grå gummiring (för att fästa sensor) **B**

Din BC 1400 kan ställas in på sammanlagt 7 olika språk (t ex Engelska, Tyska, Franska etc...) Cykeldatorn måste ställas in på cykel 1. För att ändra språk, de grafik på sidan.
Din BC 1400 kan ställas in för två Olika hjulstorlekar (t.ex. mountainbike/landsvägscykel) för att erhålla korrekta värden. Rätt hjulstorlekar måste ställas in före användning.

Byte av Cykel **I**
Datorn måste ställas in för den valda cykeln (1) eller (2). Dst/Dav, AvgSpeed, StpWatch och MaxSpeed måste först nollställas, antingen separat **L** eller alla på en gång **M** för att rätta värden för den valda cykeln (t.ex. (2)) ska visas.

Funktioner **F**
1 Display cykel 1
2 Display cykel 2
KMH/MPH Hastighet upp till 300 kmh
RideTime Tripptid, upp till max. 999:59 tim
Dist/Day Trippmätare med 10 m noggrannhet
TripDist Distans mellan 2 etappmål upp till max. 999.99 km
AvgSpeed Medelhastighet
▲ Aktuell fart är mer änkmh högre än AvgSpeed
● Aktuell fart = ± 1kmh AvgSpeed
▼ Aktuell fart är är mer än 1 kmh lägre AvgSpeed
StpWatch Stoppur med automatisk start/stopp funktion
MaxSpeed Max hastighet sedan senaste nollställning
Cadence Kadens sensor (Extra tillbehör)
OdoSize1 Total distans för cykel 1 upp till 99999 km.
OdoSize2 Total distans för cykel 2 upp till 99999 km
TotalOdo Total distans för cykel 1+2 upp till 99999 km
Clock kmh = 24 t, mph = 12 t.
Tot Time Total tripp tid upp 999:59 timmar
* Nollställs om maxvärdena uppnås

SET WS (Inställning av hjulomkrets) **G**
Mät hjulomkretsen i mm (maximalt 3999 mm.
Det förinställda värdet för WS 1 = 2155/WS 2 = 2000).
Klockan får inte visas på displayen när hjulomkretsen ska ställas in.
Välj cykel 1 eller 2
Använd „Wheel Size Chart" för att finna ut WS för din hjulstorlek
Använd detta värde för att ställa in „SET WS".
WS = Hjulomkrets x 3.14

Batterier 1 x 1,5 Volt, typ SR 44 (D357), 11,6x5,4mm
Batterierna bör bytas efter ca 2 år eller så snart siffrorna blir otydliga.
Öppna batterilocket med en skruvmejsel.
Notera följande vid batteribyte:
Skriv upp WS 1+2 och OdoSize1+2 innan bytet
- Observera plus- och minuspollerna. Pluspolen ska synas när batterilocket är öppet.
- Sätt tillbaka gummiringen om nödvändigt.
- OdoSize1, OdoSize2, WS 1, WS 2 och Clock måste återinställas efter batteribytet. OdoSize1 kommer att visas först på displayen

E
Tänk på att alltid ta med datorn för att undvika stöld.
DST och första siffran av totala distansen blinkar
(energitillförseln har brutits pga för mycket vibration)
- Ta ur batterierna, kontrollera kontakterna, rengör om nödvändigt.
- Återinställ ODOSIZE 1, ODOSIZE 2, WS 1, WS 2 och CLOCK

Ingen hastighet visas
- Kontrollera att datorn sitter ordentligt i datorfästet **D**
- Kontrollera magnetens avstånd och position **C**
- Kontrollera, rengör och justera om nödvändigt
- Kontrollera om kabeln är skadad

LCD displayen svartnar*
Möjligt vid temperaturer över 60°C
LCD displayen blir långsam*
Möjligt vid temperaturer under 0°C
*Påverkar inte datorns funktioner.
Datorn kommer att återgå till normal funktion mellan 1° och 60°C.
Mountainbikes: Lägg något under sensorn om avståndet mellan sensor och magnet är större än 5mm. **C**
Flytta sensorn nämare navet om avståndet fortfarande är för stort.

Garanti
Garanti mot materialfel eller tillverkningsfel.
Garantin är begränsad till material- och tillverkningsfel.
Batterier och kabel inkluderas inte i garantin.
Garantin gäller endast om
1. Cykeldatorn inte har öppnats
2. Inköpskvitto bifogas
Var vänlig läs instruktionerna noggrannt innan datorn återsänds för garantitågärd. Om produkten fortfarande verkar felaktig, sänd den då tillsammans kvitto och alla delar samt tillräckligt porto till:
SIGMA SPORT
Dr.-Julius-Leber-Straße 15 · D-67433 Neustadt / Weinstr.
Tyskland
Produkten kommer att bytas utan kostnad om den täcks av garantivillkoren.Godkända reklamationer kommer att bytas ut mot befintliga modeller. Rätten till ändringar förbehålles.

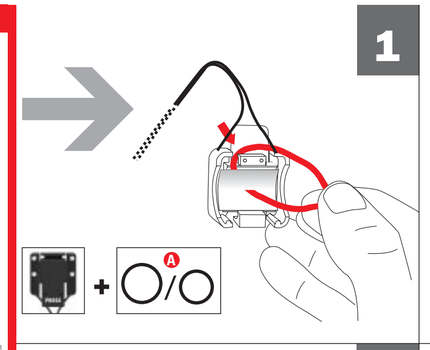

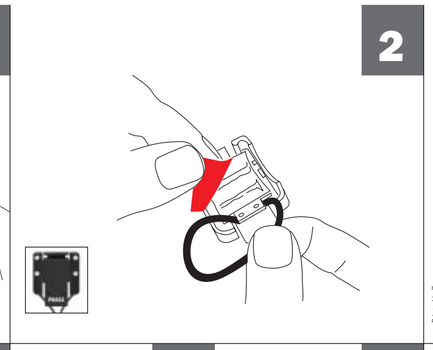

SIGMA SPORT BC 1400

Printed in Germany
08/14

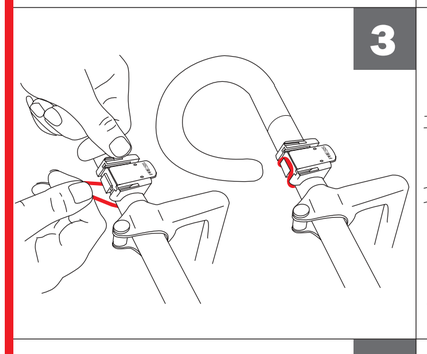

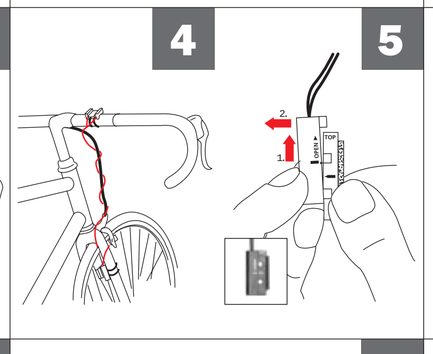

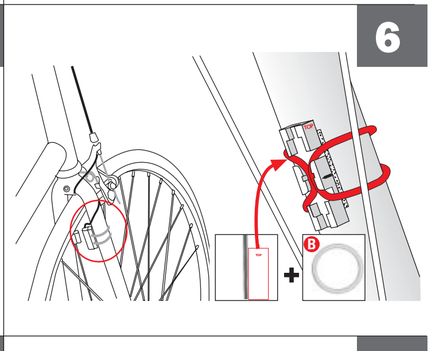

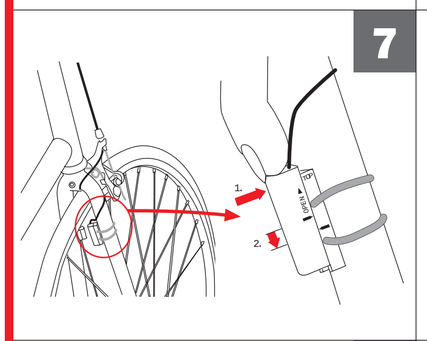

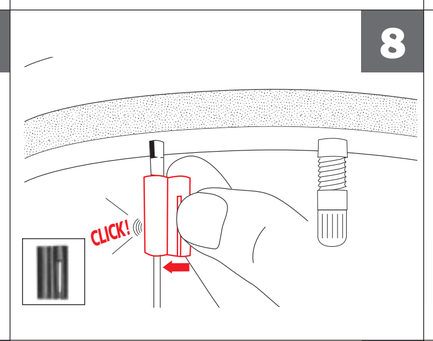

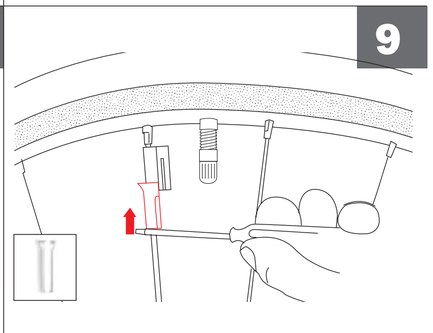

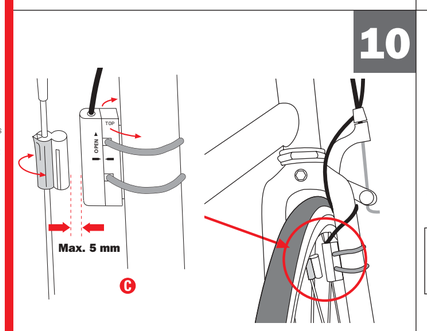

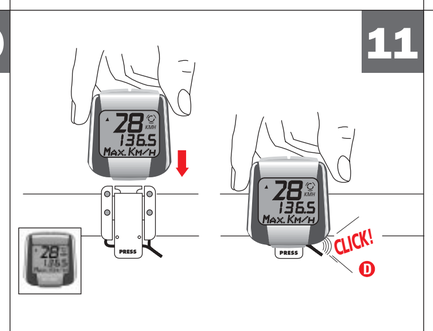

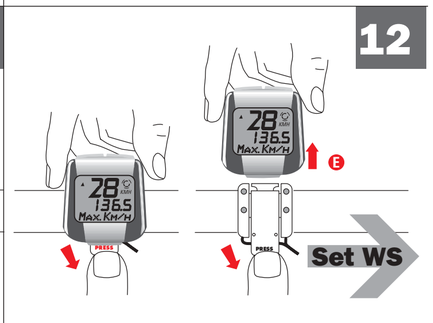

hrvatska

Sadržaj Pakovanja:
1 SIGMA SPORT cikokompjuter 12 funkcije,
1 nosač sa vodičem i senzorom,
1 magnet sa osiguračem,
1 gumeni prsten manji i jedan veći CRNI, za pričvrš. čvorišta nosača i senzora na vodjo i vilicu **A**
1 gumeni prsten veći SIVI, za vilice veče promjera **B**

BC 1400 može se postaviti na 7 različitih jezika (s. pr. njemački, francuski, engeski ...). Izbor jezika. Kompjutor bicikla se postavlja na 1 bicikl. Za postavljanja na željenom jeziku, pogledaj priloženo objašnjenje.
BC 1400 može se koristiti na dva bicikla sa različitim veličinama kotača (cestovni/brdski). Kako bi na oba bicikla dobiveni podaci bili točni, cikloksompjuter treba podesiti prema biciklima na kojima ce biti korišten.

Izmjena bicikla **I**
Cikloksompjuter mora biti pripremljen za rad na biciklu 1 ili 2. Da biste doznali prave vrijednosti za odabrani bicikl, morate pojedinačno 1 ili 2 slijedeće podatke: Dist/Dav, AvgSpeed, StpWatch og MaxSpeed poništiti, jer su nastali u toku vožnje na drugom biciklu. **L** **M**

Funkcije **F**
1 podaci za prvi bicikl
2 podaci za drugi bicikl
KMH/MPH brzina 300 km/h
RideTime Vrijeme vožnje kod etape, do maksimalno 999:59 na sat
Dist/Dav ukupno predeni - do 99.999 km
TripDist Predena udaljenost izmedu 2 punkta do maksimalno 999:99 km
AvgSpeed prosječna brzina
▲ trenutna brzina veća od 1km/h od AvgSpeed
● kretanje prosječnom brzinom
▼ trenutna brzina manja od 1km/h od AvgSpeed
StpWatch trajanje vožnje do 9:59:59 sati maksimalno automatska start/stop funkcija
MaxSpeed najveća postignuta brzina
Cadence broj okretaja pedala u minuti (podatak se može dobiti uz montažu dodatnog senzora)
OdoSiz1 ukupno predeni put za 1 bicikl - do 99.999 km
OdoSiz2 ukupno predeni put za 2 bicikl - do 99.999 km
TotalOdo zbroj OdoSiz1 +OdoSiz2, do 99.999 km
Clock sat mph = 12 h, kmh = 24 h
Tot Time ukupno vrijeme vožnje do 999:59 sati
* kod prekoračenja najveće vrijednosti vraće od 0

Upisivanje opsega kotača WS **G**
Najveći mogući opseg je: 3999 mm Već upisani opsezi WS1 =2155/ WS2=2000. Pri unosu WS na displeju ne smije biti podatak **Clock** (WS = promjer kotača x 3,14)

Baterije 1 x 1,5V, TYP SR44 (G 13) 11,6 x 5,4mm
Trajn

SELECT CYCLE

SELECT CYCLE 1 OR 2

I In Display WS1 WS2

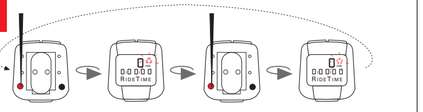

WS 2 WS 1

SELECT FUNCTIONS

F

TripDist
Cadence
Clock
OoOSize1
OoOSize2
TotalOdo
TotTime

Dist/Day
RideTime
AvgSpeed
StpWatch
MaxSpeed

RESET FUNCTIONS

1. IN DISPLAY

L

Dist/Day
RideTime
AvgSpeed
MaxSpeed
TripDist
StpWatch

2 sec

2. ALL AT ONCE

M

Dist/Day =0
RideTime =0
AvgSpeed =0
MaxSpeed =0
TripDist =0
StpWatch =0

3 sec

WS

G

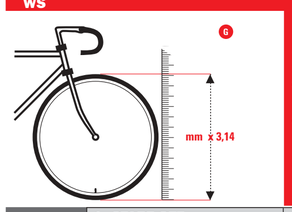

WHEEL SIZE CHART

ETRTO		WS mph	WS kmh
47-305	16x1.75x2	790	1272
47-406	20x1.75x2	988	1590
37-540	24x1 3/8 A	1210	1948
47-507	24x1.75x2	1184	1907
23-571	26x1	1225	1973
40-559	26x1.5	1258	2026
44-559	26x1.6	1274	2051
47-559	26x1.75x2	1286	2070
50-559	26x1.9	1299	2090
54-559	26x2.00	1313	2114
57-559	26x2.125	1325	2133
37-590	26x1 3/8	1307	2105
37-584	26x1 3/8x1 1/2	1296	2086
20-571	26x3/4	1214	1954

ETRTO		WS mph	WS kmh
32-630	27x1 1/4	1366	2199
28-630	27x1 1/4 Fifty	1350	2174
40-622	28x1.5	1381	2224
47-622	28x1.75	1409	2268
40-635	28x1 1/2	1407	2265
37-622	28x1 3/8x1 5/8	1370	2205
18-622	700x18C	1306	2102
20-622	700x20C	1313	2114
23-622	700x23C	1325	2133
25-622	700x25C	1333	2145
28-622	700x28C	1335	2149
32-622	700x32C	1350	2174
37-622	700x35C	1370	2205
40-622	700x40C	1381	2224

Set kmh/mph

km/h:
WS = mm x 3,14

mp/h:
WS = (mm x 3.14) : 1.61

Set kmh/mph only by WS1

change to mph in SET WS1 mode

2 sec

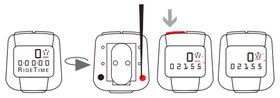

2 sec

SET LANGUAGES

1. START SET

2. SET LANGUAGES ENGLISH ····► DEUTSCH

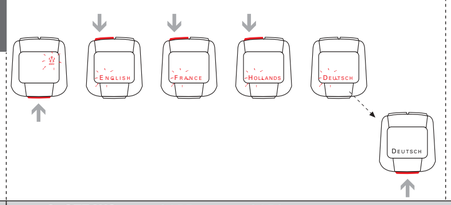

Set WS1/WS2

LANGUAGE CHART

English	Deutsch	France	Italia	Espania	Polska	Hollands
Dist/Day	Tages-Km	Dist Jour	Distrgior	Km . Dia	Dystans	Dag-Km
RideTime	Fahrzeit	Trs Pric	Durata	V . Jabrt	Czas	Rit-Tijd
AvgSpeed	Ø-Km/H	Vit Moy	Media	V . Media	Sr. Km/H	Gem-Km/H
StpWatch	Stoppuhr	Chrono	Cronome.	Cronome.	Stoper	Stopw.
MaxSpeed	Max-Km/H	Vit Maxi	Vel/Max	V . Mxim.	Max-Km/H	Max.Km/H
TripDist	Teil-Km	Dst Etap	DistPeric	Km-Etapa	Trasa-Km	RitJafst
Cadence	PedalRpm	Cadence	Freq/Ped	Cadencia	Kadencja	Trap Freq
Clock	Uhrzeit	Heure	Orologio	Reloj	Zegar	Klok
OoOSize1	Km-Rad 1	Dst 1	Dist 1	Km . Bic1	Km-Kolo1	KmFiets1
OoOSize2	Km-Rad 2	Dst 2	Dist 2	Km . Bic2	Km-Kolo2	KmFiets2
TotalOdo	GesamtKm	Dst Tot	Dist/Tot	Km . Total	Dyst Tot	Tot. Km
Tot Time	GesFahrz	Trs Tot	TempoTot	T . Total	Czas Tot	Tot. Tijd

SET WS

3. SET WS 2155 ····► 2176

G

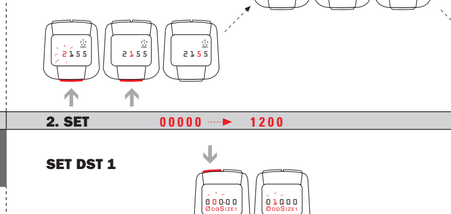

4. END SET

1 sec

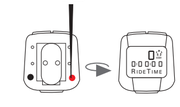

1. START SET

2. SET DST 1

3. END SET

SET ODOSIZE 2 like ODOSIZE 1

2 sec

1 sec

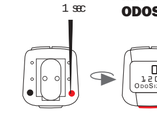

SET CLK

1. START SET

2. SET 12:00 ····► 14:30

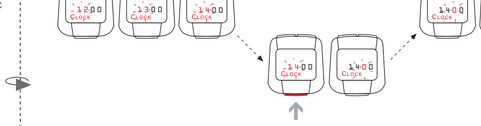

3. END SET

1 sec

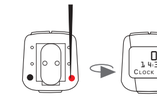

---

norsk

Settet inneholder
1 SIGMA SPORT sykkel computer BC 1400
1 Holder med kabel og sensor
1 Magnet med eske (for montering på eker)
1 liret og 1 stort svart gummibånd (For å montere computern på sykkelstyret brukes den mest passende størrelsen på gummibåndene.)
1 grått gummibånd (for å montere sensoren) **B**

Din BC 1400 kan stilles inn på hele syv ulike språk. Sykkelkomputeren må innstilles på "bisycle 1. For å skifte språk, se tegningene på denne side.
BC 1400 kan stilles inn på to hjulstørrelser (for eksempel mountainbike eller vanlig sykkel), for å få de korrekte sifrene. Den korrekte hjulstørrelsen må stilles inn før bruk.

Bytte av sykler: I
Sykkelcomputeren må stilles inn på den sykkelen som skal brukes. eller . For å få de korrekte sifrene for sykkelen (for eksempel , må Dist/Day, AvgSpeed, StpWatch og MaxSpeed fra den tidligere brukte sykkelen (for eksempel nullstilles, enten hver og en for seg eller på en gang. **M**

SET WS Innstilling av hjulets omkrets G
Mål opp hjulets diameter i mm. (maksimalt 3999 mm- de forhåndsinnstilte standard verdiene er WS1 = 2155 / WS2 = 2000). Da hjulets omkrets stilles inn, må ikke Clock, klokken, vises på displayen!
Velg sykkel 1 eller 2
Når du bruker „Wheel size chart" (hjulstørrelse tabell), velg WS basert på størrelsen på sykkelens dekk.
Når du bruker dette siffer programmet, gjør som da „SET WS" stilles inn.
WS = Omkrets x 3,14

Funksjoner F
Display sykkel 1
Display sykkel 2
KMH/MPH Hastighet opp till 300 km/h
RideTime Trip tid, maks 999:59 timer
Dist/Day Tripp distanse, Korrekt opp til 10 m
TripDist Maks distanse er 999,99 km
AvgSpeed Høyeste hastighet.
Effektiv hastighet mer enn 1km/h AvgSpeed
Effektiv hastighet = ± 1km/h AvgSpeed
Effektiv hastighet mindre enn 1 km/h AvgSpeed
StpWatch Stoppeklokke,Starter da turen starter
Automatisk start/stopp funksjon.
MaxSpeed Maksimal hastighet siden siste innstilling (RESET)
Cadence Kadens sensor (vises bare med en påmontert sensor)
OoOSize1 Total distanse sykkel 1,Opp til 99999 km
OoOSize2 Total distanse sykkel 2, Opp til 99999 km
TotalOdo Total distanse sykkel 1+2, opp til 99999 km
Clock Klokke mph = 12 h, kmh = 24 h
Tot Time Total tripp tid opp til 999:59 timer
* Hvis maksimum sifrene overskrides, nulstill og begynn på nytt.

Batterier 1 x 1,5 Volt, type SR 44 (D357), 11,6 x 5,4mm
Bytte av batterier bør skje omtrent annet hvert år eller så fort displayen begynner å bli utydelig.
Batteriholderen åpnes med en skrutrekker.
Når du bytter batterier er følgende viktig:
• Før batteribytte, husk WS 1+2 og OoOSize1+2
• Legg merke til pluss og minus polene.
Da batteriholderen er åpen, skal du se pluss polen.
Sett tilbake gummibeskyttelsen hvis den er tatt av.
• Etter batteribytte må OoOSize1, OoOSize2, WS 1, WS 2 og Clock stilles inn igjen. OoOSize1 er det første som vises på displayen.

Merk: E
Ta av computeren når du setter fra deg sykkelen, så unngår du tyveri.
OoOSize1 og første siffer i totaldistansen blinker: (strømtilførselen er avbrutt på grund av kraftig vibrasjon)
• Fjern batterierne, sjekk kontaktene. Rengjør hvis nødvendig.
• Still in OoOSize1 + 2, WS 1, WS 2 og Clock på nytt
Hastigheten vises ikke på displayen?
• Sjekk at sykkelcomputeren sitter ordentlig fast i holderen.
• Sjekk magnetens distanse og position.
• Sjekk kontaktene, rengjør og prøv å justere dem, hvis nødvendig.
• Sjekk at kabelen ikke er ødelagt.

LCD displayen slukner:
Kan skje ved temperaturer over 60°C.
LCD displayen virker langsom:*
Kan skje vid temperaturer under 0°C.
Dette påvirker ikke computerens funksjoner. Mellom 1°C og 60°C fungerer computeren normalt igjen.
Mountainbikes: Korriger avstanden mellom sensoren og magneten med en tykkere pakning, hvis avstanden er større enn 5 mm. Hvis avstanden fremdeles er for stor, flytt sensoren nærmere hjulnavet.

Garanti
Garantien gjelder mot defekt materiell og faglig arbeid. Garantien begrenses til materiale og reparasjonsarbeide. Batterier og kabel er ikke inkludert i garantien.
Garantien gjelder for ikke:
1 Sykkelcomputeren ikke har blitt åpnet.
2 Kvitteringen følger med.
Vennligst les instruksjonene nøye før du sender inn computeren. Hvis computeren fremdeles ikke virker, send den sammen med utstyret og kvittering til:

SIGMA SPORT
Dr. Julius-Leber Strasse 15
D-67433 Neustadt/Weinstr.
TYSKLAND

Hvis computeren feil dekkes av garantien, vil erstattningsutstyr bli sendt til deg uten ekstra kostnad. Bare nye modeller dekkes av garantien. Endringer skjer uten beskd.

suomi

Sisältö
1 SIGMA SPORT digitaalimittari BC 1400.
1 Mittarin kiinnikejalusta, johto ja anturi.
1 Magneetti ja kiinnikehylsy (asennus pyörän puolaan).
1 Musta välikekumipari (1 pieni + 1 iso) mittarin kiinnike-jalustan ja ohjaustangon väliin.
1 Harmaa välikekumi anturin ja haarukkaputken väliin.

BC 1400 ohjeet 7 kielellä (esim. englanti, saksa, ranska…). Mittarin asennus valittuun polkupyörään 1. Vaihtaakseesi kielen katso vierexisä piirroksia.
BC 1400 voidaan säätää kahdelle pyöräkoolle (esim. maastopyörä/kilpapyörä). Oikeiden arvojen saamiseksi käytettävät pyöräkoot on ohjelmoitava itse ennen käyttöä.

Polkupyörän vaihtaminen: I
Mittari täytyy säätää valitun polkupyörän tai mukaan otkeden arvojen saamiseksi valitulle polkupyörälle (esim. . Toisen polkupyörän (esim. Dist/Day, AvgSpeed, StpWatch ja MaxSpeed täytyy ensin nollata , joko yksitellen tai kaikki yhdellä kerralla **M**

SET WS (pyörän kehämitan asetus). G
Mittaa pyörän halkaisija millimetreissä. (max mitta 3999mm, oletusarvona WS 1= 2155 ja WS 2 = 2000).
Kello Clock ei saa olla näyttössä kehämittaa asetettaessa.
Valitse pyörä 1 tai 2.
Jos käytät taulukkoa WS (kehämitan) asettamiseksi, katso renkaan sivusta rengaskoko.
Aseta saatu arvo "SET WS" (kehämitan asetus) ohjeen mukaan.
Arvo WS (kehämitta) saadaan myös laskemalla, pyöränhalkaisija x 3,14 = WS

Toiminnot F
Polkupyörä 1:n näyttö.
Polkupyörä 2:n näyttö.
KMH/MPH Nopeus 300 km/t asti.
RideTime Ajoaika, 999,59 tuntiin asti
Dist/Day Trippi (osamatka) 10m tarkkuudella.
TripDist 2 pisteen välinen etäisyys, 999,99 km asti
AvgSpeed Keskituntinopeus.
Nopeus yli 1 km/t AvgSpeed.
Nopeus = 1 km/t AvgSpeed.
Nopeus alle 1 km/t AvgSpeed.
StpWatch Ajanotto (ajoaika). Automaattinen start/stop.
MaxSpeed Huippunopeus.
Cadence Kampikierrosnopeus. (tarvitsee lisävarusteanturin).
OoOSize1 Kokonaismatka pyöräille 1, 99999 km:iin asti.
OoOSize2 Kokonaismatka pyöräille 2, 99999 km:iin asti.
TotalOdo Kokonaismatka pyöräit 1 ja 2 yhteensä 99999 km:iin asti.
Clock Kello
Tot Time Ajoaika yhteensä tunneissa ja minuuteissa.
* Näyttöluokema jatkuu nollasta kun maximiarvo saavutetaan.

Paristot
1 x 1,5V malli SR 44 (D357), 11,6x5,4mm.
Vaihda paristot noin kahden vuoden kuluttua tai kun numerot näyttössä himmentyvät. Avaa paristokotelon kansi ruuvitaltalla. Paristojen vaihdossa huomioi seuraavaa.
• Kirjoita muistiin WS 1+2 ja OoOSize1+2 lukemat ennen vaihtoa.
• Huomioi minus ja plusnavat. Näet + navan kun paristo-kotelon kansi on auki.
• Paina kumitiivistee paikalleen jos se on irronnut.
• Paristojen vaihdon jälkeen täytyy arvot OoOSize1, OoOSize2, WS 1, WS 2 ja Clock asettaa uudestaan. OoOSize1 arvo tulee ensin näyttöön.

Yleisohje ja vianetsintä: E
Estä varkaus ottamalla mittari mukaasi kun jätät pyörästi.
OoOSize1 ja ensimmäinen numero vilkkuu, (virtakatkos esim. tärinästä):
• Poista paristot, tarkista kontaktit ja puhdista.
• Aseta arvot OoOSize1, OoOSize, WS 1, WS 2 ja Clock. (ensimmäinen numero vilkkuu)
• Tarkista että mittari on kunnollisesti kiinni jalustassaan.
• Tarkista anturin ja magneetin välinen etäisyys ja sijainti.
• Puhdista jalustan kontaktit ja taivuta niitä tarvittaessa.
• Tarkista että johto ei ole poikki.

LCD näyttö tummuu*
Mahdollista yli 60C lämpötilassa.
LCD näyttö hidas*
Mahdollista alle 0C lämpötilassa.
*Ei vaikuta mittarin toimintaan.
Lämpötilassa 0°C – 60° näyttö palautuu normaaliksi.
Maastopyörät: Käytä sopivaa välikettä anturin alla, jos anturin ja magneetin väli on suurempi kuin 5 mm tai siirrä anturi lähemmäksi pyörän napaa. **C**

Takuu
12 kuukautta ostopäivästä. Takuu käsittää ainoastaan materiaalin
ja valmistusvirat. Paristot ja johto eivät sisällä takuuseen. Takuu on voimassa edellyttäen, että:
1. Mittaria ei ole aukaistu.
2. Ostokuitti on mukana.
Ole ystävällinen ja lue ensin käyttöohjeet tarkkaan. Käänny tarvittaessa myyjäliikkeen takuuhuollon puoleen. Jos vika ei korjaudu, lähetä mittari osineen ja kuitti alla olevaan osoitteeseen riittävällä postimaksulla varustettuna.

SIGMA SPORT
Dr. Julius-Leber -Strasse 15
D-67433 Neustadt/ Weinstr. - Germany

Vialliset osat vaihdetaan tai korjataan jos takuu on voimassa. Hyväksytyssä reklamaatiossa vaihtaminen tapahtuu voimassa olevan myyntiohjelman malleihin.
SIGMA SPORT pidättää itsellään oikeuden malli ja teknisiin muutoksiin.

espagnol

Contenido del embalaje
1Ciclo-computador SIGMA SPORT BC 1400.
1 soporte de manillar con cable y sensor
1 Imán + soporte (para montaje en el radio)
1 anillo pequeño en caucho negro (para fijar el soporte en el manillar)
1 anillo grande en caucho gris (para fijar el sensor) **B**

El BC 1400 puede ser programado en varios idiomas (Es; Español, Francés, Alemán, Inglés,…). Debes seleccionar el idioma de tu bicicleta 1. Para cambiar el idioma, seguir las instrucciones adjuntas.
El BC 1400 puede ser utilizado en dos bicicletas diferentes (por ejemplo carretera y mtb). Para obtener los datos correctos, las dimensiones de rueda deben estar programadas previamente

Cambio de bicicleta I
Debe seleccionar en el computador la bicicleta elegida o . Con el fin de obtener las informaciones correctas para la bicicleta elegida (por ejemplo poner previamente a cero las funciones Km . Dia, V . Media, Cronome. y V . Maxima de la otra bicicleta (por ejemplo separadamente o juntas **M**

Programación del computador (SET WS) G
Programación del diámetro de la rueda en mm. (máximo 3999 mm medida standard predeterminada WS 1 = 2155 / WS 2 = 2000). Durante la programación de la dimensión de rueda, Reloj no debe estar visualizada
1. Seleccionar bicicleta 1 o 2
2. La tabla "Wheel Size Chart" determina la circunferencia de vuestra rueda según la dimensión del neumático.
3. Utilizad los datos de esta tabla para programar el computador "SET WS"
2º posibilidad: calcule Vd. mismo la circunferencia de su rueda WS = diámetro en mm x 3,14

Funciones F
Visualización bicicleta 1
Visualización bicicleta 2
KMH Velocidada hasta 300 km/h
T . Invert Tiempo recorrido durante la etapa, hasta máx. 999:59 h
Km . Dia Kilífometraje diario cada 10 m
Km-Espa Distancia recorrida entre dos puntos hasta máx. 999:99 km
V . Media Velocidad media
Velocidad instantánea más de 1 km/ V . Media
Velocidad instantánea = +/- 1 km/h V . Media
Cronome. Velocidad instantánea menos de 1 km/h V . Media
Cronómetro máx 9:59:59 h con marcha /parada automática
V . Maxima Velocidad máxima después de la última RESET
Cadencia Cadencia de pedaleo (accesorio suplementario)
Km . Bic1 Kilometraje total bicicleta 1 hasta 99999 km
Km . Bic2 Kilometraje total bicicleta 2 hasta 99999 km
Km . Total Kilometraje global DST1 + DST2, hasta 99999 km
Reloj Hora, mph = 12 h, kmh = 24 h
T . Total Tiempo total recorrido hasta 999:59 horas (por ejemplo para medir el tiempo de ejercicio por mes) más allá del máximo el computador de pone a 0

Pila 2 x 1,5 Volt. Tipo SR 44 (G13), 11,6 x 5,4 mm
Cambio de la pila aprox. cada 2 años o cuando la pantalla esté borrosa. Abrir el alojamiento de la pila con un destornillador.
Atención:
• Antes del cambio de la pila anotar WS 1, WS 2 y Km . Bic1, Km . Bic2
• Respetar el MAS y el MENOS. Abrir el alojamiento y observe la cara MAS de la pila.
• En caso de desplazamiento de la junta, ponerla en forma correcta.
• Después del cambio de pila, Km . Bic1, Km . Bic2, WS 1, WS 2 y Reloj deben ser reinstalados. La distancia total (Km . Bic1) se fija automáticamente

Observaciones generales
Seguridad cotra robo: Quite el computador de su soporte cuando deje la bicicleta
Km. Bic+ la primera cifra del recorrido total parpadeante (la corriente ha sido interrumpida por un choque violento)
• Retirar la pila, Controlar los contactos y limpiarlos
• Reinstalar Km. Bic1, Km. Bic2, WS 1, WS 2 y Reloj
No se visualiza la velocidad
• Controlar que el computador está bien instalado
• Controlar la distancia y el alojamiento del imán de cara al sensor
• Controlar los contactos, limpiarlos o enderezarlos
• Buscar un cable cortado

La visualización del LCD está sombreada*
Es posible si la temperatura es superior a 60º.
La visualización del LCD es lenta*
Es posible si la temperatura es inferior a 0º
*No se altera la función del computador
Entre 1º y 60º C, la pantalla se vuelve normal
VTT: Cuando la distancia entre el sensor y el imán es superior a 5 mm, poner un separador debajo del sensor.
Si la distancia es todavía demasiado grande montar el sensor cerca del buje

Garantía
La garantía se aplica en función de la ley en vigor sobre las garantías. La garantía está limitada a los defectos de material y de fabricación. Las pilas y los cables no están cubiertos por la garantía. La garantía es válida solamente si:
1. El computador no ha sido abierto
2. El justificante de la compra está unido al envío
Antes de expedir el computador, lea de nuevo atentamente el modo de empleo. Si después del control está seguro que existe un defecto, enviar por favor el computador con todos los accesorios y el justificante de compra, a:
SIGMA SPORT
Dr. Julius-Leber -Strasse 15 D-67433 Neustadt/ Weinstr. Alemania
En periodo de garantía, un computador en sustitución les será enviado rápida y gratuitamente.Si el cambio de computador fuera necesario, será efectuado con un modelo actual. El fabricante se reserva el derecho de hacer modificaciones técnicas.

italiano

Il kit contiene:
1 ciclo computer SIGMA SPORT BC 1400.
1 Attacco con cavo e sensore.
1 Magnete completo per il fissaggio al raggio.
1 anello di gomma nero piccolo e uno grande (usare l' anello pertinente al diametro del manubrio, per il montaggio dell' attacco del computer).
1 anello di gomma grigia per il montaggio del sensore. **B**

Il BC 1400 può essere regolato in 7 lingue diverse (p.e. italiano, tedesco, inglese…). Il computer deve essere regolato sulla bicicletta 1. Per cambiare la lingua vedi istruzioni di cui sotto.
Il vostro BC 1400 può essere settato per due ruote di diverso diametro (es. strada/mtb) inserire correttamente i valori. Prima dell' uso, è necessario rilevare la misura della ruota, per la programmazione.

Cambio biciclette. I
Il ciclo computer deve essere impostato per la bicicletta o , in modo tale che i valori impostati corrispondano alla misura esatta. Dist/Gior, Media, Cronome. e Vel/Max dell' altra bicicletta (es. debbono essere azzerate.
Le altre individualmente **L** o tutte assieme **M**

SET WS (Inserimento della circonferenza della ruota.)
Misurare il diametro della ruota in mm. (massimo 3999mm.-
I valori impostati sono WS 1 =2155, WS2 = 2000)
Quando inserisci la circonferenza della ruota, l' orologio ORLOOGIO non deve apparire!

1. Selezionare bicicletta 1 o 2
2. Usando le Tabelle, determinare WS in base alla misura del pneumatico.
3. Usando questi valori, pogrammare "SET WS" seguendo la procedure.
WS = Circonferenza X 3,14

Funzioni F
Display bicicletta1
Display bicicletta2
KMH Velocità fino a 300 kmh.
Durata Tempo del percorso, fino a max 999:59 h
Dist/Gior Percorso giornaliero preciso a 10 mt.
Dist/Prec Distanza del percorso, fino a max 999.99 km
Media Velocità media.
Velocità superiore a 1 km della velocità Media
Velocità attuale = + o - 1 km Media
Velocità attuale minore di 1 km di Media
Cronome. Cronometro, avvio e arresto in giornata. Funzione start/stop automatica
Vel/Max Velocità massima prima dell' ultimo azzeramento.
Freq/Ped Frequenza di pedalata (solo con sensore apposito)
Dist 1 Distanza totale bicicletta 1 fino a 99999 km
Dist 2 Distanza totale bicicletta 2 fino a 99999 km
Dist/Tot Somma delle distanze totali. 1+2, finoa 99999 km.
Orologio Orologio, mph=12h, kmh=24 h
Tempo Tot Tempo totale del percorso fino a 999:59 ore.
* Se si eccedono i valori massimi, si riparte da 0.

Batterie 2 x 1,5 Volt, tipo SR 44 (D357), 11,6 X 5,4 mm.
Sostituire le batterie dopo circa due anni o appena il display si offusca.
Aprire il coperchio della batteria con un cacciavite.
Al cambio della batteria, prestare queste attenzioni:
• Prima della sostituzione annotare 1 + 2 WS e Dist 1+2
• Controllare polo negativo e positivo. Quando il coperchio della batteria è aperto, deve essere visibile il polo positivo.
• Sistemare l'anello di gomma se staccato.
• Dopo la sostituzione delle batterie, Dist 1, Dist 2, WS 1, WS2, e Orologio, vanno resettate. Sul display appare come primo dato Dist 1.

Note generali.
Contro il furto, rimuovere il computer dal supporto. E
Dist e la prima cifra della DST lampeggiano (l'energia è stata interrotta brusca mente)
• Rimuovere le batterie, controllare i contatti, puline se necessario.
• Resettare Dist 1, Dist 2, WS 1, WS 2 e Orologio
Non appare la velocità sul display
• Controllare se il computer è stato fissato correttamente al supporto. D
• Controllare la distanza e la posizione del magnete. C
• Controllare i contatti, puliirli e sistemarli se necessario.
• Controllare il cavo se danneggiato.

Annerimento dei cristalli liquidi sul display.
Possibile a temperature oltre 60º C.
I cristalli liquidi del display sono lenti.
Possibile a temperature sotto lo 0º C.
I due punti precedenti non danneggiano le operazioni del ciclo computer. Alle temperature comprese fra 1° e 60 ° C il display ritorna normale
MTB: montare il sensore vicino al mozzo della ruota, se la distanza fra il sensore e il magnete è superiore a 5 mm.

Garanzia.
Vanno applicate le norme di garanzia legali. La garanzia è limitata al materiale e difetti di fabbrica Batterie e cavo non sono inclusee nella garanzia.La garanzia è valida solo se:
1. Il ciclo computer non è stato aperto.
2. E' necessario lo scontrino d' acquisto.
Leggere le istruzioni attentamente prima di restituire il ciclo computer.Dopo tutte queste verifiche, se il prodotto è difettoso, spedire allegando ricevuta fiscale, gli accessori, imballati adeguatamente, a:
SIGMA SPORT
Dr. - Julius-Leber-Strabe 15-
D-67433 Neustadt / Weinstr.
Germany
W ryguadku uznania gwarancji, otrzymacie Państwo nowy komputer (tylko aktualny model). Producent zastrzega sobie prawo zmian technicznych.

Polski

Zawartość opakowania
1 SIGMA SPORT komputer rowerowy BC1400
1 mocowanie z kablem i czujnikiem
1 magnes+tuleja (do mocowania na szprysze)
1 mała + 1 duża czarna gumka (do wzmocnienia mocowania na kierownicy bądź na widelcu) A
1 gumka szara (do mocowania czujnika na grubszym widelcu/ amotyzatorze) B

Funkcje BC 1400 można ustawić w 7 różnych językach (np. w niemieckim, francuskim, angielskim). Komputer musi być ustawiony w pozycji „bicycle 1". Instrucja ustawienia wybranego języka - na załączonym objaśnieniu.
BC 1400 może być zamontowany do dwóch różnych rowerów o różnych średnicach kół (np. rower górski i rower szosowy). Aby otrzymać prawidłowe wartości, muszą być nanesione odpowiednie wielkości kół.

Zmiana rowery I
Komputer musi być ustawiony na rower lub .
Aby otrzymać prawidłowe wartości koła W1 lub W2 lub wszystkie naraz. **M**

Ustawienie obwodu kół (SET WS). G
Wprowadzenie obwodu koła w mm (max. 3999 mm, ustawienie standardowe: WS 1 = 2155/ WS 2= 2000). Przy wprowadzaniu obwodu koła, nie może być widoczny **Zegar** na wyświetlaczu!
Wybór roweru 1 lub 2.
Z tabeli „Wheel Size Chart" proszę wybrać wartość odpowiadającą wielkości koła.
Nanieść wartość, postępując zgodnie z procedurą „SET WS"
WS obliczamy : WS = mm x 3,14

Funkcje F
wyświetlacz roweru 1
wyświetlacz roweru 2
KMH prędkość do 300 km/h
Czas czas jazdy etapu maksymalnie do 999:59 h
Dystans kilometry dzienne, z dokładnością do 10 m
Tras-Km dystans pomiędzy dwoma punktami maksymalnie do 999:99 km
Sr. Km prędkość przeciętna
aktualna prędkość powyżej 1km/h Sr. Km
aktualna prędkość = 1 km/h Sr. Km
aktualna prędkość poniżej 1 km/h Sr. Km
Stoper czas jazdy, max.9:59:59 h, z automatyczną funkcją START/STOP
Max-Kmh prędkość maksymalna od ostatniego kasowania
Kadencja częstotliwość obrotu korby (tylko z dodatkowym opryrządowaniem)
Km-Kolo1 dystans całkowity roweru 1, do 99999 km
Km-Kolo2 dystans całkowity roweru 2, do 99999 km
Dist tot dystans całkowity rower1+rower2, do 99999 km
Zegar zegarek, mph = 12, kmh = 24 h
Czas Tot całkowity czas jazdy do 999:59 h (np. do mierzenia czasu treningu w miesiącu lub tygodniu)
przy przekroczeniu maksymalnych wartości- począ tek od 0.

Baterie 2 x 1,5 V, typ SR44 (G13), 11,6 x 5,4 mm
Wymiana baterii po dwóch latach lub gdy wyświetlacz słabnie. Schowek na baterie otwierać monetą.

Uwaga przy zmianie baterii:
Przed zmianą zanotować WS 1, WS 2, Km-Kolo1, Km-Kolo2
• zwrócić uwagę na plus i minus, przy otwartym schowku na baterie, musi być widoczny znak PLUS.
• jeśli kółko uszczelniające poluzowało się, należy je popraw nie zakożyć
• po zmianie baterii należy nanieść na nowo wartości: Km-Kolo1, Km-Kolo2, WS 1, WS 2 i Zegar.
Automatycznie ukaże się na displayu Km-Kolo1.

Wskazówki
Ochrona przed kradzieżą: zdejmować komputer
Km-Kico + cyfra dystansu całkowitego mrugają (przerwanie zasilania)
• wyjąć baterie, sprawdzić styki, wyczyścić
• Km-Kolo1+2, WS 1 + WS 2 i Zegar nanieść na nowo

Brak wskazania prędkości
• czy komputer jest prawidłowo włożony w uchwyt?
• sprawdzić odległość i położenie pomiędzy magnesem a czujnikiem
• sprawdzić styki, ewentualnie wyczyścić lub dogiąć
• sprawdzić czy nie został uszkodzony kabel

Czarny wyświetlacz LCD
możliwe przy temperaturze otoczenia powyżej 60°C
Wyświetlacz LCD jest powolny*
- możliwe przy temperaturze poniżej 0° C
*nie wpływa na na prawidłowe funkcjonowanie komputera
Między 1° i 60° C, wyświetlacz wskazuje normalnie
Rower górski: jeśli odległość pomiędzy czujnikiem a magnesem jest większa niż 5 mm- czujnik przesunąć w kierunku magnesu, jeśli odległość jest nadal za duża przesunąć czujnik w kierunku piasty

Gwarancja
Produkt objęty jest ogólnymi zasadami gwarancji. Gwarancja obejmuje tylko błędy materiałowe i fabryczne. Nie jest ważna na kable i baterie. Gwarancja jest tylko ważna w wypadku:
1. komputer nie był otwierany
2. przedłożony został paragon
Przed reklamacją proszę przeczytać dokładnie instrukcję obsługi. Jeśli stwierdzicie ponownie wady towaru proszę skontaktować się z punktem sprzedaży, gdzie zakupiliście Państwo komputer, lub proszę przesłać bezpośrednio do producenta, na następujący adres:
SIGMA SPORT
Dr.Julius-Leber-Strße 15
D-67433 Neustadt / Weinstr.
Germany
W wypadku uznania gwarancji, otrzymacie Państwo nowy komputer (tylko aktualny model). Producent zastrzega sobie prawo zmian technicznych.

Česky

Obsah balení
1 cyklocomputer SIGMA SPORT BC 1400
1 držák s kabelem a snímačem
1 magnet + objímka (pro uchycení na paprsek výpletu kola)
1 menší + 1 větší černý gumový kroužek (pro upevnění držáku cyklocomputeru na řídítka a snímače na vidlici - použít podle průměru řídítek a vidlice) A
1 šedý gumový kroužek pro montáž snímače na vidlici o větším průměru (odpruženou) B

Počítač může být nastaven v jednom ze 7 jazyků (např. němčina, francouština, angličtina). Cyklocomputer musí být nastaven na kolo 1. Pro nastavení vybrané jazykové verze se podívejte do přiložené poznámky v návodu.
Váš BC 1400 může mít nastavené dvě různé velikosti kol / například pro silniční a horské kolo /. Pro přesné údaje cyklocomputeru je nutné nastavit správné velikosti kol dříve, než začnete cyklocomputer používat.

Změna kol. I
Cyklocomputer musí b't přiepnut na zvolené kolo lub nebo . Pro obdržení správn'ch hodnot pro vybrané kolo, např. pro kolo nebo hodnoty Dist/Day, AvgSpeed, StpWatch, MaxSpeed např. kola jednotlivě L nebo V%ech najednou **M**

Nastavení WS (nastavení obvodu kola) G
Zadání obvodu kola v mm (nejvíce 3999 mm, přednastavené standardní hodnoty: WS 1 = 2155 / WS 2 = 2000) Při zadávání obvodu kola nesmí být na displeji zobrazen údaj **Clock.**
Volba kola (nebo kola 2. Pomocí „Wheel Size Chart" vyhledejte správnou hodnotu pro. Vámi používané pláště.
Tyto hodnoty zadejte podle uvedého postupu „ SET WS "
Druhá možnost . WS vypočítáme z průměru kola (WS = mm x 3,14)

Funzioni F
údaje kola 1
údaje kola 2
KMH/MPH rychlost do 300 km/h
Ride